wieland

RST®

EFFIZIENT **INSTALLIEREN**

Steckbare Elektroinstallation in höchster IP-Schutzart.

HALLO
WIELAND ELECTRIC

Tradition und Innovation – Für die Synergie aus diesen beiden Leitmotiven steht Wieland mittlerweile seit über 100 Jahren.

Wieland, das sind wir, der Weltmarktführer aus Bamberg, der seit der Gründung auf sichere und innovative Elektroverbindungen setzt. Die Anfänge des Unternehmens liegen in der legendären Wieland-Klemme, aber Stagnation steht uns nicht. So startete die Wieland Electric GmbH zwar als reiner Komponentenhersteller, doch heute sind wir einer der führenden Anbieter innovativer und zukunftsorientierter Komplettlösungen.

Der Fokus liegt hierbei auf den beiden Geschäftsbereichen „Building Solutions“ und „Industry Solutions“. Der Building-Sektor fokussiert sich auf dezentrale Energieverteilung in der Fläche, Gebäudeautomation, Beleuchtung und steckbare Verbindungen rund um den Oberbegriff Gebäude. Der Industry-Sektor konzentriert sich auf Systeme und Services für die funktionale Sicherheit von Maschinen, die industrielle Vernetzung mittels IIoT und VPN sowie die effiziente Energieverteilung vom Schaltschrank bis in die Fläche in den Branchen Maschinenbau, Wind, Fördertechnik und HVAC.

Dabei sind wir bei allen Projektschritten an der Seite unserer Kunden, von Beginn an. Unsere hochkarätigen Expertenteams bieten Beratung, Service und Betreuung an. Wir verstehen uns als Service-Dienstleister in Sachen Training und Know-how rund um unsere Kernkompetenzen.

1910
Gegründet in Bamberg

1600+
Beschäftigte weltweit

5
Produktions-standorte

70+
Länder weltweit

INHALT

RST® MICRO	Einleitung – Codierungen RST08		**4**
	RST08i2	Steckverbinder, Geräteanschlüsse, Verteiler, Konfektionierte Leitungen, 2-polig	**6**
	RST08i3	Steckverbinder, Geräteanschlüsse, Verteiler, Konfektionierte Leitungen, 3-polig	**12**
	RST08i4	Steckverbinder, Geräteanschlüsse, Verteiler, 4-polig	**18**
	RST08i5	Steckverbinder, Geräteanschlüsse, Verteiler, 5-polig	**22**
	RST08	Zubehör	**26**
RST® MINI	Einleitung – Codierungen RST16		**28**
	RST16i2	Steckverbinder, Geräteanschlüsse, Verteiler, Konfektionierte Leitungen, 2-polig	**30**
	RST16i3	Steckverbinder, Geräteanschlüsse, Verteiler, Konfektionierte Leitungen, 3-polig	**38**
	RST16i4	Steckverbinder, Geräteanschlüsse, Verteiler, Konfektionierte Leitungen, 4-polig	**48**
	RST16i5	Steckverbinder, Geräteanschlüsse, Verteiler, Konfektionierte Leitungen, 5-polig	**52**
	RST16	Zubehör	**62**
RST® CLASSIC	Einleitung – Codierungen RST20/25		**66**
	RST20i2	Steckverbinder, Geräteanschlüsse, Verteiler, Konfektionierte Leitungen, 2-polig	**68**
	RST20i3	Steckverbinder, Geräteanschlüsse, Verteiler, Konfektionierte Leitungen, 3-polig	**82**
	RST20i4	Steckverbinder, Geräteanschlüsse, Verteiler, Konfektionierte Leitungen, 4-polig	**102**
	RST20i5	Steckverbinder, Geräteanschlüsse, Verteiler, Konfektionierte Leitungen, 5-polig	**114**
	RST20i6	Steckverbinder, Geräteanschlüsse, 6-polig	**130**
	RST20i7	Steckverbinder, Geräteanschlüsse, 7-polig	**142**
	RST25i3	Steckverbinder, Geräteanschlüsse, Konfektionierte Leitungen, 3-polig	**154**
	RST25i5	Steckverbinder, Geräteanschlüsse, Konfektionierte Leitungen, 5-polig	**160**
	RST20/25	Zubehör	**168**
RST® CLASSIC ATEX	Einleitung – Codierungen RST20		**176**
	RST20i2	Steckverbinder, Geräteanschlüsse, Verteiler, 2-polig	**178**
	RST20i3	Steckverbinder, Geräteanschlüsse, Verteiler, 3-polig	**182**
	RST20i4	Steckverbinder, Geräteanschlüsse, Verteiler, 4-polig	**188**
	RST20i5	Steckverbinder, Geräteanschlüsse, Verteiler, 5-polig	**192**
RST® POWER	Einleitung – Codierungen RST50		**196**
	RST50i4	Steckverbinder, Geräteanschlüsse, 4-polig	**198**
	RST50i5	Steckverbinder, Geräteanschlüsse, 5-polig	**200**
	RST50	Zubehör	**202**
Facts & Data	Allgemeine Hinweise + Technische Daten		**204**
Index			**246**
Informationen und Kontakte			**267**

Informationen bezüglich Einsatzgrenzen, Hinweise, verwendete Materialen finden Sie unter Facts & Data.

RST® MICRO

Die Miniatursteckverbinder für LED Leuchten, Signale und Netz.

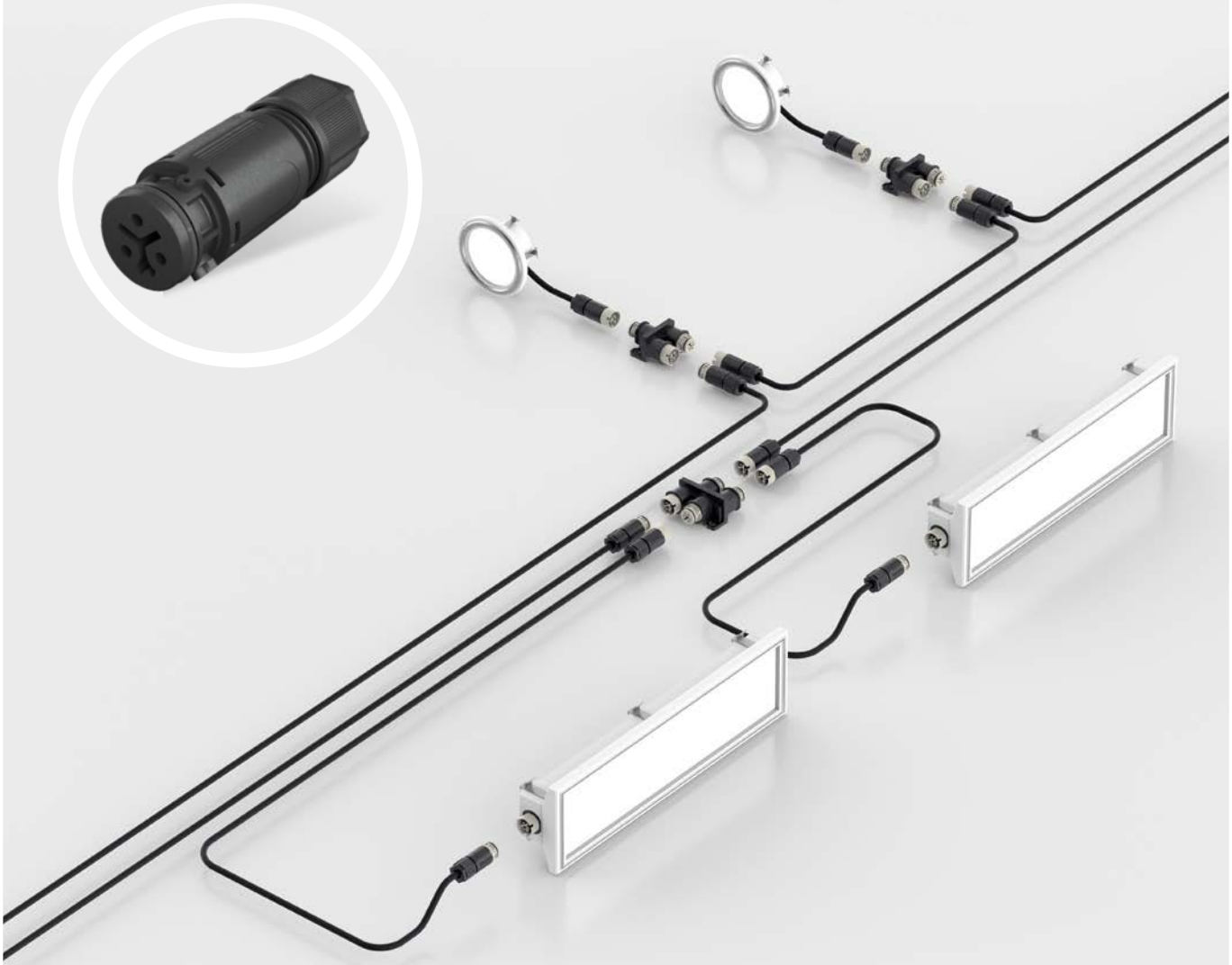

MERKMALE

+ 2- bis 5-polig
+ 8 A Bemessungsstrom
+ Optional in längsdichter Ausführung (Wasserstopp) erhältlich
+ Mechanische + farbige Codierung

Technische Änderungen vorbehalten

RST08i2

Mechanische Codierung (Ansicht auf Steckgesicht Buchsenteil)	**schwarz**	**lichtblau**	**schiefergrau**	**kieselgrau**
Arbeitsspannung (Anwendung)	250 V	250/400 V	~50/-120 V	~50/-120 V
Polkennzeichnung	1, 2/N	1, 2/N	1, 2	1, 2

RST08i3

Mechanische Codierung (Ansicht auf Steckgesicht Buchsenteil)	**schwarz**	**lichtblau**	**schiefergrau**	**kieselgrau**
Arbeitsspannung (Anwendung)	250 V mit PE	250/400 V	~50/-120 V	~50/-120 V mit PE
Polkennzeichnung	1, PE, 2/N	1, 2/N, 3	1, 2, 3	1, 2, PE

RST08i4

Mechanische Codierung (Ansicht auf Steckgesicht Buchsenteil)	**schwarz**	**lichtblau**	**schiefergrau**	**kieselgrau**
Arbeitsspannung (Anwendung)	250/400 V mit PE	250/400 V	~50/-120 V	~50/-120 V mit PE
Polkennzeichnung	1, PE, 2/N, 3	1, 2/N, 3, 4	1, 2, 3, 4	1, 2/N, 3, 4, PE

RST08i5

Mechanische Codierung (Ansicht auf Steckgesicht Buchsenteil)	**schwarz**	**lichtblau**	**schiefergrau**	**kieselgrau**
Arbeitsspannung (Anwendung)	250/400 V mit PE	250/400 V	~50/-120 V	~50/-120 V mit PE
Polkennzeichnung	1, 2/N, 3, 4, PE	1, 2/N, 3, 4, 5	1, 2, 3, 4, 5	1, 2, 3, 4, PE

RST08I2, STECKVERBINDER, 2-POLIG

SCHRAUBANSCHLUSS

TECHNISCHE DATEN

Bemessungsstrom:	8 A	Anschlussquerschnitt feindrähtig:	0,22 mm² - 1 mm²
Schutzart (IP):	IP66/68 (3m;2h) /IP69	Anschlussquerschnitt eindrähtig:	0,2 mm² - 1 mm²
Anschlüsse pro Pol:	1		
Verriegelbar:	selbstverriegelnd (von Hand lösbar)		

Weitere technische Daten, siehe facts & data.

Buchse **Stecker**

gerade, für Leitungen Ø 4-7 mm, mit Kontaktabdichtung

Codierfarbe	Anwendung	Polkennzeichnung	Buchse Bestell-Nr.	Stecker Bestell-Nr.
■ schwarz	250/400 V	1, 2/N	4L.021.3043.1	4L.022.3043.1
■ lichtblau	250/400 V	1, 2/N	4L.021.3043.9	4L.022.3043.9
■ kieselgrau	~50/-120 V	1, 2	4L.021.3041.8	4L.022.3041.8
■ schiefergrau	~50/-120 V	1, 2	4L.021.3041.4	4L.022.3041.4

Buchse **Stecker**

gerade, für Leitungen Ø 4-7 mm

Codierfarbe	Anwendung	Polkennzeichnung	Buchse Bestell-Nr.	Stecker Bestell-Nr.
■ schwarz	250/400 V	1, 2/N	41.021.3043.1	41.022.3043.1
■ lichtblau	250/400 V	1, 2/N	41.021.3043.9	41.022.3043.9
■ kieselgrau	~50/-120 V	1, 2	41.021.3041.8	41.022.3041.8
■ schiefergrau	~50/-120 V	1, 2	41.021.3041.4	41.022.3041.4

RST08I2, GERÄTEANSCHLUSS, M14, 2-POLIG

SCHRAUBANSCHLUSS

TECHNISCHE DATEN

Bemessungsstrom:	8 A	Anschlussquerschnitt feindrähtig:	0,22 mm² - 1 mm²
Schutzart (IP):	IP66/68 (3m;2h) /IP69	Anschlussquerschnitt eindrähtig:	0,2 mm² - 1 mm²
Anschlüsse pro Pol:	1	Weitere technische Daten, siehe facts & data.	
Verriegelbar:	selbstverriegelnd (von Hand lösbar)		

Buchse **Stecker**

Standard, gerade, mit Kontaktabdichtung

Codierfarbe	Anwendung	Polkennzeichnung	Buchse Bestell-Nr.	Stecker Bestell-Nr.
■ schwarz	250/400 V	1, 2/N	4L.021.4043.1	4L.022.4043.1
■ lichtblau	250/400 V	1, 2/N	4L.021.4043.9	4L.022.4043.9
■ kieselgrau	~50/-120 V	1, 2	4L.021.4041.8	4L.022.4041.8
■ schiefergrau	~50/-120 V	1, 2	4L.021.4041.4	4L.022.4041.4

Buchse **Stecker**

Standard, gerade

Codierfarbe	Anwendung	Polkennzeichnung	Buchse Bestell-Nr.	Stecker Bestell-Nr.
■ schwarz	250/400 V	1, 2/N	41.021.4043.1	41.022.4043.1
■ lichtblau	250/400 V	1, 2/N	41.021.4043.9	41.022.4043.9
■ kieselgrau	~50/-120 V	1, 2	41.021.4041.8	41.022.4041.8
■ schiefergrau	~50/-120 V	1, 2	41.021.4041.4	41.022.4041.4

RST08I2, VERTEILER, 2-POLIG

TECHNISCHE DATEN			
Bemessungsstrom:	8 A	Verriegelbar:	selbstverriegelnd (von Hand lösbar)
Schutzart (IP):	IP66/68 (3m;2h) /IP69		

Weitere technische Daten, siehe facts & data.

Verteilerblock 1E / 2A, Parallelschaltung, mit Befestigungsmöglichkeit

Codierfarbe	Anwendung	Polkennzeichnung	Bestell-Nr.
■ schwarz	250/400 V	1, 2/N	4L.020.1143.1
■ lichtblau	250/400 V	1, 2/N	4L.020.1143.9
■ schiefergrau	~50/-120 V	1, 2	4L.020.1141.4

Verteilerblock 1E / 2A, Serienschaltung, mit Befestigungsmöglichkeit

Codierfarbe	Anwendung	Polkennzeichnung	Bestell-Nr.
■ kieselgrau	~50/-120 V	1, 2	4L.020.1241.8

Verteilerblock 1E / 3A, Parallelschaltung, mit Befestigungsmöglichkeit

Codierfarbe	Anwendung	Polkennzeichnung	Bestell-Nr.
■ schwarz	250/400 V	1, 2/N	4L.020.0143.1
■ lichtblau	250/400 V	1, 2/N	4L.020.0143.9
■ schiefergrau	~50/-120 V	1, 2	4L.020.0141.4

Verteilerblock 1E / 3A, Serienschaltung, mit Befestigungsmöglichkeit

Codierfarbe	Anwendung	Polkennzeichnung	Bestell-Nr.
■ kieselgrau	~50/-120 V	1, 2	4L.020.0241.8

RST08I2, KONFEKTIONIERTE LEITUNG, 2-POLIG

0,75 mm², 6 A

TECHNISCHE DATEN

Bemessungsstrom:	6 A	Bauart:	Kabelverschraubung
Schutzart (IP):	IP66/68 (3m;2h) /IP69	Weitere technische Daten, siehe facts & data.	
Verriegelbar:	selbstverriegelnd (von Hand lösbar)		

Verbindungsleitung, Buchse - Stecker

H05RN-F
Halogenhaltig

		Länge (m)	Bestell-Nr.
Farbe der Leitung:			■ schwarz
Codierfarbe:	■ schwarz	0,5	4L.427.0530.1
Anwendung:	250/400 V	1	4L.427.1030.1
Polkennzeichnung:	1, 2/N	1,5	4L.427.1530.1
mit Kontaktabdichtung		2	4L.427.2030.1
		2,5	4L.427.2530.1
		3	4L.427.3030.1
		4	4L.427.4030.1
Farbe der Leitung:			■ schwarz
Codierfarbe:	■ schwarz	0,5	41.427.0530.1
Anwendung:	250/400 V	1	41.427.1030.1
Polkennzeichnung:	1, 2/N	1,5	41.427.1530.1
		2	41.427.2030.1
		2,5	41.427.2530.1
		3	41.427.3030.1
		4	41.427.4030.1
Farbe der Leitung:			■ schwarz
Codierfarbe:	■ lichtblau	0,5	4L.427.0530.9
Anwendung:	250/400 V	1	4L.427.1030.9
Polkennzeichnung:	1, 2/N	1,5	4L.427.1530.9
mit Kontaktabdichtung		2	4L.427.2030.9
		2,5	4L.427.2530.9
		3	4L.427.3030.9
		4	4L.427.4030.9
Farbe der Leitung:			■ schwarz
Codierfarbe:	■ lichtblau	0,5	41.427.0530.9
Anwendung:	250/400 V	1	41.427.1030.9
Polkennzeichnung:	1, 2/N	1,5	41.427.1530.9
		2	41.427.2030.9
		2,5	41.427.2530.9
		3	41.427.3030.9
		4	41.427.4030.9
Farbe der Leitung:			■ schwarz
Codierfarbe:	■ kieselgrau	0,5	4L.427.0532.8
Anwendung:	~50/-120 V	1	4L.427.1032.8
Polkennzeichnung:	1, 2	1,5	4L.427.1532.8
mit Kontaktabdichtung		2	4L.427.2032.8
		2,5	4L.427.2532.8
		3	4L.427.3032.8
		4	4L.427.4032.8
Farbe der Leitung:			■ schwarz
Codierfarbe:	■ kieselgrau	0,5	41.427.0532.8
Anwendung:	~50/-120 V	1	41.427.1032.8
Polkennzeichnung:	1, 2	1,5	41.427.1532.8
		2	41.427.2032.8
		2,5	41.427.2532.8
		3	41.427.3032.8
		4	41.427.4032.8
Farbe der Leitung:			■ schwarz
Codierfarbe:	■ schiefergrau	0,5	4L.427.0532.4
Anwendung:	~50/-120 V	1	4L.427.1032.4
Polkennzeichnung:	1, 2	1,5	4L.427.1532.4
mit Kontaktabdichtung		2	4L.427.2032.4
		2,5	4L.427.2532.4
		3	4L.427.3032.4
		4	4L.427.4032.4
Farbe der Leitung:			■ schwarz
Codierfarbe:	■ schiefergrau	0,5	41.427.0532.4
Anwendung:	~50/-120 V	1	41.427.1032.4
Polkennzeichnung:	1, 2	1,5	41.427.1532.4
		2	41.427.2032.4
		2,5	41.427.2532.4
		3	41.427.3032.4
		4	41.427.4032.4

RST08I2, KONFEKTIONIERTE LEITUNG, 2-POLIG

0,75 mm², 6 A

TECHNISCHE DATEN

Bemessungsstrom:	6 A	Leiterendenbehandlung:	ultraschallverdichtete Adenden
Schutzart (IP):	IP66/68 (3m;2h) /IP69		
Verriegelbar:	selbstverriegelnd (von Hand lösbar)	Bauart:	Kabelverschraubung

Weitere technische Daten, siehe facts & data.

Anschlussleitung, Buchse - freies Ende

H05RN-F
Halogenhaltig

		Länge (m)	Bestell-Nr.
Farbe der Leitung:			■ schwarz
Codierfarbe:	■ schwarz	0,5	4L.427.0533.1
Anwendung:	250/400 V	1	4L.427.1033.1
Polkennzeichnung:	1, 2/N	1,5	4L.427.1533.1
mit Kontaktabdichtung		2	4L.427.2033.1
		2,5	4L.427.2533.1
		3	4L.427.3033.1
		4	4L.427.4033.1
Farbe der Leitung:			■ schwarz
Codierfarbe:	■ schwarz	0,5	41.427.0533.1
Anwendung:	250/400 V	1	41.427.1033.1
Polkennzeichnung:	1, 2/N	1,5	41.427.1533.1
		2	41.427.2033.1
		2,5	41.427.2533.1
		3	41.427.3033.1
		4	41.427.4033.1
Farbe der Leitung:			■ schwarz
Codierfarbe:	■ lichtblau	0,5	41.427.0533.9
Anwendung:	250/400 V		4L.427.0533.9
Polkennzeichnung:	1, 2/N	1	4L.427.1033.9
mit Kontaktabdichtung		1,5	4L.427.1533.9
		2	4L.427.2033.9
		2,5	4L.427.2533.9
		3	4L.427.3033.9
		4	4L.427.4033.9
Farbe der Leitung:			■ schwarz
Codierfarbe:	■ lichtblau	1	41.427.1033.9
Anwendung:	250/400 V	1,5	41.427.1533.9
Polkennzeichnung:	1, 2/N	2	41.427.2033.9
		2,5	41.427.2533.9
		3	41.427.3033.9
		4	41.427.4033.9
Farbe der Leitung:			■ schwarz
Codierfarbe:	■ kieselgrau	0,5	4L.427.0537.8
Anwendung:	~50/-120 V	1	4L.427.1037.8
Polkennzeichnung:	1, 2	1,5	4L.427.1537.8
mit Kontaktabdichtung		2	4L.427.2037.8
		2,5	4L.427.2537.8
		3	4L.427.3037.8
		4	4L.427.4037.8
Farbe der Leitung:			■ schwarz
Codierfarbe:	■ kieselgrau	0,5	41.427.0537.8
Anwendung:	~50/-120 V	1	41.427.1037.8
Polkennzeichnung:	1, 2	1,5	41.427.1537.8
		2	41.427.2037.8
		2,5	41.427.2537.8
		3	41.427.3037.8
		4	41.427.4037.8
Farbe der Leitung:			■ schwarz
Codierfarbe:	■ schiefergrau	0,5	4L.427.0537.4
Anwendung:	~50/-120 V	1	4L.427.1037.4
Polkennzeichnung:	1, 2	1,5	4L.427.1537.4
mit Kontaktabdichtung		2	4L.427.2037.4
		2,5	4L.427.2537.4
		3	4L.427.3037.4
		4	4L.427.4037.4
Farbe der Leitung:			■ schwarz
Codierfarbe:	■ schiefergrau	0,5	41.427.0537.4
Anwendung:	~50/-120 V	1	41.427.1037.4
Polkennzeichnung:	1, 2	1,5	41.427.1537.4
		2	41.427.2037.4
		2,5	41.427.2537.4
		3	41.427.3037.4
		4	41.427.4037.4

Technische Änderungen vorbehalten

RST08I2, KONFEKTIONIERTE LEITUNG, 2-POLIG

0,75 mm², 6 A

TECHNISCHE DATEN

Bemessungsstrom:	6 A	Leiterendenbehandlung:	ultraschallverdichtete Adenden
Schutzart (IP):	IP66/68 (3m;2h) /IP69		
Verriegelbar:	selbstverriegelnd (von Hand lösbar)	Bauart:	Kabelverschraubung

Weitere technische Daten, siehe facts & data.

Anschlussleitung, Stecker - freies Ende

H05RN-F
Halogenhaltig

		Länge (m)	Bestell-Nr.
Farbe der Leitung:			■ schwarz
Codierfarbe:	■ schwarz	0,5	4L.427.0534.1
Anwendung:	250/400 V	1	4L.427.1034.1
Polkennzeichnung:	1, 2/N	1,5	4L.427.1534.1
mit Kontaktabdichtung		2	4L.427.2034.1
		2,5	4L.427.2534.1
		3	4L.427.3034.1
		4	4L.427.4034.1
Farbe der Leitung:			■ schwarz
Codierfarbe:	■ schwarz	0,5	41.427.0534.1
Anwendung:	250/400 V	1	41.427.1034.1
Polkennzeichnung:	1, 2/N	1,5	41.427.1534.1
		2	41.427.2034.1
		2,5	41.427.2534.1
		3	41.427.3034.1
		4	41.427.4034.1
Farbe der Leitung:			■ schwarz
Codierfarbe:	■ lichtblau	0,5	4L.427.0534.9
Anwendung:	250/400 V	1	4L.427.1034.9
Polkennzeichnung:	1, 2/N	1,5	4L.427.1534.9
mit Kontaktabdichtung		2	4L.427.2034.9
		2,5	4L.427.2534.9
		3	4L.427.3034.9
		4	4L.427.4034.9
Farbe der Leitung:			■ schwarz
Codierfarbe:	■ lichtblau	0,5	41.427.0534.9
Anwendung:	250/400 V	1	41.427.1034.9
Polkennzeichnung:	1, 2/N	1,5	41.427.1534.9
		2	41.427.2034.9
		2,5	41.427.2534.9
		3	41.427.3034.9
		4	41.427.4034.9
Farbe der Leitung:			■ schwarz
Codierfarbe:	■ kieselgrau	0,5	4L.427.0538.8
Anwendung:	~50/-120 V	1	4L.427.1038.8
Polkennzeichnung:	1, 2	1,5	4L.427.1538.8
mit Kontaktabdichtung		2	4L.427.2038.8
		2,5	4L.427.2538.8
		3	4L.427.3038.8
		4	4L.427.4038.8
Farbe der Leitung:			■ schwarz
Codierfarbe:	■ kieselgrau	0,5	41.427.0538.8
Anwendung:	~50/-120 V	1	41.427.1038.8
Polkennzeichnung:	1, 2	1,5	41.427.1538.8
		2	41.427.2038.8
		2,5	41.427.2538.8
		3	41.427.3038.8
		4	41.427.4038.8
Farbe der Leitung:			■ schwarz
Codierfarbe:	■ schiefergrau	0,5	4L.427.0538.4
Anwendung:	~50/-120 V	1	4L.427.1038.4
Polkennzeichnung:	1, 2	1,5	4L.427.1538.4
mit Kontaktabdichtung		2	4L.427.2038.4
		2,5	4L.427.2538.4
		3	4L.427.3038.4
		4	4L.427.4038.4
Farbe der Leitung:			■ schwarz
Codierfarbe:	■ schiefergrau	0,5	41.427.0538.4
Anwendung:	~50/-120 V	1	41.427.1038.4
Polkennzeichnung:	1, 2	1,5	41.427.1538.4
		2	41.427.2038.4
		2,5	41.427.2538.4
		3	41.427.3038.4
		4	41.427.4038.4

RST08I3, STECKVERBINDER, 3-POLIG

SCHRAUBANSCHLUSS

TECHNISCHE DATEN

Bemessungsstrom:	8 A	Anschlussquerschnitt feindrähtig:	0,22 mm² - 1 mm²
Schutzart (IP):	IP66/68 (3m;2h) /IP69	Anschlussquerschnitt eindrähtig:	0,2 mm² - 1 mm²
Anschlüsse pro Pol:	1	Weitere technische Daten, siehe facts & data.	
Verriegelbar:	selbstverriegelnd (von Hand lösbar)		

Buchse **Stecker**

gerade, für Leitungen Ø 4-7 mm, mit Kontaktabdichtung

Codierfarbe	Anwendung	Polkennzeichnung	Buchse Bestell-Nr.	Stecker Bestell-Nr.
■ schwarz	250/400 V mit PE	1, PE, 2/N	4L.031.3053.1	4L.032.3053.1
■ lichtblau	250/400 V	1, 2/N, 3	4L.031.3043.9	4L.032.3043.9
■ kieselgrau	~50/-120 V mit PE	1, 2, PE	4L.031.3051.8	4L.032.3051.8
■ schiefergrau	~50/-120 V	1, 2, 3	4L.031.3041.4	4L.032.3041.4

Buchse **Stecker**

gerade, für Leitungen Ø 4-7 mm

Codierfarbe	Anwendung	Polkennzeichnung	Buchse Bestell-Nr.	Stecker Bestell-Nr.
■ schwarz	250/400 V mit PE	1, PE, 2/N	41.031.3053.1	41.032.3053.1
■ lichtblau	250/400 V	1, 2/N, 3	41.031.3043.9	41.032.3043.9
■ kieselgrau	~50/-120 V mit PE	1, 2, PE	41.031.3051.8	41.032.3051.8
■ schiefergrau	~50/-120 V	1, 2, 3	41.031.3041.4	41.032.3041.4

RST08I3, GERÄTEANSCHLUSS, M14, 3-POLIG

SCHRAUBANSCHLUSS

TECHNISCHE DATEN

Bemessungsstrom:	8 A	Anschlussquerschnitt feindrähtig:	0,22 mm² - 1 mm²
Schutzart (IP):	IP66/68 (3m;2h) /IP69	Anschlussquerschnitt eindrähtig:	0,2 mm² - 1 mm²
Anschlüsse pro Pol:	1	Weitere technische Daten, siehe facts & data.	
Verriegelbar:	selbstverriegelnd (von Hand lösbar)		

Buchse

Stecker

Standard, gerade, mit Kontaktabdichtung

Codierfarbe	Anwendung	Polkennzeichnung	Buchse Bestell-Nr.	Stecker Bestell-Nr.
■ schwarz	250/400 V mit PE	1, PE, 2/N	4L.031.4053.1	4L.032.4053.1
■ lichtblau	250/400 V	1, 2/N, 3	4L.031.4043.9	4L.032.4043.9
■ kieselgrau	~50/-120 V mit PE	1, 2, PE	4L.031.4051.8	4L.032.4051.8
■ schiefergrau	~50/-120 V	1, 2, 3	4L.031.4041.4	4L.032.4041.4

Buchse

Stecker

Standard, gerade

Codierfarbe	Anwendung	Polkennzeichnung	Buchse Bestell-Nr.	Stecker Bestell-Nr.
■ schwarz	250/400 V mit PE	1, PE, 2/N	41.031.4053.1	41.032.4053.1
■ lichtblau	250/400 V	1, 2/N, 3	41.031.4043.9	41.032.4043.9
■ kieselgrau	~50/-120 V mit PE	1, 2, PE	41.031.4051.8	41.032.4051.8
■ schiefergrau	~50/-120 V	1, 2, 3	41.031.4041.4	41.032.4041.4

RST08I3, VERTEILER, 3-POLIG

TECHNISCHE DATEN			
Bemessungsstrom:	8 A	Verriegelbar:	selbstverriegelnd (von Hand lösbar)
Schutzart (IP):	IP66/68 (3m;2h) /IP69		

Weitere technische Daten, siehe facts & data.

Verteilerblock 1E / 2A, Parallelschaltung, mit Befestigungsmöglichkeit

Codierfarbe	Anwendung	Polkennzeichnung	Bestell-Nr.
■ schwarz	250/400 V mit PE	1, PE, 2/N	4L.030.1153.1
■ lichtblau	250/400 V	1, 2/N, 3	4L.030.1143.9
■ schiefergrau	~50/-120 V	1, 2, 3	4L.030.1141.4

Verteilerblock 1E / 2A, Serienschaltung, mit Befestigungsmöglichkeit

Codierfarbe	Anwendung	Polkennzeichnung	Bestell-Nr.
■ kieselgrau	~50/-120 V mit PE	1, 2, PE	4L.030.1351.8

Verteilerblock 1E / 3A, Parallelschaltung, mit Befestigungsmöglichkeit

Codierfarbe	Anwendung	Polkennzeichnung	Bestell-Nr.
■ schwarz	250/400 V mit PE	1, PE, 2/N	4L.030.0153.1
■ lichtblau	250/400 V	1, 2/N, 3	4L.030.0143.9
■ schiefergrau	~50/-120 V	1, 2, 3	4L.030.0141.4

Verteilerblock 1E / 3A, Serienschaltung, mit Befestigungsmöglichkeit

Codierfarbe	Anwendung	Polkennzeichnung	Bestell-Nr.
■ kieselgrau	~50/-120 V mit PE	1, 2, PE	4L.030.0351.8

Technische Änderungen vorbehalten

RST08I3, KONFEKTIONIERTE LEITUNG, 3-POLIG

0,75 mm²

TECHNISCHE DATEN

Schutzart (IP):	IP66/68 (3m;2h) /IP69	Bauart:	Kabelverschraubung
Verriegelbar:	selbstverriegelnd (von Hand lösbar)	Weitere technische Daten, siehe facts & data.	

Verbindungsleitung, Buchse - Stecker

H05RN-F
Halogenhaltig

		Länge (m)	Bestell-Nr.
Farbe der Leitung:			■ schwarz
Codierfarbe:	■ schwarz	0,5	4L.437.0530.1
Anwendung:	250/400 V mit PE	1	4L.437.1030.1
Polkennzeichnung:	1, PE, 2/N	1,5	4L.437.1530.1
mit Kontaktabdichtung		2	4L.437.2030.1
		2,5	4L.437.2530.1
		3	4L.437.3030.1
		4	4L.437.4030.1
Farbe der Leitung:			■ schwarz
Codierfarbe:	■ schwarz	0,5	41.437.0530.1
Anwendung:	250/400 V mit PE	1	41.437.1030.1
Polkennzeichnung:	1, PE, 2/N	1,5	41.437.1530.1
		2	41.437.2030.1
		2,5	41.437.2530.1
		3	41.437.3030.1
		4	41.437.4030.1
Farbe der Leitung:			■ schwarz
Codierfarbe:	■ kieselgrau	0,5	4L.437.0532.8
Anwendung:	~50/-120 V mit PE	1	4L.437.1032.8
Polkennzeichnung:		1,5	4L.437.1532.8
mit Kontaktabdichtung		2	4L.437.2032.8
		2,5	4L.437.2532.8
		3	4L.437.3032.8
		4	4L.437.4032.8
Farbe der Leitung:			■ schwarz
Codierfarbe:	■ kieselgrau	0,5	41.437.0532.8
Anwendung:	~50/-120 V mit PE	1	41.437.1032.8
Polkennzeichnung:	1, 2, PE	1,5	41.437.1532.8
		2	41.437.2032.8
		2,5	41.437.2532.8
		3	41.437.3032.8
		4	41.437.4032.8

RST08I3, KONFEKTIONIERTE LEITUNG, 3-POLIG

0,75 mm², 6 A

TECHNISCHE DATEN

Bemessungsstrom:	6 A	Leiterendenbehandlung:	ultraschallverdichtete Adenden
Schutzart (IP):	IP66/68 (3m;2h) /IP69		
Verriegelbar:	selbstverriegelnd (von Hand lösbar)	Bauart:	Kabelverschraubung

Weitere technische Daten, siehe facts & data.

Anschlussleitung, Buchse - freies Ende

H05RN-F
Halogenhaltig

		Länge (m)	Bestell-Nr.
Farbe der Leitung:			■ schwarz
Codierfarbe:	■ schwarz	0,5	4L.437.0533.1
Anwendung:	250/400 V mit PE	1	4L.437.1033.1
Polkennzeichnung:	1, PE, 2/N	1,5	4L.437.1533.1
mit Kontaktabdichtung		2	4L.437.2033.1
		2,5	4L.437.2533.1
		3	4L.437.3033.1
		4	4L.437.4033.1
Farbe der Leitung:			■ schwarz
Codierfarbe:	■ schwarz	0,5	41.437.0533.1
Anwendung:	250/400 V mit PE	1	41.437.1033.1
Polkennzeichnung:	1, PE, 2/N	1,5	41.437.1533.1
		2	41.437.2033.1
		2,5	41.437.2533.1
		3	41.437.3033.1
		4	41.437.4033.1
Farbe der Leitung:			■ schwarz
Codierfarbe:	■ kieselgrau	0,5	4L.437.0537.8
Anwendung:	~50/-120 V mit PE	1	4L.437.1037.8
Polkennzeichnung:	1, 2, PE	1,5	4L.437.1537.8
mit Kontaktabdichtung		2	4L.437.2037.8
		2,5	4L.437.2537.8
		3	4L.437.3037.8
		4	4L.437.4037.8
Farbe der Leitung:			■ schwarz
Codierfarbe:	■ kieselgrau	0,5	41.437.0537.8
Anwendung:	~50/-120 V mit PE	1	41.437.1037.8
Polkennzeichnung:	1, 2, PE	1,5	41.437.1537.8
		2	41.437.2037.8
		2,5	41.437.2537.8
		3	41.437.3037.8
		4	41.437.4037.8

RST08I3, KONFEKTIONIERTE LEITUNG, 3-POLIG

0,75 mm², 6 A

TECHNISCHE DATEN

Bemessungsstrom:	6 A	Leiterendenbehandlung:	ultraschallverdichtete Adenden
Schutzart (IP):	IP66/68 (3m;2h) /IP69		
Verriegelbar:	selbstverriegelnd (von Hand lösbar)	Bauart:	Kabelverschraubung

Weitere technische Daten, siehe facts & data.

Anschlussleitung, Stecker - freies Ende

H05RN-F
Halogenhaltig

		Länge (m)	Bestell-Nr.
Farbe der Leitung:			■ schwarz
Codierfarbe:	■ schwarz	0,5	4L.437.0534.1
Anwendung:	250/400 V mit PE	1	4L.437.1034.1
Polkennzeichnung:	1, PE, 2/N	1,5	4L.437.1534.1
mit Kontaktabdichtung		2	4L.437.2034.1
		2,5	4L.437.2534.1
		3	4L.437.3034.1
		4	4L.437.4034.1
Farbe der Leitung:			■ schwarz
Codierfarbe:	■ schwarz	0,5	41.437.0534.1
Anwendung:	250/400 V mit PE	1	41.437.1034.1
Polkennzeichnung:	1, PE, 2/N	1,5	41.437.1534.1
		2	41.437.2034.1
		2,5	41.437.2534.1
		3	41.437.3034.1
		4	41.437.4034.1
Farbe der Leitung:			■ schwarz
Codierfarbe:	■ kieselgrau	0,5	4L.437.0538.8
Anwendung:	~50/-120 V mit PE	1	4L.437.1038.8
Polkennzeichnung:	1, 2, PE	1,5	4L.437.1538.8
mit Kontaktabdichtung		2	4L.437.2038.8
		2,5	4L.437.2538.8
		3	4L.437.3038.8
		4	4L.437.4038.8
Farbe der Leitung:			■ schwarz
Codierfarbe:	■ kieselgrau	0,5	41.437.0538.8
Anwendung:	~50/-120 V mit PE	1	41.437.1038.8
Polkennzeichnung:	1, 2, PE	1,5	41.437.1538.8
		2	41.437.2038.8
		2,5	41.437.2538.8
		3	41.437.3038.8
		4	41.437.4038.8

RST08I4, STECKVERBINDER, 4-POLIG

SCHRAUBANSCHLUSS

TECHNISCHE DATEN

Bemessungsstrom:	8 A	Anschlussquerschnitt feindrähtig:	0,22 mm² - 1 mm²
Schutzart (IP):	IP66/68 (3m;2h) /IP69	Anschlussquerschnitt eindrähtig:	0,2 mm² - 1 mm²
Anschlüsse pro Pol:	1	Weitere technische Daten, siehe facts & data.	
Verriegelbar:	selbstverriegelnd (von Hand lösbar)		

Buchse **Stecker**

steckbar, gerade, für Leitungen Ø 5-10,6 mm, mit Kontaktabdichtung

Codierfarbe	Anwendung	Polkennzeichnung	Buchse Bestell-Nr.	Stecker Bestell-Nr.
■ schwarz	250/400 V mit PE	1, PE, 2/N, 3	4L.041.3053.1	4L.042.3053.1
■ lichtblau	250/400 V	1, 2/N, 3, 4	4L.041.3043.9	4L.042.3043.9
■ kieselgrau	~50/-120 V	1, 2, 3, 4	4L.041.3041.8	4L.042.3041.8
■ schiefergrau	~50/-120 V	1, 2, 3, 4	4L.041.3041.4	4L.042.3041.4

Buchse **Stecker**

steckbar, gerade, für Leitungen Ø 5-10,6 mm

Codierfarbe	Anwendung	Polkennzeichnung	Buchse Bestell-Nr.	Stecker Bestell-Nr.
■ schwarz	250/400 V mit PE	1, PE, 2/N, 3	41.041.3053.1	41.042.3053.1
■ lichtblau	250/400 V	1, 2/N, 3, 4	41.041.3043.9	41.042.3043.9
■ kieselgrau	~50/-120 V	1, 2, 3, 4	41.041.3041.8	41.042.3041.8
■ schiefergrau	~50/-120 V	1, 2, 3, 4	41.041.3041.4	41.042.3041.4

RST08I4, GERÄTEANSCHLUSS, M16,6, 4-POLIG

SCHRAUBANSCHLUSS

TECHNISCHE DATEN

Bemessungsstrom:	8 A	Anschlussquerschnitt feindrähtig:	0,22 mm² - 1 mm²
Schutzart (IP):	IP66/68 (3m;2h) /IP69	Anschlussquerschnitt eindrähtig:	0,2 mm² - 1 mm²
Anschlüsse pro Pol:	1	Weitere technische Daten, siehe facts & data.	
Verriegelbar:	selbstverriegelnd (von Hand lösbar)		

Buchse **Stecker**

Standard, gerade, mit Kontaktabdichtung

Codierfarbe	Anwendung	Polkennzeichnung	Buchse Bestell-Nr.	Stecker Bestell-Nr.
■ schwarz	250/400 V mit PE	1, PE, 2/N, 3	4L.041.4053.1	4L.042.4053.1
■ lichtblau	250/400 V	1, 2/N, 3, 4	4L.041.4043.9	4L.042.4043.9
■ kieselgrau	~50/-120 V	1, 2, 3, 4	4L.041.4041.8	4L.042.4041.8
■ schiefergrau	~50/-120 V	1, 2, 3, 4	4L.041.4041.4	4L.042.4041.4

Buchse **Stecker**

Standard, gerade

Codierfarbe	Anwendung	Polkennzeichnung	Buchse Bestell-Nr.	Stecker Bestell-Nr.
■ schwarz	250/400 V mit PE	1, PE, 2/N, 3	41.041.4053.1	41.042.4053.1
■ lichtblau	250/400 V	1, 2/N, 3, 4	41.041.4043.9	41.042.4043.9
■ kieselgrau	~50/-120 V	1, 2, 3, 4	41.041.4041.8	41.042.4041.8
■ schiefergrau	~50/-120 V	1, 2, 3, 4	41.041.4041.4	41.042.4041.4

RST08I4, VERTEILER, 4-POLIG

TECHNISCHE DATEN			
Bemessungsstrom:	8 A	Verriegelbar:	selbstverriegelnd (von Hand lösbar)
Schutzart (IP):	IP66/68 (3m;2h) /IP69		

Weitere technische Daten, siehe facts & data.

Verteilerblock 1E / 2A, Parallelschaltung, mit Befestigungsmöglichkeit

Codierfarbe	Anwendung	Polkennzeichnung	Bestell-Nr.
■ schwarz	250/400 V mit PE	1, PE, 2/N, 3	4L.040.1153.1
■ lichtblau	250/400 V	1, 2/N, 3, 4	4L.040.1143.9
■ kieselgrau	~50/-120 V	1, 2, 3, 4	4L.040.1141.8
■ schiefergrau	~50/-120 V	1, 2, 3, 4	4L.040.1141.4

Verteilerblock 1E / 3A, Parallelschaltung, mit Befestigungsmöglichkeit

Codierfarbe	Anwendung	Polkennzeichnung	Bestell-Nr.
■ schwarz	250/400 V mit PE	1, PE, 2/N, 3	4L.040.0153.1
■ lichtblau	250/400 V	1, 2/N, 3, 4	4L.040.0143.9
■ kieselgrau	~50/-120 V	1, 2, 3, 4	4L.040.0141.8
■ schiefergrau	~50/-120 V	1, 2, 3, 4	4L.040.0141.4

RST08I5, STECKVERBINDER, 5-POLIG

SCHRAUBANSCHLUSS

TECHNISCHE DATEN			
Bemessungsstrom:	8 A	Anschlussquerschnitt feindrähtig:	0,22 mm² - 1 mm²
Schutzart (IP):	IP66/68 (3m;2h) /IP69	Anschlussquerschnitt eindrähtig:	0,2 mm² - 1 mm²
Anschlüsse pro Pol:	1	Weitere technische Daten, siehe facts & data.	
Verriegelbar:	selbstverriegelnd (von Hand lösbar)		

Buchse **Stecker**

gerade, für Leitungen Ø 5-10,6 mm, mit Kontaktabdichtung

Codierfarbe	Anwendung	Polkennzeichnung	Buchse Bestell-Nr.	Stecker Bestell-Nr.
■ schwarz	250/400 V mit PE	1, 2/N, 3, 4, PE	4L.051.3053.1	4L.052.3053.1
■ lichtblau	250/400 V	1, 2/N, 3, 4, 5	4L.051.3043.9	4L.052.3043.9
■ kieselgrau	~50/-120 V mit PE	1, 2, 3, 4, PE	4L.051.3051.8	4L.052.3051.8
■ schiefergrau	~50/-120 V	1, 2, 3, 4, 5	4L.051.3041.4	4L.052.3041.4

Buchse **Stecker**

gerade, für Leitungen Ø 5-10,6 mm

Codierfarbe	Anwendung	Polkennzeichnung	Buchse Bestell-Nr.	Stecker Bestell-Nr.
■ schwarz	250/400 V mit PE	1, 2/N, 3, 4, PE	41.051.3053.1	41.052.3053.1
■ lichtblau	250/400 V	1, 2/N, 3, 4, 5	41.051.3043.9	41.052.3043.9
■ kieselgrau	~50/-120 V mit PE	1, 2, 3, 4, PE	41.051.3051.8	41.052.3051.8
■ schiefergrau	~50/-120 V	1, 2, 3, 4, 5	41.051.3041.4	41.052.3041.4

RST08I5, GERÄTEANSCHLUSS, M16,6, 5-POLIG

SCHRAUBANSCHLUSS

TECHNISCHE DATEN

Bemessungsstrom:	8 A	Anschlussquerschnitt feindrähtig:	0,22 mm² - 1 mm²
Schutzart (IP):	IP66/68 (3m;2h) /IP69	Anschlussquerschnitt eindrähtig:	0,2 mm² - 1 mm²
Anschlüsse pro Pol:	1	Weitere technische Daten, siehe facts & data.	
Verriegelbar:	selbstverriegelnd (von Hand lösbar)		

Buchse **Stecker**

Standard, gerade, mit Kontaktabdichtung

Codierfarbe	Anwendung	Polkennzeichnung	Buchse Bestell-Nr.	Stecker Bestell-Nr.
■ schwarz	250/400 V mit PE	1, 2/N, 3, 4, PE	4L.051.4053.1	4L.052.4053.1
■ lichtblau	250/400 V	1, 2/N, 3, 4, 5	4L.051.4043.9	4L.052.4043.9
■ kieselgrau	~50/-120 V mit PE	1, 2, 3, 4, PE	4L.051.4051.8	4L.052.4051.8
■ schiefergrau	~50/-120 V	1, 2, 3, 4, 5	4L.051.4041.4	4L.052.4041.4

Buchse **Stecker**

Standard, gerade

Codierfarbe	Anwendung	Polkennzeichnung	Buchse Bestell-Nr.	Stecker Bestell-Nr.
■ schwarz	250/400 V mit PE	1, 2/N, 3, 4, PE	41.051.4053.1	41.052.4053.1
■ lichtblau	250/400 V	1, 2/N, 3, 4, 5	41.051.4043.9	41.052.4043.9
■ kieselgrau	~50/-120 V mit PE	1, 2, 3, 4, PE	41.051.4051.8	41.052.4051.8
■ schiefergrau	~50/-120 V	1, 2, 3, 4, 5	41.051.4041.4	41.052.4041.4

RST08I5, VERTEILER, 5-POLIG

TECHNISCHE DATEN			
Bemessungsstrom:	8 A	Verriegelbar:	selbstverriegelnd (von Hand lösbar)
Schutzart (IP):	IP66/68 (3m;2h) /IP69		

Weitere technische Daten, siehe facts & data.

Verteilerblock 1E / 2A, Parallelschaltung, mit Befestigungsmöglichkeit

Codierfarbe	Anwendung	Polkennzeichnung	Bestell-Nr.
■ schwarz	250/400 V mit PE	1, 2/N, 3, 4, PE	4L.050.1153.1
■ lichtblau	250/400 V	1, 2/N, 3, 4, 5	4L.050.1143.9
■ kieselgrau	~50/-120 V mit PE	1, 2, 3, 4, PE	4L.050.1151.8
■ schiefergrau	~50/-120 V	1, 2, 3, 4	4L.050.1141.4

Verteilerblock 1E / 3A, Parallelschaltung, mit Befestigungsmöglichkeit

Codierfarbe	Anwendung	Polkennzeichnung	Bestell-Nr.
■ schwarz	250/400 V mit PE	1, 2/N, 3, 4, PE	4L.050.0153.1
■ lichtblau	250/400 V	1, 2/N, 3, 4, 5	4L.050.0143.9
■ kieselgrau	~50/-120 V mit PE	1, 2, 3, 4, PE	4L.050.0151.8
■ schiefergrau	~50/-120 V	1, 2, 3, 4	4L.050.0141.4

RST08, ZUBEHÖR

Verschlussstück für 2-/3-polig, mit Verlierschutz, für Buchse

Farbe	Bestell-Nr.
■ schwarz	06.563.5053.1

Verschlussstück für 2-/3-polig, mit Verlierschutz, für Stecker

Farbe	Bestell-Nr.
■ schwarz	06.563.5153.1

Verschlussstück für 4-/5-polig, mit Verlierschutz, für Buchse

Farbe	Bestell-Nr.
■ schwarz	06.564.1553.1

Verschlussstück für 4-/5-polig, mit Verlierschutz, für Stecker

Farbe	Bestell-Nr.
■ schwarz	06.564.1653.1

Schraubendreher

Bestell-Nr.
06.502.6300.0

Stiftschlüssel

Bestell-Nr.
06.502.6100.0

Musterkoffer, RST08i3

Bestell-Nr.
99.436.0000.1

RST® MINI

Die kleinen Steckverbinder für engste Einbauverhältnisse.

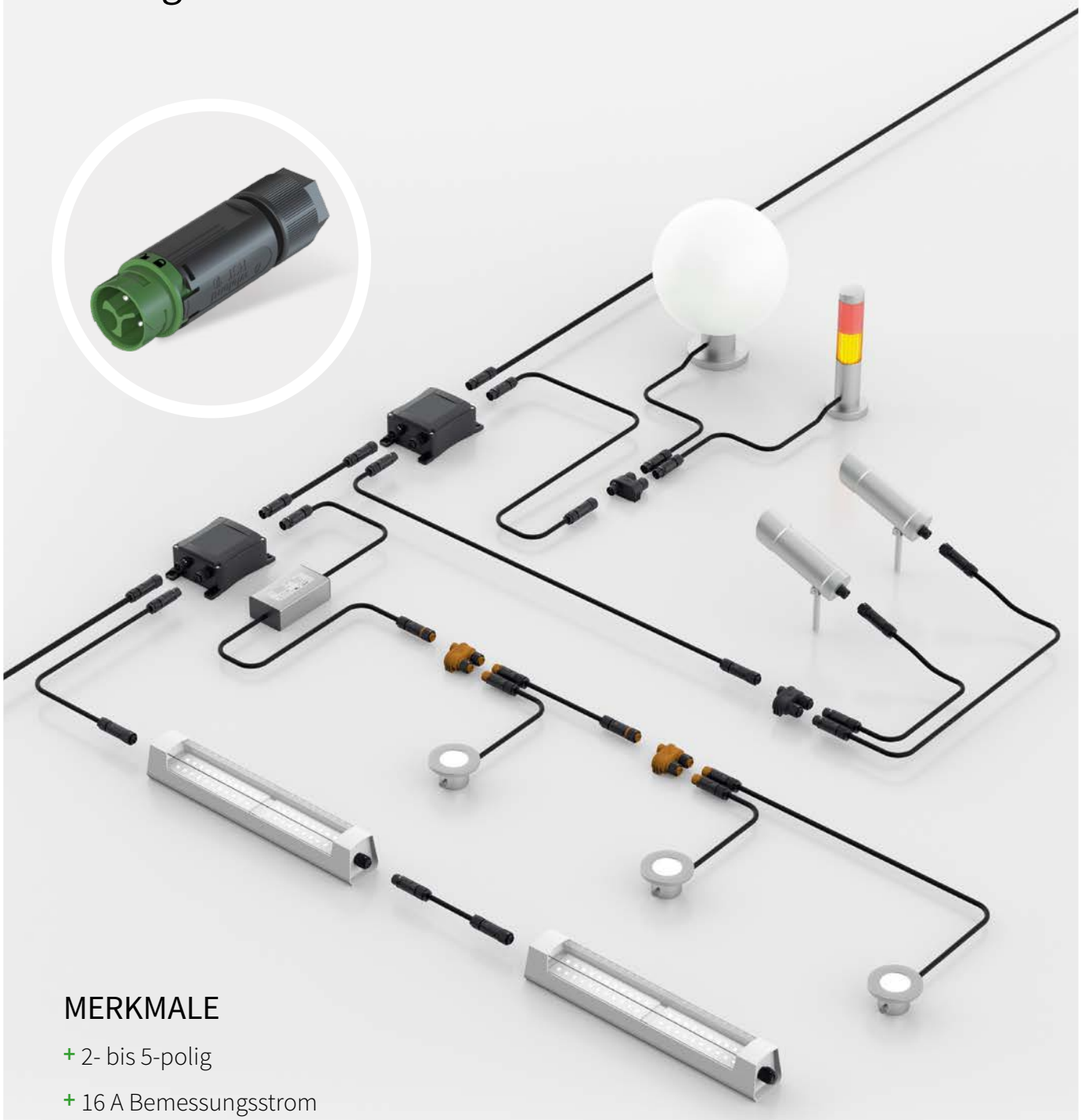

MERKMALE

+ 2- bis 5-polig
+ 16 A Bemessungsstrom
+ Mechanische + farbige Codierung

Technische Änderungen vorbehalten

RST16i2

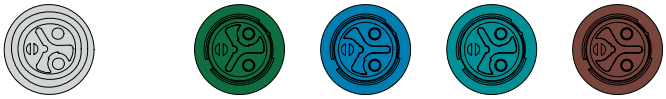

Mechanische Codierung (Ansicht auf Steckgesicht Buchsenteil)	**schwarz**	**lichtgrau**	**laubgrün**	**lichtblau**	**türkisblau**	**signalbraun**
Arbeitsspannung (Anwendung)	250 V	250 V	250/400 V	250/400 V	250/400 V	~50/-120 V
Polkennzeichnung	L, N	L, N	1, 2	1, 2	D1, D2	1, 2

RST16i3

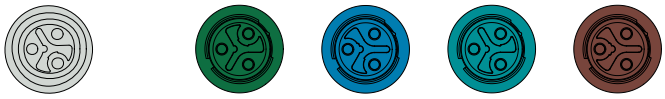

Mechanische Codierung (Ansicht auf Steckgesicht Buchsenteil)	**schwarz**	**lichtgrau**	**laubgrün**	**lichtblau**	**türkisblau**	**signalbraun**
Arbeitsspannung (Anwendung)	250 V mit PE	250 V mit PE	250/400 V mit PE	250/400 V	250/400 V mit PE	~50/-120 V
Polkennzeichnung	L, N, PE	L, N, PE	1, 2, PE	1, 2, 3	D1, D2, PE	1, 2, 3

RST16i4

Mechanische Codierung (Ansicht auf Steckgesicht Buchsenteil)	**schwarz**	**lichtgrau**	**signalbraun**
Arbeitsspannung (Anwendung)	250/400 V mit PE	250/400 V mit PE	~50/-120 V
Polkennzeichnung	1, 2, 3, PE	1, 2, 3, PE	1, 2, 3, 4

RST16i5

Mechanische Codierung (Ansicht auf Steckgesicht Buchsenteil)	**schwarz**	**lichtgrau**	**türkisblau**	**lichtblau**	**signalbraun**
Arbeitsspannung (Anwendung)	250/400 V mit PE	250/400 V mit PE	250 V mit PE	250/400 V mit PE	~50/-120 V
Polkennzeichnung	1, 2, 3, N, PE	1, 2, 3, N, PE	L, N, PE, 1, 2	1, 2, 3, 4, 5	1, 2, 3, 4, 5

RST16I2, STECKVERBINDER, 2-POLIG

SCHRAUBANSCHLUSS

TECHNISCHE DATEN

Bemessungsstrom:	16 A	Anschlussquerschnitt feindrähtig:	0,25 mm² - 2,5 mm²
Schutzart (IP):	IP66/68 (3m;2h) /IP69	Anschlussquerschnitt eindrähtig:	0,25 mm² - 2,5 mm²
Anschlüsse pro Pol:	1	Weitere technische Daten, siehe facts & data.	
Verriegelbar:	selbstverriegelnd (von Hand lösbar)		

Buchse **Stecker**

gerade, für Leitungen Ø 5-9,5 mm

Codierfarbe	Anwendung	Polkennzeichnung	Buchse Bestell-Nr.	Stecker Bestell-Nr.
■ schwarz	250 V	L, N	46.031.4554.1	46.032.4554.1
□ lichtgrau	250 V	L, N	46.031.4554.0	46.032.4554.0
■ laubgrün	250/400 V	1, 2	46.031.4556.7	46.032.4556.7
■ lichtblau	250/400 V	1, 2	46.031.4554.9	46.032.4554.9
■ türkisblau	250/400 V	D1, D2	46.031.4551.6	46.032.4551.6
■ signalbraun	~50/-120 V	1, 2	46.031.4551.4	46.032.4551.4

Buchse **Stecker**

gerade, für Leitungen Ø 7,1-13 mm

Codierfarbe	Anwendung	Polkennzeichnung	Buchse Bestell-Nr.	Stecker Bestell-Nr.
■ schwarz	250 V	L, N	46.031.4454.1	46.032.4454.1
□ lichtgrau	250 V	L, N	46.031.4454.0	46.032.4454.0
■ laubgrün	250/400 V	1, 2	46.031.4456.7	46.032.4456.7
■ lichtblau	250/400 V	1, 2	46.031.4454.9	46.032.4454.9
■ türkisblau	250/400 V	D1, D2	46.031.4451.6	46.032.4451.6
■ signalbraun	~50/-120 V	1, 2	46.031.4451.4	46.032.4451.4

Buchse **Stecker**

gerade, für AS-i-Profilleitung

Codierfarbe	Anwendung	Polkennzeichnung	Buchse Bestell-Nr.	Stecker Bestell-Nr.
■ türkisblau	250/400 V	D1, D2	46.031.4951.6	46.032.4951.6
■ signalbraun	~50/-120 V	1, 2	46.031.4951.4	46.032.4951.4

RST16I2, GERÄTEANSCHLUSS, M16, 2-POLIG

SCHRAUBANSCHLUSS

TECHNISCHE DATEN

Bemessungsstrom:	16 A	Anschlussquerschnitt feindrähtig:	0,25 mm² - 2,5 mm²
Schutzart (IP):	IP66/68 (3m;2h) /IP69	Anschlussquerschnitt eindrähtig:	0,25 mm² - 2,5 mm²
Anschlüsse pro Pol:	1		
Verriegelbar:	selbstverriegelnd (von Hand lösbar)		

Weitere technische Daten, siehe facts & data.

Buchse

Stecker

Standard, gerade

Codierfarbe	Anwendung	Polkennzeichnung	Buchse Bestell-Nr.	Stecker Bestell-Nr.
■ schwarz	250 V	L, N	46.031.5054.1	46.032.5054.1
□ lichtgrau	250 V	L, N	46.031.5054.0	46.032.5054.0
■ laubgrün	250/400 V	1, 2	46.031.5056.7	46.032.5056.7
■ lichtblau	250/400 V	1, 2	46.031.5054.9	46.032.5054.9
■ türkisblau	250/400 V	D1, D2	46.031.5051.6	46.032.5051.6
■ signalbraun	~50/-120 V	1, 2	46.031.5051.4	46.032.5051.4

RST16I2, GERÄTEANSCHLUSS, M20, 2-POLIG

FEDERKRAFTANSCHLUSS

TECHNISCHE DATEN

Bemessungsstrom:	16 A	Anschlussquerschnitt feindrähtig:	0,5 mm² - 2,5 mm²
Schutzart (IP):	IP66/68 (3m;2h) /IP69	Anschlussquerschnitt eindrähtig:	0,5 mm² - 2,5 mm²
Anschlüsse pro Pol:	2	Weitere technische Daten, siehe facts & data.	
Verriegelbar:	selbstverriegelnd (von Hand lösbar)		

Stecker

Modular, gerade, mit Kontaktabdichtung — **Stecker**

Codierfarbe	Anwendung	Polkennzeichnung	Bestell-Nr.
■ schwarz	250 V	L, N	46.032.M0L1.1
□ lichtgrau	250 V	L, N	46.032.M0L1.0
■ lichtblau	250/400 V	1, 2	46.032.M0L1.9
■ türkisblau	250/400 V	D1, D2	46.032.M0L1.6
■ signalbraun	~50/-120 V	1, 2	46.032.M0L1.4

Stecker

Modular, gerade — **Stecker**

Codierfarbe	Anwendung	Polkennzeichnung	Bestell-Nr.
■ schwarz	250 V	L, N	46.032.M054.1
□ lichtgrau	250 V	L, N	46.032.M054.0
■ lichtblau	250/400 V	1, 2	46.032.M054.9
■ türkisblau	250/400 V	D1, D2	46.032.M051.6
■ signalbraun	~50/-120 V	1, 2	46.032.M051.4

RST16I2, VERTEILER, 2-POLIG

TECHNISCHE DATEN			
Bemessungsstrom:	16 A	Verriegelbar:	selbstverriegelnd (von Hand lösbar)
Schutzart (IP):	IP66/68 (3m;2h) /IP69		

Weitere technische Daten, siehe facts & data.

Verteilerblock 1E / 2A, Serienschaltung, mit Befestigungsmöglichkeit an 06.562.5853.1

Codierfarbe	Anwendung	Polkennzeichnung	Bestell-Nr.
laubgrün	250/400 V	1, 2	46.030.1354.7
signalbraun	~50/-120 V	1, 2	46.030.1354.4

Verteilerblock 1E / 2A, Parallelschaltung, mit Befestigungsmöglichkeit an 06.562.5853.0 / 06.562.5853.1

Codierfarbe	Anwendung	Polkennzeichnung	Bestell-Nr.
schwarz	250 V	L, N	46.030.1254.1
lichtgrau	250 V	L, N	46.030.1254.0
lichtblau	250/400 V	1, 2	46.030.1254.9
türkisblau	250/400 V	D1, D2	46.030.1251.6
signalbraun	~50/-120 V	1, 2	46.030.1251.4

Kompaktverteiler 1E / 3A, Parallelschaltung, mit Befestigungsmöglichkeit

Codierfarbe	Anwendung	Polkennzeichnung	Bestell-Nr.
schwarz	250 V	L, N	46.030.0154.1
lichtgrau	250 V	L, N	46.030.0154.0
lichtblau	250/400 V	1, 2	46.030.0154.9
türkisblau	250/400 V	D1, D2	46.030.0151.6
signalbraun	~50/-120 V	1, 2	46.030.0151.4

RST16I2, KONFEKTIONIERTE LEITUNG, 2-POLIG

1,5 mm², 16 A

TECHNISCHE DATEN

Bemessungsstrom:	16 A	Bauart:	Kabelverschraubung
Schutzart (IP):	IP66/68 (3m;2h) /IP69	Weitere technische Daten, siehe facts & data.	
Verriegelbar:	selbstverriegelnd (von Hand lösbar)		

Verbindungsleitung, Buchse - Stecker

		Länge (m)	H07RN-F Halogenhaltig Bestell-Nr.	H05VV-F Halogenhaltig Eca Bestell-Nr.
Farbe der Leitung:			■ schwarz	■ schwarz
Codierfarbe:	■ schwarz	1	46.422.1030.1	46.422.1000.1
Anwendung:	250 V	2	46.422.2030.1	46.422.2000.1
Polkennzeichnung:	L, N	3	46.422.3030.1	46.422.3000.1
		4	46.422.4030.1	46.422.4000.1
		5	46.422.5030.1	46.422.5000.1
Farbe der Leitung:			■ schwarz	■ schwarz
Codierfarbe:	■ signalbraun	1	46.422.1032.4	46.422.1002.4
Anwendung:	~50/-120 V	2	46.422.2032.4	46.422.2002.4
Polkennzeichnung:	1, 2	3	46.422.3032.4	46.422.3002.4
		4	46.422.4032.4	46.422.4002.4
		5	46.422.5032.4	46.422.5002.4

TECHNISCHE DATEN

Bemessungsstrom:	16 A	Leiterendenbehandlung:	ultraschallverdichtete Adenden
Schutzart (IP):	IP66/68 (3m;2h) /IP69	Bauart:	Kabelverschraubung
Verriegelbar:	selbstverriegelnd (von Hand lösbar)	Weitere technische Daten, siehe facts & data.	

Anschlussleitung, Buchse - freies Ende

		Länge (m)	H07RN-F Halogenhaltig Bestell-Nr.	H05VV-F Halogenhaltig Eca Bestell-Nr.
Farbe der Leitung:			■ schwarz	■ schwarz
Codierfarbe:	■ schwarz	1	46.422.1033.1	46.422.1003.1
Anwendung:	250 V	2	46.422.2033.1	46.422.2003.1
Polkennzeichnung:	L, N	3	46.422.3033.1	46.422.3003.1
		4	46.422.4033.1	46.422.4003.1
		5	46.422.5033.1	46.422.5003.1
Farbe der Leitung:			■ schwarz	■ schwarz
Codierfarbe:	■ signalbraun	1	46.422.1037.4	46.422.1007.4
Anwendung:	~50/-120 V	2	46.422.2037.4	46.422.2007.4
Polkennzeichnung:	1, 2	3	46.422.3037.4	46.422.3007.4
		4	46.422.4037.4	46.422.4007.4
		5	46.422.5037.4	46.422.5007.4

RST16I2, KONFEKTIONIERTE LEITUNG, 2-POLIG

1,5 mm², 16 A

TECHNISCHE DATEN

Bemessungsstrom:	16 A	Leiterendenbehandlung:	ultraschallverdichtete Adern- enden
Schutzart (IP):	IP66/68 (3m;2h) /IP69		
Verriegelbar:	selbstverriegelnd (von Hand lösbar)	Bauart:	Kabelverschraubung

Weitere technische Daten, siehe facts & data.

Anschlussleitung, Stecker - freies Ende

		Länge (m)	H07RN-F Halogenhaltig Bestell-Nr.	H05VV-F Halogenhaltig Eca Bestell-Nr.
Farbe der Leitung:			■ schwarz	■ schwarz
Codierfarbe:	■ schwarz	1	46.422.1034.1	46.422.1004.1
Anwendung:	250 V	2	46.422.2034.1	46.422.2004.1
Polkennzeichnung:	L, N	3	46.422.3034.1	46.422.3004.1
		4	46.422.4034.1	46.422.4004.1
		5	46.422.5034.1	46.422.5004.1
Farbe der Leitung:			■ schwarz	■ schwarz
Codierfarbe:	■ signalbraun	0,5	46.422.0538.4	46.422.0508.4
Anwendung:	~50/-120 V	1	46.422.1038.4	46.422.1008.4
Polkennzeichnung:	1, 2	2	46.422.2038.4	46.422.2008.4
		3	46.422.3038.4	46.422.3008.4
		4	46.422.4038.4	46.422.4008.4
		5	46.422.5038.4	46.422.5008.4

RST16I2, KONFEKTIONIERTE LEITUNG, 2-POLIG

2,5 mm², 16 A

TECHNISCHE DATEN

Bemessungsstrom:	16 A	Bauart:	Kabelverschraubung
Schutzart (IP):	IP66/68 (3m;2h) /IP69	Weitere technische Daten, siehe facts & data.	
Verriegelbar:	selbstverriegelnd (von Hand lösbar)		

Verbindungsleitung, Buchse - Stecker

H07RN-F
Halogenhaltig

		Länge (m)	Bestell-Nr.
Farbe der Leitung:			■ schwarz
Codierfarbe:	■ schwarz	1	46.423.1030.1
Anwendung:	250 V	2	46.423.2030.1
Polkennzeichnung:	L, N	3	46.423.3030.1
		4	46.423.4030.1
		5	46.423.5030.1
		6	46.423.6030.1
		7	46.423.7030.1
		8	46.423.8030.1
Farbe der Leitung:			■ schwarz
Codierfarbe:	■ signalbraun	1	46.423.1032.4
Anwendung:	~50/-120 V	2	46.423.2032.4
Polkennzeichnung:	1, 2	3	46.423.3032.4
		4	46.423.4032.4
		5	46.423.5032.4
		6	46.423.6032.4
		7	46.423.7032.4
		8	46.423.8032.4

TECHNISCHE DATEN

Bemessungsstrom:	16 A	Leiterendenbehandlung:	ultraschallverdichtete Adenden
Schutzart (IP):	IP66/68 (3m;2h) /IP69	Bauart:	Kabelverschraubung
Verriegelbar:	selbstverriegelnd (von Hand lösbar)	Weitere technische Daten, siehe facts & data.	

Anschlussleitung, Buchse - freies Ende

H07RN-F
Halogenhaltig

		Länge (m)	Bestell-Nr.
Farbe der Leitung:			■ schwarz
Codierfarbe:	■ schwarz	1	46.423.1033.1
Anwendung:	250 V	2	46.423.2033.1
Polkennzeichnung:	L, N	3	46.423.3033.1
		4	46.423.4033.1
		5	46.423.5033.1
		6	46.423.6033.1
		7	46.423.7033.1
		8	46.423.8033.1
Farbe der Leitung:			■ schwarz
Codierfarbe:	■ signalbraun	1	46.423.1037.4
Anwendung:	~50/-120 V	2	46.423.2037.4
Polkennzeichnung:	1, 2	3	46.423.3037.4
		4	46.423.4037.4
		5	46.423.5037.4
		6	46.423.6037.4
		7	46.423.7037.4
		8	46.423.8037.4

RST16I2, KONFEKTIONIERTE LEITUNG, 2-POLIG

2,5 mm², 16 A

TECHNISCHE DATEN

Bemessungsstrom:	16 A	Leiterendenbehandlung:	ultraschallverdichtete Adenden
Schutzart (IP):	IP66/68 (3m;2h) /IP69		
Verriegelbar:	selbstverriegelnd (von Hand lösbar)	Bauart:	Kabelverschraubung

Weitere technische Daten, siehe facts & data.

Anschlussleitung, Stecker - freies Ende

H07RN-F
Halogenhaltig

Farbe der Leitung:
Codierfarbe: ■ schwarz
Anwendung: 250 V
Polkennzeichnung: L, N

Länge (m)	Bestell-Nr.
	■ schwarz
1	46.423.1034.1
2	46.423.2034.1
3	46.423.3034.1
4	46.423.4034.1
5	46.423.5034.1
6	46.423.6034.1
7	46.423.7034.1
8	46.423.8034.1

Farbe der Leitung:
Codierfarbe: ■ signalbraun
Anwendung: ~50/-120 V
Polkennzeichnung: 1, 2

	■ schwarz
1	46.423.1038.4
2	46.423.2038.4
3	46.423.3038.4
4	46.423.4038.4
5	46.423.5038.4
6	46.423.6038.4
7	46.423.7038.4
8	46.423.8038.4

RST16I3, STECKVERBINDER, 3-POLIG

SCHRAUBANSCHLUSS

TECHNISCHE DATEN

Bemessungsstrom:	16 A	Anschlussquerschnitt feindrähtig:	0,25 mm² - 2,5 mm²
Schutzart (IP):	IP66/68 (3m;2h) /IP69	Anschlussquerschnitt eindrähtig:	0,25 mm² - 2,5 mm²
Anschlüsse pro Pol:	1		
Verriegelbar:	selbstverriegelnd (von Hand lösbar)		

Weitere technische Daten, siehe facts & data.

Buchse **Stecker**

gerade, für Leitungen Ø 5-9,5 mm

Codierfarbe	Anwendung	Polkennzeichnung	Buchse Bestell-Nr.	Stecker Bestell-Nr.
■ schwarz	250 V mit PE	L, N, PE	46.031.4553.1	46.032.4553.1
□ lichtgrau	250 V mit PE	L, N, PE	46.031.4553.0	46.032.4553.0
■ laubgrün	250/400 V mit PE	1, 2, PE	46.031.4555.7	46.032.4555.7
■ lichtblau	250/400 V	1, 2, 3	46.031.4553.9	46.032.4553.9
■ türkisblau	250/400 V mit PE	D1, D2, PE	46.031.4550.6	46.032.4550.6
■ signalbraun	~50/-120 V	1, 2, 3	46.031.4550.4	46.032.4550.4

Buchse **Stecker**

gerade, für Leitungen Ø 7,1-13 mm

Codierfarbe	Anwendung	Polkennzeichnung	Buchse Bestell-Nr.	Stecker Bestell-Nr.
■ schwarz	250 V mit PE	L, N, PE	46.031.4453.1	46.032.4453.1
□ lichtgrau	250 V mit PE	L, N, PE	46.031.4453.0	46.032.4453.0
■ laubgrün	250/400 V mit PE	1, 2, PE	46.031.4455.7	46.032.4455.7
■ lichtblau	250/400 V	1, 2, 3	46.031.4453.9	46.032.4453.9
■ türkisblau	250/400 V mit PE	D1, D2, PE	46.031.4450.6	46.032.4450.6
■ signalbraun	~50/-120 V	1, 2, 3	46.031.4450.4	46.032.4450.4

RST16I3, GERÄTEANSCHLUSS, M16, 3-POLIG

SCHRAUBANSCHLUSS

TECHNISCHE DATEN

Bemessungsstrom:	16 A	Anschlussquerschnitt feindrähtig:	0,25 mm² - 2,5 mm²
Schutzart (IP):	IP66/68 (3m;2h) /IP69	Anschlussquerschnitt eindrähtig:	0,25 mm² - 2,5 mm²
Anschlüsse pro Pol:	1		
Verriegelbar:	selbstverriegelnd (von Hand lösbar)		

Weitere technische Daten, siehe facts & data.

Buchse

Stecker

Standard, gerade

Codierfarbe	Anwendung	Polkennzeichnung	Buchse Bestell-Nr.	Stecker Bestell-Nr.
■ schwarz	250 V mit PE	L, N, PE	46.031.5053.1	46.032.5053.1
□ lichtgrau	250 V mit PE	L, N, PE	46.031.5053.0	46.032.5053.0
■ laubgrün	250/400 V mit PE	1, 2, PE	46.031.5055.7	46.032.5055.7
■ lichtblau	250/400 V	1, 2, 3	46.031.5053.9	46.032.5053.9
■ türkisblau	250/400 V mit PE	D1, D2, PE	46.031.5050.6	46.032.5050.6
■ signalbraun	~50/-120 V	1, 2, 3	46.031.5050.4	46.032.5050.4

RST16I3, GERÄTEANSCHLUSS, M20, 3-POLIG

FEDERKRAFTANSCHLUSS

TECHNISCHE DATEN

Bemessungsstrom:	16 A	Anschlussquerschnitt feindrähtig:	0,5 mm² - 2,5 mm²
Schutzart (IP):	IP66/68 (3m;2h) /IP69	Anschlussquerschnitt eindrähtig:	0,5 mm² - 2,5 mm²
Anschlüsse pro Pol:	2	Weitere technische Daten, siehe facts & data.	
Verriegelbar:	selbstverriegelnd (von Hand lösbar)		

Stecker

Modular, gerade, mit Kontaktabdichtung — **Stecker**

Codierfarbe	Anwendung	Polkennzeichnung	Bestell-Nr.
■ schwarz	250 V mit PE	L, N, PE	46.032.M0L0.1
□ lichtgrau	250 V mit PE	L, N, PE	46.032.M0L0.0
■ laubgrün	250/400 V mit PE	1, 2, PE	46.032.M0L0.7
■ lichtblau	250/400 V	1, 2, 3	46.032.M0L0.9
■ türkisblau	250/400 V mit PE	D1, D2, PE	46.032.M0L0.6
■ signalbraun	~50/-120 V	1, 2, 3	46.032.M0L0.4

Stecker

Modular, gerade — **Stecker**

Codierfarbe	Anwendung	Polkennzeichnung	Bestell-Nr.
■ schwarz	250 V mit PE	L, N, PE	46.032.M053.1
□ lichtgrau	250 V mit PE	L, N, PE	46.032.M053.0
■ laubgrün	250/400 V mit PE	1, 2, PE	46.032.M055.7
■ lichtblau	250/400 V	1, 2, 3	46.032.M053.9
■ türkisblau	250/400 V mit PE	D1, D2, PE	46.032.M050.6
■ signalbraun	~50/-120 V	1, 2, 3	46.032.M050.4

RST16I3, VERTEILER, 3-POLIG

TECHNISCHE DATEN			
Bemessungsstrom:	16 A	Verriegelbar:	selbstverriegelnd (von Hand lösbar)
Schutzart (IP):	IP66/68 (3m;2h) /IP69		
		Weitere technische Daten, siehe facts & data.	

Verteilerblock 1E / 2A, Serienschaltung, mit Befestigungsmöglichkeit an 06.562.5853.1

Codierfarbe	Anwendung	Polkennzeichnung	Bestell-Nr.
laubgrün	250/400 V mit PE	1, 2, PE	46.030.1355.7
signalbraun	~50/-120 V	1, 2, 3	46.030.1355.4

Verteilerblock 1E / 2A, Parallelschaltung, mit Befestigungsmöglichkeit an 06.562.5853.0 / 06.562.5853.1

Codierfarbe	Anwendung	Polkennzeichnung	Bestell-Nr.
schwarz	250 V mit PE	L, N, PE	46.030.1253.1
lichtgrau	250 V mit PE	L, N, PE	46.030.1253.0
laubgrün	250/400 V mit PE	1, 2, PE	46.030.1255.7
lichtblau	250/400 V	1, 2, 3	46.030.1253.9
türkisblau	250/400 V mit PE	D1, D2, PE	46.030.1250.6
signalbraun	~50/-120 V	1, 2, 3	46.030.1250.4

Kompaktverteiler 1E / 3A, Parallelschaltung, mit Befestigungsmöglichkeit

Codierfarbe	Anwendung	Polkennzeichnung	Bestell-Nr.
schwarz	250 V mit PE	L, N, PE	46.030.0153.1
lichtgrau	250 V mit PE	L, N, PE	46.030.0153.0
laubgrün	250/400 V mit PE	1, 2, PE	46.030.0155.7
lichtblau	250/400 V	1, 2, 3	46.030.0153.9
türkisblau	250/400 V mit PE	D1, D2, PE	46.030.0150.6

RST16I3, KONFEKTIONIERTE LEITUNG, 3-POLIG

1,5 mm², 16 A

TECHNISCHE DATEN

Bemessungsstrom:	16 A	Bauart:	Kabelverschraubung
Schutzart (IP):	IP66/68 (3m;2h) /IP69	Weitere technische Daten, siehe facts & data.	
Verriegelbar:	selbstverriegelnd (von Hand lösbar)		

Verbindungsleitung, Buchse - Stecker

			H07RN-F Halogenhaltig	H05VV-F Halogenhaltig Eca	H05Z1Z1-F Halogenfrei B2ca s1 d1 a1
		Länge (m)	**Bestell-Nr.**	**Bestell-Nr.**	**Bestell-Nr.**
Farbe der Leitung:			■ schwarz	■ schwarz	■ schwarz
Codierfarbe:	■ schwarz	0,5	46.432.0530.1	46.432.0500.1	
Anwendung:	250 V mit PE	1	46.432.1030.1	46.432.1000.1	46.432.10B0.1
Polkennzeichnung:	L, N, PE	2	46.432.2030.1	46.432.2000.1	46.432.20B0.1
		3	46.432.3030.1	46.432.3000.1	
		4	46.432.4030.1	46.432.4000.1	
		5	46.432.5030.1	46.432.5000.1	

Verbindungsleitung, Buchse - Stecker

			H05Z1Z1-F Halogenfrei Cca s1 d1 a1
		Länge (m)	**Bestell-Nr.**
Farbe der Leitung:			■ schwarz
Codierfarbe:	■ schwarz	0,5	
Anwendung:	250 V mit PE	1	46.432.10C0.1
Polkennzeichnung:	L, N, PE	2	46.432.20C0.1
		3	
		4	
		5	

RST16I3, KONFEKTIONIERTE LEITUNG, 3-POLIG

1,5 mm², 16 A

TECHNISCHE DATEN

Bemessungsstrom:	16 A	Leiterendenbehandlung:	ultraschallverdichtete Adenden
Schutzart (IP):	IP66/68 (3m;2h) /IP69		
Verriegelbar:	selbstverriegelnd (von Hand lösbar)	Bauart:	Kabelverschraubung

Weitere technische Daten, siehe facts & data.

Anschlussleitung, Buchse - freies Ende

Farbe der Leitung:
Codierfarbe: ■ schwarz
Anwendung: 250 V mit PE
Polkennzeichnung: L, N, PE

Länge (m)	H07RN-F Halogenhaltig Bestell-Nr.	H05VV-F Halogenhaltig Eca Bestell-Nr.	H05Z1Z1-F Halogenfrei B2ca s1 d1 a1 Bestell-Nr.
	■ schwarz	■ schwarz	■ schwarz
0,5	46.432.0533.1	46.432.0503.1	
1	46.432.1033.1	46.432.1003.1	46.432.10B3.1
2	46.432.2033.1	46.432.2003.1	46.432.20B3.1
3	46.432.3033.1	46.432.3003.1	
4	46.432.4033.1	46.432.4003.1	
5	46.432.5033.1	46.432.5003.1	

Anschlussleitung, Buchse - freies Ende

Farbe der Leitung:
Codierfarbe: ■ schwarz
Anwendung: 250 V mit PE
Polkennzeichnung: L, N, PE

Länge (m)	H05Z1Z1-F Halogenfrei Cca s1 d1 a1 Bestell-Nr.
	■ schwarz
0,5	
1	46.432.10C3.1
2	46.432.20C3.1
3	
4	
5	

RST16I3, KONFEKTIONIERTE LEITUNG, 3-POLIG

1,5 mm², 16 A

TECHNISCHE DATEN

Bemessungsstrom:	16 A	Leiterendenbehandlung:	ultraschallverdichtete Adern
Schutzart (IP):	IP66/68 (3m;2h) /IP69		
Verriegelbar:	selbstverriegelnd (von Hand lösbar)	Bauart:	Kabelverschraubung

Weitere technische Daten, siehe facts & data.

Anschlussleitung, Stecker - freies Ende

Farbe der Leitung:
Codierfarbe: ■ schwarz
Anwendung: 250 V mit PE
Polkennzeichnung: L, N, PE

Länge (m)	H07RN-F Halogenhaltig Bestell-Nr.	H05VV-F Halogenhaltig Eca Bestell-Nr.	H05Z1Z1-F Halogenfrei B2ca s1 d1 a1 Bestell-Nr.
	■ schwarz	■ schwarz	■ schwarz
0,5	46.432.0534.1	46.432.0504.1	
1	46.432.1034.1	46.432.1004.1	46.432.10B4.1
2	46.432.2034.1	46.432.2004.1	46.432.20B4.1
3	46.432.3034.1	46.432.3004.1	46.432.30B4.1
4	46.432.4034.1	46.432.4004.1	
5	46.432.5034.1	46.432.5004.1	

Anschlussleitung, Stecker - freies Ende

Farbe der Leitung:
Codierfarbe: ■ schwarz
Anwendung: 250 V mit PE
Polkennzeichnung: L, N, PE

Länge (m)	H05Z1Z1-F Halogenfrei Cca s1 d1 a1 Bestell-Nr.
	■ schwarz
0,5	
1	46.432.10C4.1
2	46.432.20C4.1
3	
4	
5	

Technische Änderungen vorbehalten

RST16I3, KONFEKTIONIERTE LEITUNG, 3-POLIG

1,5 mm², 16 A

TECHNISCHE DATEN

Bemessungsstrom:	16 A	Leiterendenbehandlung:	ultraschallverdichtete Adern
Verriegelbar:	selbstverriegelnd (von Hand lösbar)	Bauart:	Kabelverschraubung

Weitere technische Daten, siehe facts & data.

Netzanschlussleitung, Buchse - SchuKo-Stecker

Farbe der Leitung:
Codierfarbe: ■ schwarz
Anwendung: 250 V mit PE
Polkennzeichnung: L, N, PE

Länge (m)	H07RN-F Halogenhaltig Bestell-Nr.	H05VV-F Halogenhaltig Eca Bestell-Nr.
	■ schwarz	■ schwarz
1,5	99.705.0000.8	99.700.0000.8
2,5	99.706.0000.8	99.701.0000.8
4	99.707.0000.8	
5	99.708.0000.8	
8	99.709.0000.8	

Netzanschlussleitung, Stecker - SchuKo-Buchse

Farbe der Leitung:
Codierfarbe: ■ schwarz
Anwendung: 250 V mit PE
Polkennzeichnung: L, N, PE

Länge (m)	H07RN-F Halogenhaltig Bestell-Nr.
	■ schwarz
0,5	99.710.0000.8

RST16I3, KONFEKTIONIERTE LEITUNG, 3-POLIG

2,5 mm², 16 A

TECHNISCHE DATEN

Bemessungsstrom:	16 A	Bauart:	Kabelverschraubung
Schutzart (IP):	IP66/68 (3m;2h) /IP69	Weitere technische Daten, siehe facts & data.	
Verriegelbar:	selbstverriegelnd (von Hand lösbar)		

Verbindungsleitung, Buchse - Stecker

		Länge (m)	H07RN-F Halogenhaltig Bestell-Nr.	H05VV-F Halogenhaltig Eca Bestell-Nr.
Farbe der Leitung:			■ schwarz	■ schwarz
Codierfarbe:	■ schwarz	1	46.433.1030.1	46.433.1000.1
Anwendung:	250 V mit PE	2	46.433.2030.1	46.433.2000.1
Polkennzeichnung:	L, N, PE	3	46.433.3030.1	46.433.3000.1
		4	46.433.4030.1	46.433.4000.1
		5	46.433.5030.1	46.433.5000.1
		6	46.433.6030.1	46.433.6000.1
		7	46.433.7030.1	46.433.7000.1
		8	46.433.8030.1	46.433.8000.1
Farbe der Leitung:			■ schwarz	
Codierfarbe:	■ laubgrün	1	46.433.1031.7	
Anwendung:	250/400 V mit PE	2	46.433.2031.7	
Polkennzeichnung:	1, 2, PE	3	46.433.3031.7	
		4	46.433.4031.7	
		5	46.433.5031.7	
		6	46.433.6031.7	
		7	46.433.7031.7	
		8	46.433.8031.7	
Farbe der Leitung:			■ schwarz	
Codierfarbe:	■ lichtblau	1	46.433.1030.9	
Anwendung:	250/400 V	2	46.433.2030.9	
Polkennzeichnung:	1, 2, 3	3	46.433.3030.9	
		4	46.433.4030.9	
		5	46.433.5030.9	
		6	46.433.6030.9	
		7	46.433.7030.9	
		8	46.433.8030.9	

RST16I3, KONFEKTIONIERTE LEITUNG, 3-POLIG

2,5 mm², 16 A

TECHNISCHE DATEN

Bemessungsstrom:	16 A	Leiterendenbehandlung:	ultraschallverdichtete Adenden
Schutzart (IP):	IP66/68 (3m;2h) /IP69		
Verriegelbar:	selbstverriegelnd (von Hand lösbar)	Bauart:	Kabelverschraubung

Weitere technische Daten, siehe facts & data.

Anschlussleitung, Buchse - freies Ende

		Länge (m)	H07RN-F Halogenhaltig Bestell-Nr.	H05VV-F Halogenhaltig Eca Bestell-Nr.
Farbe der Leitung:			■ schwarz	■ schwarz
Codierfarbe:	■ schwarz	1	46.433.1033.1	46.433.1003.1
Anwendung:	250 V mit PE	2	46.433.2033.1	46.433.2003.1
Polkennzeichnung:	L, N, PE	3	46.433.3033.1	46.433.3003.1
		4	46.433.4033.1	46.433.4003.1
		5	46.433.5033.1	46.433.5003.1
		6	46.433.6033.1	46.433.6003.1
		7	46.433.7033.1	46.433.7003.1
		8	46.433.8033.1	46.433.8003.1
Farbe der Leitung:			■ schwarz	
Codierfarbe:	■ laubgrün	1	46.433.1035.7	
Anwendung:	250/400 V mit PE	2	46.433.2035.7	
Polkennzeichnung:	1, 2, PE	3	46.433.3035.7	
		4	46.433.4035.7	
		5	46.433.5035.7	
		6	46.433.6035.7	
		7	46.433.7035.7	
		8	46.433.8035.7	
Farbe der Leitung:			■ schwarz	
Codierfarbe:	■ lichtblau	1	46.433.1033.9	
Anwendung:	250/400 V	2	46.433.2033.9	
Polkennzeichnung:	1, 2, 3	3	46.433.3033.9	
		4	46.433.4033.9	
		5	46.433.5033.9	
		6	46.433.6033.9	
		7	46.433.7033.9	
		8	46.433.8033.9	

Anschlussleitung, Stecker - freies Ende

		Länge (m)	H07RN-F Halogenhaltig Bestell-Nr.	H05VV-F Halogenhaltig Eca Bestell-Nr.
Farbe der Leitung:			■ schwarz	■ schwarz
Codierfarbe:	■ schwarz	1	46.433.1034.1	46.433.1004.1
Anwendung:	250 V mit PE	2	46.433.2034.1	46.433.2004.1
Polkennzeichnung:	L, N, PE	3	46.433.3034.1	46.433.3004.1
		4	46.433.4034.1	46.433.4004.1
		5	46.433.5034.1	46.433.5004.1
		6	46.433.6034.1	46.433.6004.1
		7	46.433.7034.1	46.433.7004.1
		8	46.433.8034.1	46.433.8004.1
Farbe der Leitung:			■ schwarz	
Codierfarbe:	■ laubgrün	1	46.433.1036.7	
Anwendung:	250/400 V mit PE	2	46.433.2036.7	
Polkennzeichnung:	1, 2, PE	3	46.433.3036.7	
		4	46.433.4036.7	
		5	46.433.5036.7	
		6	46.433.6036.7	
		7	46.433.7036.7	
		8	46.433.8036.7	
Farbe der Leitung:			■ schwarz	
Codierfarbe:	■ lichtblau	1	46.433.1034.9	
Anwendung:	250/400 V	2	46.433.2034.9	
Polkennzeichnung:	1, 2, 3	3	46.433.3034.9	
		4	46.433.4034.9	
		5	46.433.5034.9	
		6	46.433.6034.9	
		7	46.433.7034.9	
		8	46.433.8034.9	

RST16I4, STECKVERBINDER, 4-POLIG

SCHRAUBANSCHLUSS

TECHNISCHE DATEN

Bemessungsstrom:	16 A	Anschlussquerschnitt feindrähtig:	0,25 mm² - 2,5 mm²
Schutzart (IP):	IP66/68 (3m;2h) /IP69	Anschlussquerschnitt eindrähtig:	0,25 mm² - 2,5 mm²
Anschlüsse pro Pol:	1		
Verriegelbar:	selbstverriegelnd (von Hand lösbar)		

Weitere technische Daten, siehe facts & data.

Buchse **Stecker**

gerade, für Leitungen Ø 7,1-13 mm

Codierfarbe	Anwendung	Polkennzeichnung	Buchse Bestell-Nr.	Stecker Bestell-Nr.
■ schwarz	250/400 V mit PE	1, 2, 3, PE	46.051.4554.1	46.052.4554.1
□ lichtgrau	250/400 V mit PE	1, 2, 3, PE	46.051.4554.0	46.052.4554.0
■ signalbraun	~50/-120 V	1, 2, 3, 4	46.051.4551.4	46.052.4551.4

Buchse **Stecker**

gerade, für Leitungen Ø 10-14,5 mm

Codierfarbe	Anwendung	Polkennzeichnung	Buchse Bestell-Nr.	Stecker Bestell-Nr.
■ schwarz	250/400 V mit PE	1, 2, 3, PE	46.051.4154.1	46.052.4154.1
□ lichtgrau	250/400 V mit PE	1, 2, 3, PE	46.051.4154.0	46.052.4154.0
■ signalbraun	~50/-120 V	1, 2, 3, 4	46.051.4151.4	46.052.4151.4

RST16I4, GERÄTEANSCHLUSS, M20, 4-POLIG

FEDERKRAFTANSCHLUSS

TECHNISCHE DATEN			
Bemessungsstrom:	16 A	Anschlussquerschnitt feindrähtig:	0,5 mm² - 2,5 mm²
Schutzart (IP):	IP66/68 (3m;2h) /IP69	Anschlussquerschnitt eindrähtig:	0,5 mm² - 2,5 mm²
Anschlüsse pro Pol:	2	Weitere technische Daten, siehe facts & data.	
Verriegelbar:	selbstverriegelnd (von Hand lösbar)		

Buchse **Stecker**

Modular, gerade, mit Kontaktabdichtung

Codierfarbe	Anwendung	Polkennzeichnung	Buchse Bestell-Nr.	Stecker Bestell-Nr.
■ schwarz	250/400 V mit PE	1, 2, 3, PE	46.051.M0L1.1	46.052.M0L1.1
□ lichtgrau	250/400 V mit PE	1, 2, 3, PE	46.051.M0L1.0	46.052.M0L1.0
■ signalbraun	~50/-120 V	1, 2, 3, 4	46.051.M0L1.4	46.052.M0L1.4

Buchse **Stecker**

Modular, gerade

Codierfarbe	Anwendung	Polkennzeichnung	Buchse Bestell-Nr.	Stecker Bestell-Nr.
■ schwarz	250/400 V mit PE	1, 2, 3, PE	46.051.M054.1	46.052.M054.1
□ lichtgrau	250/400 V mit PE	1, 2, 3, PE	46.051.M054.0	46.052.M054.0
■ signalbraun	~50/-120 V	1, 2, 3, 4	46.051.M051.4	46.052.M051.4

RST16I4, GERÄTEANSCHLUSS, M20,2, 4-POLIG

SCHRAUBANSCHLUSS

TECHNISCHE DATEN			
Bemessungsstrom:	16 A	Anschlussquerschnitt feindrähtig:	0,25 mm² - 2,5 mm²
Schutzart (IP):	IP66/68 (3m;2h) /IP69	Anschlussquerschnitt eindrähtig:	0,25 mm² - 2,5 mm²
Anschlüsse pro Pol:	1	Weitere technische Daten, siehe facts & data.	
Verriegelbar:	selbstverriegelnd (von Hand lösbar)		

Buchse

Stecker

Standard, gerade

Codierfarbe	Anwendung	Polkennzeichnung	Buchse Bestell-Nr.	Stecker Bestell-Nr.
■ schwarz	250/400 V mit PE	1, 2, 3, PE	46.051.5054.1	46.052.5054.1
□ lichtgrau	250/400 V mit PE	1, 2, 3, PE	46.051.5054.0	46.052.5054.0
■ signalbraun	~50/-120 V	1, 2, 3, 4	46.051.5051.4	46.052.5051.4

Technische Änderungen vorbehalten

RST16I4, VERTEILER, 4-POLIG

TECHNISCHE DATEN			
Bemessungsstrom:	16 A	Verriegelbar:	selbstverriegelnd (von Hand lösbar)
Schutzart (IP):	IP66/68 (3m;2h) /IP69		

Weitere technische Daten, siehe facts & data.

Verteilerblock 1E / 2A, Parallelschaltung, mit Befestigungsmöglichkeit an 06.562.5853.0 / 06.562.5853.1

Codierfarbe	Anwendung	Polkennzeichnung	Bestell-Nr.
■ schwarz	250/400 V mit PE	1, 2, 3, PE	46.050.1254.1
□ lichtgrau	250/400 V mit PE	1, 2, 3, PE	46.050.1254.0
■ signalbraun	~50/-120 V	1, 2, 3, 4	46.050.1251.4

Kompaktverteiler 1E / 3A, Parallelschaltung, mit Befestigungsmöglichkeit

Codierfarbe	Anwendung	Polkennzeichnung	Bestell-Nr.
■ schwarz	250/400 V mit PE	1, 2, 3, PE	46.050.0154.1
□ lichtgrau	250/400 V mit PE	1, 2, 3, PE	46.050.0154.0
■ signalbraun	~50/-120 V	1, 2, 3, 4	46.050.0151.4

RST16I5, STECKVERBINDER, 5-POLIG

SCHRAUBANSCHLUSS

TECHNISCHE DATEN			
Bemessungsstrom:	16 A	Anschlussquerschnitt feindrähtig:	0,25 mm² - 2,5 mm²
Schutzart (IP):	IP66/68 (3m;2h) /IP69	Anschlussquerschnitt eindrähtig:	0,25 mm² - 2,5 mm²
Anschlüsse pro Pol:	1	Weitere technische Daten, siehe facts & data.	
Verriegelbar:	selbstverriegelnd (von Hand lösbar)		

Buchse **Stecker**

gerade, für Leitungen Ø 7,1-13 mm

Codierfarbe	Anwendung	Polkennzeichnung	Buchse Bestell-Nr.	Stecker Bestell-Nr.
■ schwarz	250/400 V mit PE	1, 2, 3, N, PE	46.051.4553.1	46.052.4553.1
□ lichtgrau	250/400 V mit PE	1, 2, 3, N, PE	46.051.4553.0	46.052.4553.0
■ lichtblau	250/400 V	1, 2, 3, 4, 5	46.051.4553.9	46.052.4553.9
■ türkisblau	250 V mit PE	L, N, PE, 1, 2	46.051.4553.6	46.052.4553.6
■ signalbraun	~50/-120 V	1, 2, 3, 4, 5	46.051.4550.4	46.052.4550.4

Buchse **Stecker**

gerade, für Leitungen Ø 10-14,5 mm

Codierfarbe	Anwendung	Polkennzeichnung	Buchse Bestell-Nr.	Stecker Bestell-Nr.
■ schwarz	250/400 V mit PE	1, 2, 3, N, PE	46.051.4153.1	46.052.4153.1
□ lichtgrau	250/400 V mit PE	1, 2, 3, N, PE	46.051.4153.0	46.052.4153.0
■ lichtblau	250/400 V	1, 2, 3, 4, 5	46.051.4153.9	46.052.4153.9
■ türkisblau	250 V mit PE	L, N, PE, 1, 2	46.051.4153.6	46.052.4153.6
■ signalbraun	~50/-120 V	1, 2, 3, 4, 5	46.051.4150.4	46.052.4150.4

RST16I5, GERÄTEANSCHLUSS, M20, 5-POLIG

FEDERKRAFTANSCHLUSS

TECHNISCHE DATEN

Bemessungsstrom:	16 A	Anschlussquerschnitt feindrähtig:	0,5 mm² - 2,5 mm²
Schutzart (IP):	IP66/68 (3m;2h) /IP69	Anschlussquerschnitt eindrähtig:	0,5 mm² - 2,5 mm²
Anschlüsse pro Pol:	2	Weitere technische Daten, siehe facts & data.	
Verriegelbar:	selbstverriegelnd (von Hand lösbar)		

Buchse **Stecker**

Modular, gerade, mit Kontaktabdichtung

Codierfarbe	Anwendung	Polkennzeichnung	Buchse Bestell-Nr.	Stecker Bestell-Nr.
■ schwarz	250/400 V mit PE	1, 2, 3, N, PE	46.051.M0L0.1	46.052.M0L0.1
□ lichtgrau	250/400 V mit PE	1, 2, 3, N, PE	46.051.M0L0.0	46.052.M0L0.0
■ lichtblau	250/400 V	1, 2, 3, 4, 5	46.051.M0L0.9	46.052.M0L0.9
■ türkisblau	250 V mit PE	L, N, PE, 1, 2	46.051.M0L0.6	46.052.M0L0.6
■ signalbraun	~50/-120 V	1, 2, 3, 4, 5	46.051.M0L0.4	46.052.M0L0.4

Buchse **Stecker**

Modular, gerade

Codierfarbe	Anwendung	Polkennzeichnung	Buchse Bestell-Nr.	Stecker Bestell-Nr.
■ schwarz	250/400 V mit PE	1, 2, 3, N, PE	46.051.M053.1	46.052.M053.1
□ lichtgrau	250/400 V mit PE	1, 2, 3, N, PE	46.051.M053.0	46.052.M053.0
■ lichtblau	250/400 V	1, 2, 3, 4, 5	46.051.M053.9	46.052.M053.9
■ türkisblau	250 V mit PE	L, N, PE, 1, 2	46.051.M053.6	46.052.M053.6
■ signalbraun	~50/-120 V	1, 2, 3, 4, 5	46.051.M050.4	46.052.M050.4

RST16I5, GERÄTEANSCHLUSS, M20,2, 5-POLIG

SCHRAUBANSCHLUSS

TECHNISCHE DATEN

Bemessungsstrom:	16 A	Anschlussquerschnitt feindrähtig:	0,25 mm² - 2,5 mm²
Schutzart (IP):	IP66/68 (3m;2h) /IP69	Anschlussquerschnitt eindrähtig:	0,25 mm² - 2,5 mm²
Anschlüsse pro Pol:	1		
Verriegelbar:	selbstverriegelnd (von Hand lösbar)		

Weitere technische Daten, siehe facts & data.

Buchse

Stecker

Standard, gerade

Codierfarbe	Anwendung	Polkennzeichnung	Buchse Bestell-Nr.	Stecker Bestell-Nr.
■ schwarz	250/400 V mit PE	1, 2, 3, N, PE	46.051.5053.1	46.052.5053.1
□ lichtgrau	250/400 V mit PE	1, 2, 3, N, PE	46.051.5053.0	46.052.5053.0
■ lichtblau	250/400 V	1, 2, 3, 4, 5	46.051.5053.9	46.052.5053.9
■ türkisblau	250 V mit PE	L, N, PE, 1, 2	46.051.5053.6	46.052.5053.6
■ signalbraun	~50/-120 V	1, 2, 3, 4, 5	46.051.5050.4	46.052.5050.4

Technische Änderungen vorbehalten

RST16I5, VERTEILER, 5-POLIG

TECHNISCHE DATEN			
Bemessungsstrom:	16 A	Verriegelbar:	selbstverriegelnd (von Hand lösbar)
Schutzart (IP):	IP66/68 (3m;2h) /IP69		

Weitere technische Daten, siehe facts & data.

Verteilerblock 1E / 2A, Parallelschaltung, mit Befestigungsmöglichkeit an 06.562.5853.0 / 06.562.5853.1

Codierfarbe	Anwendung	Polkennzeichnung	Bestell-Nr.
■ schwarz	250/400 V mit PE	1, 2, 3, N, PE	46.050.1253.1
□ lichtgrau	250/400 V mit PE	1, 2, 3, N, PE	46.050.1253.0
■ lichtblau	250/400 V	1, 2, 3, 4, 5	46.050.1253.9
■ türkisblau	250 V mit PE	L, N, PE, 1, 2	46.050.1253.6
■ signalbraun	~50/-120 V	1, 2, 3, 4, 5	46.050.1250.4

Kompaktverteiler 1E / 3A, Parallelschaltung, mit Befestigungsmöglichkeit

Codierfarbe	Anwendung	Polkennzeichnung	Bestell-Nr.
■ schwarz	250/400 V mit PE	1, 2, 3, N, PE	46.050.0153.1
□ lichtgrau	250/400 V mit PE	1, 2, 3, N, PE	46.050.0153.0
■ lichtblau	250/400 V	1, 2, 3, 4, 5	46.050.0153.9
■ türkisblau	250 V mit PE	L, N, PE, 1, 2	46.050.0153.6
■ signalbraun	~50/-120 V	1, 2, 3, 4, 5	46.050.0150.4

RST16I5, KONFEKTIONIERTE LEITUNG, 5-POLIG

1,5 mm², 16 A

TECHNISCHE DATEN

Bemessungsstrom:	16 A	Bauart:	Kabelverschraubung
Schutzart (IP):	IP66/68 (3m;2h) /IP69	Weitere technische Daten, siehe facts & data.	
Verriegelbar:	selbstverriegelnd (von Hand lösbar)		

Verbindungsleitung, Buchse - Stecker

			H07RN-F Halogenhaltig	H05VV-F Halogenhaltig Eca	H05Z1Z1-F Halogenfrei B2ca s1 d1 a1
		Länge (m)	**Bestell-Nr.**	**Bestell-Nr.**	**Bestell-Nr.**
Farbe der Leitung:			■ schwarz	■ schwarz	■ schwarz
Codierfarbe:	■ schwarz	0,5	46.452.0530.1	46.452.0500.1	
Anwendung:	250/400 V mit PE	1	46.452.1030.1	46.452.1000.1	46.452.10B0.1
Polkennzeichnung:	1, 2, 3, N, PE	2	46.452.2030.1	46.452.2000.1	46.452.20B0.1
		3	46.452.3030.1	46.452.3000.1	
		4	46.452.4030.1	46.452.4000.1	
		5	46.452.5030.1	46.452.5000.1	
Farbe der Leitung:			■ schwarz	■ schwarz	■ schwarz
Codierfarbe:	■ türkisblau	0,5	46.452.0530.6	46.452.0500.6	
Anwendung:	250 V mit PE	1	46.452.1030.6	46.452.1000.6	46.452.10B0.6
Polkennzeichnung:	L, N, PE, 1, 2	2	46.452.2030.6	46.452.2000.6	46.452.20B0.6
		3	46.452.3030.6	46.452.3000.6	
		4	46.452.4030.6	46.452.4000.6	
		5	46.452.5030.6	46.452.5000.6	

Verbindungsleitung, Buchse - Stecker

			H05Z1Z1-F Halogenfrei Cca s1 d1 a1	H05Z1Z1-F Halogenfrei Dca s1 d2 a1	H05Z1Z1-F Halogenfrei Eca
		Länge (m)	**Bestell-Nr.**	**Bestell-Nr.**	**Bestell-Nr.**
Farbe der Leitung:			■ schwarz	■ schwarz	■ schwarz
Codierfarbe:	■ schwarz	0,5			46.452.0560.1
Anwendung:	250/400 V mit PE	1	46.452.10C0.1	46.452.10D0.1	46.452.1060.1
Polkennzeichnung:	1, 2, 3, N, PE	2	46.452.20C0.1	46.452.20D0.1	46.452.2060.1
		3			46.452.3060.1
		4			46.452.4060.1
		5			46.452.5060.1
Farbe der Leitung:			■ schwarz	■ schwarz	■ schwarz
Codierfarbe:	■ türkisblau	0,5			46.452.0560.6
Anwendung:	250 V mit PE	1	46.452.10C0.6	46.452.10D0.6	46.452.1060.6
Polkennzeichnung:	L, N, PE, 1, 2	2	46.452.20C0.6	46.452.20D0.6	46.452.2060.6
		3	46.452.30C0.6		46.452.3060.6
		4	46.452.40C0.6		46.452.4060.6
		5	46.452.50C0.6		46.452.5060.6

RST16I5, KONFEKTIONIERTE LEITUNG, 5-POLIG

1,5 mm², 16 A

TECHNISCHE DATEN

Bemessungsstrom:	16 A	Leiterendenbehandlung:	ultraschallverdichtete Adern- enden
Schutzart (IP):	IP66/68 (3m;2h) /IP69		
Verriegelbar:	selbstverriegelnd (von Hand lösbar)	Bauart:	Kabelverschraubung

Weitere technische Daten, siehe facts & data.

Anschlussleitung, Buchse - freies Ende

		Länge (m)	H07RN-F Halogenhaltig Bestell-Nr.	H05VV-F Halogenhaltig Eca Bestell-Nr.	H05Z1Z1-F Halogenfrei B2ca s1 d1 a1 Bestell-Nr.
Farbe der Leitung:			■ schwarz	■ schwarz	■ schwarz
Codierfarbe:	■ schwarz	0,5	46.452.0533.1	46.452.0503.1	
Anwendung:	250/400 V mit PE	1	46.452.1033.1	46.452.1003.1	46.452.10B3.1
Polkennzeichnung:	1, 2, 3, N, PE	2	46.452.2033.1	46.452.2003.1	46.452.20B3.1
		3	46.452.3033.1	46.452.3003.1	
		4	46.452.4033.1	46.452.4003.1	
		5	46.452.5033.1	46.452.5003.1	
		6	46.452.6033.1	46.452.6003.1	
Farbe der Leitung:			■ schwarz	■ schwarz	■ schwarz
Codierfarbe:	■ türkisblau	0,5	46.452.0533.6	46.452.0503.6	
Anwendung:	250 V mit PE	1	46.452.1033.6	46.452.1003.6	46.452.10B3.6
Polkennzeichnung:	L, N, PE, 1, 2	2	46.452.2033.6	46.452.2003.6	46.452.20B3.6
		3	46.452.3033.6	46.452.3003.6	
		4	46.452.4033.6	46.452.4003.6	
		5	46.452.5033.6	46.452.5003.6	

Anschlussleitung, Buchse - freies Ende

		Länge (m)	H05Z1Z1-F Halogenfrei Cca s1 d1 a1 Bestell-Nr.	H05Z1Z1-F Halogenfrei Dca s1 d2 a1 Bestell-Nr.	H05Z1Z1-F Halogenfrei Eca Bestell-Nr.
Farbe der Leitung:			■ schwarz	■ schwarz	■ schwarz
Codierfarbe:	■ schwarz	0,5			46.452.0563.1
Anwendung:	250/400 V mit PE	1	46.452.10C3.1	46.452.10D3.1	46.452.1063.1
Polkennzeichnung:	1, 2, 3, N, PE	2	46.452.20C3.1	46.452.20D3.1	46.452.2063.1
		3			46.452.3063.1
		4			46.452.4063.1
		5			46.452.5063.1
		6			
Farbe der Leitung:			■ schwarz	■ schwarz	■ schwarz
Codierfarbe:	■ türkisblau	0,5			46.452.0563.6
Anwendung:	250 V mit PE	1	46.452.10C3.6	46.452.10D3.6	46.452.1063.6
Polkennzeichnung:	L, N, PE, 1, 2	2	46.452.20C3.6	46.452.20D3.6	46.452.2063.6
		3			46.452.3063.6
		4			46.452.4063.6
		5			46.452.5063.6

RST16I5, KONFEKTIONIERTE LEITUNG, 5-POLIG

1,5 mm², 16 A

TECHNISCHE DATEN

Bemessungsstrom:	16 A	Leiterendenbehandlung:	ultraschallverdichtete Adern- enden
Schutzart (IP):	IP66/68 (3m;2h) /IP69		
Verriegelbar:	selbstverriegelnd (von Hand lösbar)	Bauart:	Kabelverschraubung

Weitere technische Daten, siehe facts & data.

Anschlussleitung, Stecker - freies Ende

		Länge (m)	H07RN-F Halogenhaltig Bestell-Nr.	H05VV-F Halogenhaltig Eca Bestell-Nr.	H05Z1Z1-F Halogenfrei B2ca s1 d1 a1 Bestell-Nr.
Farbe der Leitung:			■ schwarz	■ schwarz	■ schwarz
Codierfarbe:	■ schwarz	0,5	46.452.0534.1		
Anwendung:	250/400 V mit PE	1	46.452.1034.1	46.452.1004.1	46.452.10B4.1
Polkennzeichnung:	1, 2, 3, N, PE	2	46.452.2034.1	46.452.2004.1	46.452.20B4.1
		3	46.452.3034.1	46.452.3004.1	
		4	46.452.4034.1	46.452.4004.1	
		5	46.452.5034.1	46.452.5004.1	
Farbe der Leitung:			■ schwarz	■ schwarz	■ schwarz
Codierfarbe:	■ türkisblau	0,5	46.452.0534.6	46.452.0504.6	
Anwendung:	250 V mit PE	1	46.452.1034.6	46.452.1004.6	46.452.10B4.6
Polkennzeichnung:	L, N, PE, 1, 2	2	46.452.2034.6	46.452.2004.6	46.452.20B4.6
		3	46.452.3034.6	46.452.3004.6	
		4	46.452.4034.6	46.452.4004.6	
		5	46.452.5034.6	46.452.5004.6	

Anschlussleitung, Stecker - freies Ende

		Länge (m)	H05Z1Z1-F Halogenfrei Cca s1 d1 a1 Bestell-Nr.	H05Z1Z1-F Halogenfrei Dca s1 d2 a1 Bestell-Nr.	H05Z1Z1-F Halogenfrei Eca Bestell-Nr.
Farbe der Leitung:			■ schwarz	■ schwarz	■ schwarz
Codierfarbe:	■ schwarz	0,5			46.452.0564.1
Anwendung:	250/400 V mit PE	1	46.452.10C4.1	46.452.10D4.1	46.452.1064.1
Polkennzeichnung:	1, 2, 3, N, PE	2	46.452.20C4.1	46.452.20D4.1	46.452.2064.1
		3			46.452.3064.1
		4			46.452.4064.1
		5			46.452.5064.1
Farbe der Leitung:			■ schwarz	■ schwarz	■ schwarz
Codierfarbe:	■ türkisblau	0,5	46.452.05C4.6		46.452.0564.6
Anwendung:	250 V mit PE	1	46.452.10C4.6	46.452.10D4.6	46.452.1064.6
Polkennzeichnung:	L, N, PE, 1, 2	2	46.452.20C4.6	46.452.20D4.6	46.452.2064.6
		3			46.452.3064.6
		4			46.452.4064.6
		5			46.452.5064.6

Technische Änderungen vorbehalten

RST16I5, KONFEKTIONIERTE LEITUNG, 5-POLIG

2,5 mm², 16 A

TECHNISCHE DATEN

Bemessungsstrom:	16 A	Bauart:	Kabelverschraubung
Schutzart (IP):	IP66/68 (3m;2h) /IP69	Weitere technische Daten, siehe facts & data.	
Verriegelbar:	selbstverriegelnd (von Hand lösbar)		

Verbindungsleitung, Buchse - Stecker

			H07RN-F Halogenhaltig	H05VV-F Halogenhaltig Eca	H05Z1Z1-F Halogenfrei Eca
		Länge (m)	Bestell-Nr.	Bestell-Nr.	Bestell-Nr.
Farbe der Leitung:			■ schwarz	■ schwarz	
Codierfarbe:	■ schwarz	1	46.453.1030.1	46.453.1000.1	
Anwendung:	250/400 V mit PE	2	46.453.2030.1	46.453.2000.1	
Polkennzeichnung:	1, 2, 3, N, PE	3	46.453.3030.1	46.453.3000.1	
		4	46.453.4030.1	46.453.4000.1	
		5	46.453.5030.1	46.453.5000.1	
		6	46.453.6030.1	46.453.6000.1	
		7	46.453.7030.1	46.453.7000.1	
		8	46.453.8030.1	46.453.8000.1	
Farbe der Leitung:			■ schwarz	■ schwarz	■ schwarz
Codierfarbe:	■ türkisblau	1	46.453.1030.6	46.453.1000.6	46.453.1060.6
Anwendung:	250 V mit PE	2	46.453.2030.6	46.453.2000.6	46.453.2060.6
Polkennzeichnung:	L, N, PE, 1, 2	3	46.453.3030.6	46.453.3000.6	46.453.3060.6
		4	46.453.4030.6	46.453.4000.6	46.453.4060.6
		5	46.453.5030.6	46.453.5000.6	46.453.5060.6
		6	46.453.6030.6	46.453.6000.6	46.453.6060.6
		7	46.453.7030.6	46.453.7000.6	46.453.7060.6
		8	46.453.8030.6	46.453.8000.6	46.453.8060.6

TECHNISCHE DATEN

Bemessungsstrom:	16 A	Leiterendenbehandlung:	ultraschallverdichtete Adenden
Schutzart (IP):	IP66/68 (3m;2h) /IP69	Bauart:	Kabelverschraubung
Verriegelbar:	selbstverriegelnd (von Hand lösbar)	Weitere technische Daten, siehe facts & data.	

Anschlussleitung, Buchse - freies Ende

			H07RN-F Halogenhaltig	H05VV-F Halogenhaltig Eca	H05Z1Z1-F Halogenfrei Eca
		Länge (m)	Bestell-Nr.	Bestell-Nr.	Bestell-Nr.
Farbe der Leitung:			■ schwarz	■ schwarz	
Codierfarbe:	■ schwarz	1	46.453.1033.1	46.453.1003.1	
Anwendung:	250/400 V mit PE	2	46.453.2033.1	46.453.2003.1	
Polkennzeichnung:	1, 2, 3, N, PE	3	46.453.3033.1	46.453.3003.1	
		4	46.453.4033.1	46.453.4003.1	
		5	46.453.5033.1	46.453.5003.1	
		6	46.453.6033.1	46.453.6003.1	
		7	46.453.7033.1	46.453.7003.1	
		8	46.453.8033.1	46.453.8003.1	
Farbe der Leitung:			■ schwarz	■ schwarz	■ schwarz
Codierfarbe:	■ türkisblau	1	46.453.1033.6	46.453.1003.6	46.453.1063.6
Anwendung:	250 V mit PE	2	46.453.2033.6	46.453.2003.6	46.453.2063.6
Polkennzeichnung:	L, N, PE, 1, 2	3	46.453.3033.6	46.453.3003.6	46.453.3063.6
		4	46.453.4033.6	46.453.4003.6	46.453.4063.6
		5	46.453.5033.6	46.453.5003.6	46.453.5063.6
		6	46.453.6033.6	46.453.6003.6	46.453.6063.6
		7	46.453.7033.6	46.453.7003.6	46.453.7063.6
		8	46.453.8033.6	46.453.8003.6	46.453.8063.6

RST16I5, KONFEKTIONIERTE LEITUNG, 5-POLIG

2,5 mm², 16 A

TECHNISCHE DATEN

Bemessungsstrom:	16 A	Leiterendenbehandlung:	ultraschallverdichtete Adern- enden
Schutzart (IP):	IP66/68 (3m;2h) /IP69		
Verriegelbar:	selbstverriegelnd (von Hand lösbar)	Bauart:	Kabelverschraubung

Weitere technische Daten, siehe facts & data.

Anschlussleitung, Stecker - freies Ende

		Länge (m)	H07RN-F Halogenhaltig Bestell-Nr.	H05VV-F Halogenhaltig Eca Bestell-Nr.	H05Z1Z1-F Halogenfrei Eca Bestell-Nr.
Farbe der Leitung:			■ schwarz	■ schwarz	
Codierfarbe:	■ schwarz	1	46.453.1034.1	46.453.1004.1	
Anwendung:	250/400 V mit PE	2	46.453.2034.1	46.453.2004.1	
Polkennzeichnung:	1, 2, 3, N, PE	3	46.453.3034.1	46.453.3004.1	
		4	46.453.4034.1	46.453.4004.1	
		5	46.453.5034.1	46.453.5004.1	
		6	46.453.6034.1	46.453.6004.1	
		7	46.453.7034.1	46.453.7004.1	
		8	46.453.8034.1	46.453.8004.1	
Farbe der Leitung:			■ schwarz	■ schwarz	■ schwarz
Codierfarbe:	■ türkisblau	1	46.453.1034.6	46.453.1004.6	46.453.1064.6
Anwendung:	250 V mit PE	2	46.453.2034.6	46.453.2004.6	46.453.2064.6
Polkennzeichnung:	L, N, PE, 1, 2	3	46.453.3034.6	46.453.3004.6	46.453.3064.6
		4	46.453.4034.6	46.453.4004.6	46.453.4064.6
		5	46.453.5034.6	46.453.5004.6	46.453.5064.6
		6	46.453.6034.6	46.453.6004.6	46.453.6064.6
		7	46.453.7034.6	46.453.7004.6	46.453.7064.6
		8	46.453.8034.6	46.453.8004.6	46.453.8064.6

RST16, ZUBEHÖR

Verschlussstück für 2-/3-polig, mit Verlierschutz, für Buchse

Farbe	Bestell-Nr.
■ schwarz	06.563.8753.1
□ lichtgrau	06.563.8753.0

Verschlussstück für 2-/3-polig, mit Verlierschutz, für Stecker

Farbe	Bestell-Nr.
■ schwarz	06.563.8953.1
□ lichtgrau	06.563.8953.0

Verschlussstück für 2-/3-polig, ohne Verlierschutz, für Buchse

Farbe	Bestell-Nr.
■ schwarz	06.563.8653.1
□ lichtgrau	06.563.8653.0

Verschlussstück für 2-/3-polig, ohne Verlierschutz, für Stecker

Farbe	Bestell-Nr.
■ schwarz	06.563.8853.1
□ lichtgrau	06.563.8853.0

Verschlussstück für 4-/5-polig, mit Verlierschutz, für Buchse

Farbe	Bestell-Nr.
■ schwarz	06.563.9153.1
□ lichtgrau	06.563.9153.0

Verschlussstück für 4-/5-polig, mit Verlierschutz, für Stecker

Farbe	Bestell-Nr.
■ schwarz	06.563.9353.1
□ lichtgrau	06.563.9353.0

Verschlussstück für 4-/5-polig, ohne Verlierschutz, für Buchse

Farbe	Bestell-Nr.
■ schwarz	06.563.9053.1
□ lichtgrau	06.563.9053.0

RST16, ZUBEHÖR

Verschlussstück für 4-/5-polig, ohne Verlierschutz, für Stecker

Farbe	Bestell-Nr.
■ schwarz	06.563.9253.1
□ lichtgrau	06.563.9253.0

Ersatzdichtung, Ø 5,0 - 9,5 mm

Farbe	Bestell-Nr.
■ schwarz	06.562.0583.0

Ersatzdichtung, Ø 7,1 - 13 mm

Farbe	Bestell-Nr.
■ schwarz	06.561.8383.0

Montageplatte, für Verteilerblock

Farbe	Bestell-Nr.
■ schwarz	06.562.5853.1
□ lichtgrau	06.562.5853.0

Musterkoffer, RST16 Federkraftanschluss MOLA

Bestell-Nr.
99.441.0000.1

Musterkoffer, RST16i3

Bestell-Nr.
99.438.0000.1

Musterkoffer, RST16i5

Bestell-Nr.
99.675.0000.0

RST16, ZUBEHÖR

Musterkoffer, SMI

Bestell-Nr.
99.688.0000.0

RST® CLASSIC

Die Allrounder mit dem umfangreichsten Portfolio.

MERKMALE

+ 2- bis 7-polig
+ 20 A Bemessungsstrom
+ Mechanische + farbige Codierung
+ Anwendungen im Bereich Schutzklasse II und Kleinspannung für Industrie und LED-Technik

Technische Änderungen vorbehalten

RST20i2

Mechanische Codierung (Ansicht auf Steckgesicht Buchsenteil)	**schwarz**	**lichtgrau**	**laubgrün**	**kieselgrau**	**signalbraun**
Arbeitsspannung (Anwendung)	250 V	250 V	250 V	~50/-120 V	~50/-120 V
Polkennzeichnung	L, N	L, N	L, N	+, -	1, 2

RST20i3

Mechanische Codierung (Ansicht auf Steckgesicht Buchsenteil)	**schwarz**	**lichtgrau**	**laubgrün**	**lichtblau**	**signalbraun**
Arbeitsspannung (Anwendung)	250 V mit PE	250 V mit PE	250/400 V mit PE	250/400 V	~50/-120 V mit PE
Polkennzeichnung	L, N, PE	L, N, PE	1, 2, PE	1, 2, 3	1, 2, PE

RST20i4

Mechanische Codierung (Ansicht auf Steckgesicht Buchsenteil)	**schwarz**	**lichtgrau**	**signalbraun**
Arbeitsspannung (Anwendung)	250/400 V mit PE	250/400 V mit PE	~50/-120 V
Polkennzeichnung	1, 2, 3, PE	1, 2, 3, PE	1, 2, 3, 4

RST20i5

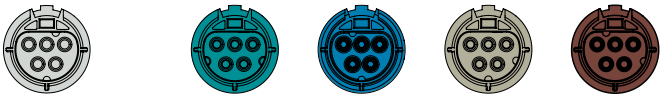

Mechanische Codierung (Ansicht auf Steckgesicht Buchsenteil)	**schwarz**	**lichtgrau**	**türkisblau**	**lichtblau**	**kieselgrau**	**signalbraun**
Arbeitsspannung (Anwendung)	250/400 V mit PE	250/400 V mit PE	250 V mit PE	250/400 V	250/400 V	~50/-120 V
Polkennzeichnung	1, 2, 3, N, PE	1, 2, 3, N, PE	D1, D2, L, PE, N	1, 2, 3, 4, 5	N, E, 1, 2, 3	1, 2, 3, 4, 5

RST20i6

Mechanische Codierung (Ansicht auf Steckgesicht Buchsenteil)	**türkisblau**
Arbeitsspannung (Anwendung)	250/400 V mit PE
Polkennzeichnung	L, N, PE, 1, 2, Ls

RST20i7

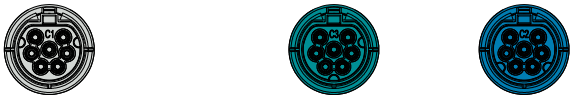

Mechanische Codierung (Ansicht auf Steckgesicht Buchsenteil)	**schwarz**	**lichtgrau**	**türkisblau**	**lichtblau**
Arbeitsspannung (Anwendung)	250/400 V mit PE	250/400 V mit PE	250/400 V mit PE	250/400 V
Polkennzeichnung	1, 2, 3, 4/N, 5, 6, PE	1, 2, 3, 4/N, 5, 6, PE	L, N, PE, 1, 2, 3, 4	1, 2, 3, 4/N, 5, 6, 7

RST25i3

Mechanische Codierung (Ansicht auf Steckgesicht Buchsenteil)	**betongrau**
Arbeitsspannung (Anwendung)	250 V mit PE
Polkennzeichnung	L, N, PE

RST25i5

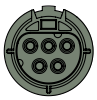

Mechanische Codierung (Ansicht auf Steckgesicht Buchsenteil)	**betongrau**
Arbeitsspannung (Anwendung)	250/400 V mit PE
Polkennzeichnung	L, N, PE, 1, 2

RST20I2, STECKVERBINDER, 2-POLIG

SCHRAUBANSCHLUSS

TECHNISCHE DATEN

Bemessungsstrom:	20 A	Anschlussquerschnitt feindrähtig:	0,75 mm² - 6 mm²
Schutzart (IP):	IP66/68 (3m;2h) /IP69	Anschlussquerschnitt eindrähtig:	0,75 mm² - 6 mm²
Anschlüsse pro Pol:	1	Weitere technische Daten, siehe facts & data.	
Verriegelbar:	selbstverriegelnd (mit Werkzeug lösbar)		

Buchse **Stecker**

gerade, für Leitungen Ø 6-10 mm

Codierfarbe	Anwendung	Polkennzeichnung	Buchse Bestell-Nr.	Stecker Bestell-Nr.
■ schwarz	250 V	L, N	96.021.4053.1	96.022.4053.1
□ lichtgrau	250 V	L, N	96.021.4053.0	96.022.4053.0
■ laubgrün	250 V	1, 2	96.021.4055.7	96.022.4055.7
■ kieselgrau	~50/-120 V	+, -	96.021.4050.8	96.022.4050.8
■ signalbraun	~50/-120 V	1, 2	96.021.4051.4	96.022.4051.4

Buchse **Stecker**

gerade, für Leitungen Ø 10-14 mm

Codierfarbe	Anwendung	Polkennzeichnung	Buchse Bestell-Nr.	Stecker Bestell-Nr.
■ schwarz	250 V	L, N	96.021.4153.1	96.022.4153.1
□ lichtgrau	250 V	L, N	96.021.4153.0	96.022.4153.0
■ laubgrün	250 V	1, 2	96.021.4155.7	96.022.4155.7
■ kieselgrau	~50/-120 V	+, -	96.021.4150.8	96.022.4150.8
■ signalbraun	~50/-120 V	1, 2	96.021.4151.4	96.022.4151.4

Buchse **Stecker**

gerade, für AS-i-Profilleitung

Codierfarbe	Anwendung	Polkennzeichnung	Buchse Bestell-Nr.	Stecker Bestell-Nr.
■ kieselgrau	~50/-120 V	+, -	96.021.4950.8	96.022.4950.8
■ signalbraun	~50/-120 V	1, 2	96.021.4951.4	96.022.4951.4

Buchse **Stecker**

gerade, für Illu-Leitung

Codierfarbe	Anwendung	Polkennzeichnung	Buchse Bestell-Nr.	Stecker Bestell-Nr.
■ schwarz	250 V	L, N	96.021.4453.1	96.022.4453.1
□ lichtgrau	250 V	L, N	96.021.4453.0	96.022.4453.0
■ signalbraun	~50/-120 V	1, 2	96.021.4451.4	96.022.4451.4

Stecker

gerade, für Maststeckdose, für Leitungen Ø 6-10 mm

Codierfarbe	Anwendung	Polkennzeichnung	Stecker Bestell-Nr.
■ schwarz	250 V	L, N	99.592.0000.7

Stecker

gerade, für Maststeckdose, für Illu-Leitung

Codierfarbe	Anwendung	Polkennzeichnung	Stecker Bestell-Nr.
■ schwarz	250 V	L, N	99.593.0000.7

Technische Änderungen vorbehalten

RST20I2, STECKVERBINDER, 2-POLIG

SCHRAUBANSCHLUSS

TECHNISCHE DATEN

Bemessungsstrom:	20 A	Anschlussquerschnitt feindrähtig:	0,75 mm² - 6 mm²
Schutzart (IP):	IP66/68 (3m;2h) /IP69	Anschlussquerschnitt eindrähtig:	0,75 mm² - 6 mm²
Anschlüsse pro Pol:	1	Weitere technische Daten, siehe facts & data.	
Verriegelbar:	selbstverriegelnd (mit Werkzeug lösbar)		

Buchse **Stecker**

gewinkelt 90°, für Leitungen Ø 6-10 mm

Codierfarbe	Anwendung	Polkennzeichnung	Buchse Bestell-Nr.	Stecker Bestell-Nr.
■ schwarz	250 V	L, N	96.023.4053.1	96.024.4053.1
□ lichtgrau	250 V	L, N	96.023.4053.0	96.024.4053.0
■ kieselgrau	~50/-120 V	+, -	96.023.4050.8	96.024.4050.8
■ signalbraun	~50/-120 V	1, 2	96.023.4051.4	96.024.4051.4

Buchse **Stecker**

gewinkelt 90°, für Leitungen Ø 10-14 mm

Codierfarbe	Anwendung	Polkennzeichnung	Buchse Bestell-Nr.	Stecker Bestell-Nr.
■ schwarz	250 V	L, N	96.023.4153.1	96.024.4153.1
□ lichtgrau	250 V	L, N	96.023.4153.0	96.024.4153.0
■ kieselgrau	~50/-120 V	+, -	96.023.4150.8	96.024.4150.8
■ signalbraun	~50/-120 V	1, 2	96.023.4151.4	96.024.4151.4

Buchse **Stecker**

gewinkelt 90°, für AS-i-Profilleitung

Codierfarbe	Anwendung	Polkennzeichnung	Buchse Bestell-Nr.	Stecker Bestell-Nr.
■ kieselgrau	~50/-120 V	+, -	96.023.4950.8	96.024.4950.8
■ signalbraun	~50/-120 V	1, 2	96.023.4951.4	96.024.4951.4

Buchse

Doppelanschluss, für Leitungen Ø 6-10 mm

Codierfarbe	Anwendung	Polkennzeichnung	Buchse Bestell-Nr.
■ schwarz	250 V	L, N	96.021.4253.1*
□ lichtgrau	250 V	L, N	96.021.4253.0*
■ kieselgrau	~50/-120 V	+, -	96.021.4250.8*
■ signalbraun	~50/-120 V	1, 2	96.021.4251.4*

Buchse **Stecker**

Doppelanschluss, für Leitungen Ø 10-14 mm

Codierfarbe	Anwendung	Polkennzeichnung	Buchse Bestell-Nr.	Stecker Bestell-Nr.
■ schwarz	250 V	L, N	96.021.4353.1*	
□ lichtgrau	250 V	L, N	96.021.4353.0*	
■ kieselgrau	~50/-120 V	+, -		96.022.4350.8*
■ signalbraun	~50/-120 V	1, 2	96.021.4351.4*	

*) Abweichende technische Daten, siehe facts & data.

RST20I2, STECKVERBINDER, 2-POLIG

FEDERKRAFTANSCHLUSS

TECHNISCHE DATEN

Bemessungsstrom:	20 A	Anschlussquerschnitt feindrähtig:	0,5 mm² - 1,5 mm²
Schutzart (IP):	IP66/68 (3m;2h) /IP69	Anschlussquerschnitt eindrähtig:	0,5 mm² - 2,5 mm²
Anschlüsse pro Pol:	2	Weitere technische Daten, siehe facts & data.	
Verriegelbar:	selbstverriegelnd (mit Werkzeug lösbar)		

Buchse **Stecker**

gerade, für Leitungen Ø 6-10 mm

Codierfarbe	Anwendung	Polkennzeichnung	Buchse Bestell-Nr.	Stecker Bestell-Nr.
■ schwarz	250 V	L, N	96.021.0053.1	96.022.0053.1
□ lichtgrau	250 V	L, N	96.021.0053.0	96.022.0053.0
■ kieselgrau	~50/-120 V	+, -	96.021.0050.8	96.022.0050.8
■ signalbraun	~50/-120 V	1, 2	96.021.0051.4	96.022.0051.4

Buchse **Stecker**

gerade, für Leitungen Ø 10-14 mm

Codierfarbe	Anwendung	Polkennzeichnung	Buchse Bestell-Nr.	Stecker Bestell-Nr.
■ schwarz	250 V	L, N	96.021.0153.1	96.022.0153.1
□ lichtgrau	250 V	L, N	96.021.0153.0	96.022.0153.0
■ kieselgrau	~50/-120 V	+, -	96.021.0150.8	96.022.0150.8
■ signalbraun	~50/-120 V	1, 2	96.021.0151.4	96.022.0151.4

Buchse **Stecker**

gerade, für AS-i-Profilleitung

Codierfarbe	Anwendung	Polkennzeichnung	Buchse Bestell-Nr.	Stecker Bestell-Nr.
■ kieselgrau	~50/-120 V	+, -	96.021.0950.8	96.022.0950.8
■ signalbraun	~50/-120 V	1, 2	96.021.0951.4	96.022.0951.4

Buchse **Stecker**

gerade, für Illu-Leitung

Codierfarbe	Anwendung	Polkennzeichnung	Buchse Bestell-Nr.	Stecker Bestell-Nr.
■ schwarz	250 V	L, N	96.021.0453.1	96.022.0453.1
□ lichtgrau	250 V	L, N	96.021.0453.0	96.022.0453.0

Buchse **Stecker**

gewinkelt 90°, für Leitungen Ø 6-10 mm

Codierfarbe	Anwendung	Polkennzeichnung	Buchse Bestell-Nr.	Stecker Bestell-Nr.
■ schwarz	250 V	L, N	96.023.0053.1	96.024.0053.1
□ lichtgrau	250 V	L, N	96.023.0053.0	96.024.0053.0
■ kieselgrau	~50/-120 V	+, -	96.023.0050.8	96.024.0050.8
■ signalbraun	~50/-120 V	1, 2	96.023.0051.4	96.024.0051.4

Buchse **Stecker**

gewinkelt 90°, für Leitungen Ø 10-14 mm

Codierfarbe	Anwendung	Polkennzeichnung	Buchse Bestell-Nr.	Stecker Bestell-Nr.
■ schwarz	250 V	L, N	96.023.0153.1	96.024.0153.1
□ lichtgrau	250 V	L, N	96.023.0153.0	96.024.0153.0
■ kieselgrau	~50/-120 V	+, -	96.023.0150.8	96.024.0150.8
■ signalbraun	~50/-120 V	1, 2	96.023.0151.4	96.024.0151.4

Technische Änderungen vorbehalten

RST20I2, STECKVERBINDER, 2-POLIG

FEDERKRAFTANSCHLUSS

TECHNISCHE DATEN

Bemessungsstrom:	20 A	Anschlussquerschnitt feindrähtig:	0,5 mm² - 1,5 mm²
Schutzart (IP):	IP66/68 (3m;2h) /IP69	Anschlussquerschnitt eindrähtig:	0,5 mm² - 2,5 mm²
Anschlüsse pro Pol:	2	Weitere technische Daten, siehe facts & data.	
Verriegelbar:	selbstverriegelnd (mit Werkzeug lösbar)		

Buchse **Stecker**

gewinkelt 90°, für AS-i-Profilleitung

Codierfarbe	Anwendung	Polkennzeichnung	Buchse Bestell-Nr.	Stecker Bestell-Nr.
kieselgrau	~50/-120 V	+, -	96.023.0950.8	96.024.0950.8
signalbraun	~50/-120 V	1, 2	96.023.0951.4	96.024.0951.4

Buchse **Stecker**

Doppelanschluss, für Leitungen Ø 6-10 mm

Codierfarbe	Anwendung	Polkennzeichnung	Buchse Bestell-Nr.	Stecker Bestell-Nr.
schwarz	250 V	L, N	96.021.0253.1	96.022.0253.1
lichtgrau	250 V	L, N	96.021.0253.0	
kieselgrau	~50/-120 V	+, -	96.021.0250.8	
signalbraun	~50/-120 V	1, 2	96.021.0251.4	

Buchse **Stecker**

Doppelanschluss, für Leitungen Ø 10-14 mm

Codierfarbe	Anwendung	Polkennzeichnung	Buchse Bestell-Nr.	Stecker Bestell-Nr.
schwarz	250 V	L, N	96.021.0353.1	
lichtgrau	250 V	L, N	96.021.0353.0	
kieselgrau	~50/-120 V	+, -		96.022.0350.8
signalbraun	~50/-120 V	1, 2	96.021.0351.4	

RST20I2, GERÄTEANSCHLUSS, M16, 2-POLIG

SCHRAUBANSCHLUSS

TECHNISCHE DATEN			
Bemessungsstrom:	20 A	Anschlussquerschnitt feindrähtig:	0,75 mm² - 6 mm²
Schutzart (IP):	IP66/68 (3m;2h) /IP69	Anschlussquerschnitt eindrähtig:	0,75 mm² - 6 mm²
Anschlüsse pro Pol:	1	Weitere technische Daten, siehe facts & data.	
Verriegelbar:	selbstverriegelnd (mit Werkzeug lösbar)		

Buchse **Stecker**

Modular, gerade			Buchse	Stecker
Codierfarbe	Anwendung	Polkennzeichnung	Bestell-Nr.	Bestell-Nr.
■ schwarz	250 V	L, N	96.021.6153.1	96.022.6153.1
□ lichtgrau	250 V	L, N	96.021.6153.0	96.022.6153.0
■ kieselgrau	~50/-120 V	+, -	96.021.6150.8	96.022.6150.8
■ signalbraun	~50/-120 V	1, 2	96.021.6151.4	96.022.6151.4

Buchse **Stecker**

Modular, gewinkelt 7°			Buchse	Stecker
Codierfarbe	Anwendung	Polkennzeichnung	Bestell-Nr.	Bestell-Nr.
■ schwarz	250 V	L, N	96.025.6153.1	96.026.6153.1
□ lichtgrau	250 V	L, N	96.025.6153.0	96.026.6153.0

FEDERKRAFTANSCHLUSS

TECHNISCHE DATEN			
Bemessungsstrom:	20 A	Anschlussquerschnitt feindrähtig:	0,5 mm² - 1,5 mm²
Schutzart (IP):	IP66/68 (3m;2h) /IP69	Anschlussquerschnitt eindrähtig:	0,5 mm² - 2,5 mm²
Anschlüsse pro Pol:	2	Weitere technische Daten, siehe facts & data.	
Verriegelbar:	selbstverriegelnd (mit Werkzeug lösbar)		

Buchse **Stecker**

Modular, gerade			Buchse	Stecker
Codierfarbe	Anwendung	Polkennzeichnung	Bestell-Nr.	Bestell-Nr.
■ schwarz	250 V	L, N	96.021.2153.1	96.022.2153.1
□ lichtgrau	250 V	L, N	96.021.2153.0	96.022.2153.0
■ kieselgrau	~50/-120 V	+, -	96.021.2150.8	96.022.2150.8
■ signalbraun	~50/-120 V	1, 2	96.021.2151.4	96.022.2151.4

Buchse **Stecker**

Modular, gewinkelt 7°			Buchse	Stecker
Codierfarbe	Anwendung	Polkennzeichnung	Bestell-Nr.	Bestell-Nr.
■ schwarz	250 V	L, N	96.025.2153.1	96.026.2153.1
□ lichtgrau	250 V	L, N	96.025.2153.0	96.026.2153.0

RST20I2, GERÄTEANSCHLUSS, M20, 2-POLIG

SCHRAUBANSCHLUSS

TECHNISCHE DATEN

Bemessungsstrom:	20 A	Anschlussquerschnitt feindrähtig:	0,75 mm² - 6 mm²
Schutzart (IP):	IP66/68 (3m;2h) /IP69	Anschlussquerschnitt eindrähtig:	0,75 mm² - 6 mm²
Anschlüsse pro Pol:	1	Weitere technische Daten, siehe facts & data.	
Verriegelbar:	selbstverriegelnd (mit Werkzeug lösbar)		

Buchse **Stecker**

Modular, gerade

Codierfarbe	Anwendung	Polkennzeichnung	Buchse Bestell-Nr.	Stecker Bestell-Nr.
■ schwarz	250 V	L, N	96.021.6053.1	96.022.6053.1
□ lichtgrau	250 V	L, N	96.021.6053.0	96.022.6053.0
■ kieselgrau	~50/-120 V	+, -	96.021.6050.8	96.022.6050.8
■ signalbraun	~50/-120 V	1, 2	96.021.6051.4	96.022.6051.4

Buchse **Stecker**

Modular, gewinkelt 90°

Codierfarbe	Anwendung	Polkennzeichnung	Buchse Bestell-Nr.	Stecker Bestell-Nr.
■ schwarz	250 V	L, N	96.023.6053.1	96.024.6053.1
□ lichtgrau	250 V	L, N	96.023.6053.0	96.024.6053.0
■ kieselgrau	~50/-120 V	+, -	96.023.6050.8	96.024.6050.8
■ signalbraun	~50/-120 V	1, 2	96.023.6051.4	96.024.6051.4

FEDERKRAFTANSCHLUSS

TECHNISCHE DATEN

Bemessungsstrom:	20 A	Anschlussquerschnitt feindrähtig:	0,5 mm² - 1,5 mm²
Schutzart (IP):	IP66/68 (3m;2h) /IP69	Anschlussquerschnitt eindrähtig:	0,5 mm² - 2,5 mm²
Anschlüsse pro Pol:	2	Weitere technische Daten, siehe facts & data.	
Verriegelbar:	selbstverriegelnd (mit Werkzeug lösbar)		

Buchse **Stecker**

Modular, gerade

Codierfarbe	Anwendung	Polkennzeichnung	Buchse Bestell-Nr.	Stecker Bestell-Nr.
■ schwarz	250 V	L, N	96.021.2053.1	96.022.2053.1
□ lichtgrau	250 V	L, N	96.021.2053.0	96.022.2053.0
■ kieselgrau	~50/-120 V	+, -	96.021.2050.8	96.022.2050.8
■ signalbraun	~50/-120 V	1, 2	96.021.2051.4	96.022.2051.4

Buchse **Stecker**

Modular, gewinkelt 90°

Codierfarbe	Anwendung	Polkennzeichnung	Buchse Bestell-Nr.	Stecker Bestell-Nr.
■ schwarz	250 V	L, N	96.023.2053.1	96.024.2053.1
□ lichtgrau	250 V	L, N	96.023.2053.0	96.024.2053.0
■ kieselgrau	~50/-120 V	+, -	96.023.2050.8	96.024.2050.8
■ signalbraun	~50/-120 V	1, 2	96.023.2051.4	96.024.2051.4

RST20I2, GERÄTEANSCHLUSS, M25, 2-POLIG

SCHRAUBANSCHLUSS

TECHNISCHE DATEN

Bemessungsstrom:	20 A	Anschlussquerschnitt feindrähtig:	0,75 mm² - 6 mm²
Schutzart (IP):	IP66/68 (3m;2h) /IP69	Anschlussquerschnitt eindrähtig:	0,75 mm² - 6 mm²
Anschlüsse pro Pol:	1	Weitere technische Daten, siehe facts & data.	
Verriegelbar:	selbstverriegelnd (mit Werkzeug lösbar)		

Buchse **Stecker**

Standard, gerade

Codierfarbe	Anwendung	Polkennzeichnung	Buchse Bestell-Nr.	Stecker Bestell-Nr.
■ schwarz	250 V	L, N	96.021.5053.1	96.022.5053.1
□ lichtgrau	250 V	L, N	96.021.5053.0	96.022.5053.0
■ kieselgrau	~50/-120 V	+, -	96.021.5050.8	96.022.5050.8
■ signalbraun	~50/-120 V	1, 2	96.021.5051.4	96.022.5051.4

Buchse **Stecker**

Modular, gewinkelt 90°

Codierfarbe	Anwendung	Polkennzeichnung	Buchse Bestell-Nr.	Stecker Bestell-Nr.
■ schwarz	250 V	L, N	96.023.6253.1	96.024.6253.1
□ lichtgrau	250 V	L, N	96.023.6253.0	96.024.6253.0
■ kieselgrau	~50/-120 V	+, -	96.023.6250.8	96.024.6250.8
■ signalbraun	~50/-120 V	1, 2	96.023.6251.4	96.024.6251.4

FEDERKRAFTANSCHLUSS

TECHNISCHE DATEN

Bemessungsstrom:	20 A	Anschlussquerschnitt feindrähtig:	0,5 mm² - 1,5 mm²
Schutzart (IP):	IP66/68 (3m;2h) /IP69	Anschlussquerschnitt eindrähtig:	0,5 mm² - 2,5 mm²
Anschlüsse pro Pol:	2	Weitere technische Daten, siehe facts & data.	
Verriegelbar:	selbstverriegelnd (mit Werkzeug lösbar)		

Buchse **Stecker**

Standard, gerade

Codierfarbe	Anwendung	Polkennzeichnung	Buchse Bestell-Nr.	Stecker Bestell-Nr.
■ schwarz	250 V	L, N	96.021.1053.1	96.022.1053.1
□ lichtgrau	250 V	L, N	96.021.1053.0	96.022.1053.0
■ kieselgrau	~50/-120 V	+, -	96.021.1050.8	96.022.1050.8
■ signalbraun	~50/-120 V	1, 2	96.021.1051.4	96.022.1051.4

Buchse **Stecker**

Modular, gewinkelt 90°

Codierfarbe	Anwendung	Polkennzeichnung	Buchse Bestell-Nr.	Stecker Bestell-Nr.
■ schwarz	250 V	L, N	96.023.2253.1	96.024.2253.1
□ lichtgrau	250 V	L, N	96.023.2253.0	96.024.2253.0
■ kieselgrau	~50/-120 V	+, -	96.023.2250.8	96.024.2250.8
■ signalbraun	~50/-120 V	1, 2	96.023.2251.4	96.024.2251.4

RST20I2, VERTEILER, 2-POLIG

TECHNISCHE DATEN			
Bemessungsstrom:	20 A	Verriegelbar:	selbstverriegelnd (mit Werkzeug lösbar)
Schutzart (IP):	IP66/68 (3m;2h) /IP69		
		Weitere technische Daten, siehe facts & data.	

Verteilerblock 1E / 3A, Parallelschaltung, mit Befestigungsmöglichkeit

Codierfarbe	Anwendung	Polkennzeichnung	Bestell-Nr.
■ schwarz	250 V	L, N	96.020.0153.1
□ lichtgrau	250 V	L, N	96.020.0153.0
■ laubgrün	250 V	1, 2	96.020.0155.7
■ kieselgrau	~50/-120 V	+, -	96.020.0150.8
■ signalbraun	~50/-120 V	1, 2	96.020.0151.4

Verteilerblock 1E / 3A, Parallelschaltung, ohne Befestigungsmöglichkeit

Codierfarbe	Anwendung	Polkennzeichnung	Bestell-Nr.
■ schwarz	250 V	L, N	96.020.0253.1
□ lichtgrau	250 V	L, N	96.020.0253.0
■ kieselgrau	~50/-120 V	+, -	96.020.0250.8
■ signalbraun	~50/-120 V	1, 2	96.020.0251.4

TECHNISCHE DATEN			
Bemessungsstrom:	6 A	Verriegelbar:	selbstverriegelnd (mit Werkzeug lösbar)
Schutzart (IP):	IP66/68 (3m;2h) /IP69		
		Weitere technische Daten, siehe facts & data.	

Verteilerblock 1E / 3A, Serienschaltung, mit Befestigungsmöglichkeit

Codierfarbe	Anwendung	Polkennzeichnung	Bestell-Nr.
■ signalbraun	~50/-120 V	1, 2	99.910.0000.7

TECHNISCHE DATEN			
Bemessungsstrom:	20 A	Verriegelbar:	selbstverriegelnd (mit Werkzeug lösbar)
Schutzart (IP):	IP66/68 (3m;2h) /IP69		
		Weitere technische Daten, siehe facts & data.	

Multiverteiler 1E / 7A, Parallelschaltung, mit Befestigungsmöglichkeit

Codierfarbe	Anwendung	Polkennzeichnung	Bestell-Nr.
■ schwarz	250 V	L, N	99.988.0000.7
■ signalbraun	~50/-120 V	1, 2	99.946.0000.7

RST20I2, KONFEKTIONIERTE LEITUNG, 2-POLIG

1,5 mm², 16 A

TECHNISCHE DATEN

Bemessungsstrom:	16 A	Bauart:	Schrumpfschlauch
Schutzart (IP):	IP66/68 (3m;2h)	Weitere technische Daten, siehe facts & data.	
Verriegelbar:	selbstverriegelnd (mit Werkzeug lösbar)		

Verbindungsleitung, Buchse - Stecker

			H07RN-F Halogenhaltig	H05VV-F Halogenhaltig Eca	Ölflex® Classic 110 Halogenhaltig
		Länge (m)	Bestell-Nr.	Bestell-Nr.	Bestell-Nr.
Farbe der Leitung:			■ schwarz	■ schwarz	
Codierfarbe:	■ schwarz	1	96.222.1030.1	96.222.1000.1	
Anwendung:	250 V	2	96.222.2030.1	96.222.2000.1	
Polkennzeichnung:	L, N	3	96.222.3030.1	96.222.3000.1	
		4	96.222.4030.1	96.222.4000.1	
		5	96.222.5030.1	96.222.5000.1	
		6	96.222.6030.1	96.222.6000.1	
		7	96.222.7030.1	96.222.7000.1	
		8	96.222.8030.1	96.222.8000.1	
Farbe der Leitung:					■ grau
Codierfarbe:	■ kieselgrau	1			96.222.1092.8
Anwendung:	~50/-120 V	2			96.222.2092.8
Polkennzeichnung:	+, -	3			96.222.3092.8
		4			96.222.4092.8
		5			96.222.5092.8
		6			96.222.6092.8
		7			96.222.7092.8
		8			96.222.8092.8
Farbe der Leitung:			■ schwarz	■ schwarz	■ grau
Codierfarbe:	■ signalbraun	1	96.222.1032.4	96.222.1002.4	96.222.1092.4
Anwendung:	~50/-120 V	2	96.222.2032.4	96.222.2002.4	96.222.2092.4
Polkennzeichnung:	1, 2	3	96.222.3032.4	96.222.3002.4	96.222.3092.4
		4	96.222.4032.4	96.222.4002.4	96.222.4092.4
		5	96.222.5032.4	96.222.5002.4	96.222.5092.4
		6	96.222.6032.4	96.222.6002.4	96.222.6092.4
		7	96.222.7032.4	96.222.7002.4	96.222.7092.4
		8	96.222.8032.4	96.222.8002.4	96.222.8092.4

RST20I2, KONFEKTIONIERTE LEITUNG, 2-POLIG

1,5 mm², 16 A

TECHNISCHE DATEN

Bemessungsstrom:	16 A	Leiterendenbehandlung:	ultraschallverdichtete Adern- enden
Schutzart (IP):	IP66/68 (3m;2h)		
Verriegelbar:	selbstverriegelnd (mit Werkzeug lösbar)	Bauart:	Schrumpfschlauch

Weitere technische Daten, siehe facts & data.

Anschlussleitung, Buchse - freies Ende

			H07RN-F Halogenhaltig	H05VV-F Halogenhaltig Eca	Ölflex® Classic 110 Halogenhaltig
		Länge (m)	Bestell-Nr.	Bestell-Nr.	Bestell-Nr.
Farbe der Leitung:			■ schwarz	■ schwarz	
Codierfarbe:	■ schwarz	1	96.222.1033.1	96.222.1003.1	
Anwendung:	250 V	2	96.222.2033.1	96.222.2003.1	
Polkennzeichnung:	L, N	3	96.222.3033.1	96.222.3003.1	
		4	96.222.4033.1	96.222.4003.1	
		5	96.222.5033.1	96.222.5003.1	
		6	96.222.6033.1	96.222.6003.1	
		7	96.222.7033.1	96.222.7003.1	
		8	96.222.8033.1	96.222.8003.1	
Farbe der Leitung:					■ grau
Codierfarbe:	■ kieselgrau	1			96.222.1097.8
Anwendung:	~50/-120 V	2			96.222.2097.8
Polkennzeichnung:	+, -	3			96.222.3097.8
		4			96.222.4097.8
		5			96.222.5097.8
		6			96.222.6097.8
		7			96.222.7097.8
		8			96.222.8097.8
Farbe der Leitung:			■ schwarz	■ schwarz	■ grau
Codierfarbe:	■ signalbraun	1	96.222.1037.4	96.222.1007.4	96.222.1097.4
Anwendung:	~50/-120 V	2	96.222.2037.4	96.222.2007.4	96.222.2097.4
Polkennzeichnung:	1, 2	3	96.222.3037.4	96.222.3007.4	96.222.3097.4
		4	96.222.4037.4	96.222.4007.4	96.222.4097.4
		5	96.222.5037.4	96.222.5007.4	96.222.5097.4
		6	96.222.6037.4	96.222.6007.4	96.222.6097.4
		7	96.222.7037.4	96.222.7007.4	96.222.7097.4
		8	96.222.8037.4	96.222.8007.4	96.222.8097.4

Anschlussleitung, Stecker - freies Ende

			H07RN-F Halogenhaltig	H05VV-F Halogenhaltig Eca	Ölflex® Classic 110 Halogenhaltig
		Länge (m)	Bestell-Nr.	Bestell-Nr.	Bestell-Nr.
Farbe der Leitung:			■ schwarz	■ schwarz	
Codierfarbe:	■ schwarz	1	96.222.1034.1	96.222.1004.1	
Anwendung:	250 V	2	96.222.2034.1	96.222.2004.1	
Polkennzeichnung:	L, N	3	96.222.3034.1	96.222.3004.1	
		4	96.222.4034.1	96.222.4004.1	
		5	96.222.5034.1	96.222.5004.1	
		6	96.222.6034.1	96.222.6004.1	
		7	96.222.7034.1	96.222.7004.1	
		8	96.222.8034.1	96.222.8004.1	
Farbe der Leitung:					■ grau
Codierfarbe:	■ kieselgrau	1			96.222.1098.8
Anwendung:	~50/-120 V	2			96.222.2098.8
Polkennzeichnung:	+, -	3			96.222.3098.8
		4			96.222.4098.8
		5			96.222.5098.8
		6			96.222.6098.8
		7			96.222.7098.8
		8			96.222.8098.8
Farbe der Leitung:			■ schwarz	■ schwarz	■ grau
Codierfarbe:	■ signalbraun	1	96.222.1038.4	96.222.1008.4	96.222.1098.4
Anwendung:	~50/-120 V	2	96.222.2038.4	96.222.2008.4	96.222.2098.4
Polkennzeichnung:	1, 2	3	96.222.3038.4	96.222.3008.4	96.222.3098.4
		4	96.222.4038.4	96.222.4008.4	96.222.4098.4
		5	96.222.5038.4	96.222.5008.4	96.222.5098.4
		6	96.222.6038.4	96.222.6008.4	96.222.6098.4
		7	96.222.7038.4	96.222.7008.4	96.222.7098.4
		8	96.222.8038.4	96.222.8008.4	96.222.8098.4

RST20I2, KONFEKTIONIERTE LEITUNG, 2-POLIG

1,5 mm², 16 A

TECHNISCHE DATEN

Bemessungsstrom:	16 A	Leiterendenbehandlung:	ultraschallverdichtete Adern
Verriegelbar:	selbstverriegelnd (mit Werkzeug lösbar)		

Weitere technische Daten, siehe facts & data.

Anschlussleitung, Buchse - freies Ende, für Maststeckdose

H05VV-F
Halogenhaltig
Eca

Farbe der Leitung:	
Codierfarbe:	■ schwarz
Anwendung:	250 V
Polkennzeichnung:	L, N

Länge (m)	Bestell-Nr.
	■ schwarz
3	99.506.0000.7
4	99.507.0000.7
5	99.508.0000.7
6	99.511.0000.7
9	99.534.0000.7

RST20I2, KONFEKTIONIERTE LEITUNG, 2-POLIG

2,5 mm², 20 A

TECHNISCHE DATEN

Bemessungsstrom:	20 A	Bauart:	Schrumpfschlauch
Schutzart (IP):	IP66/68 (3m;2h)	Weitere technische Daten, siehe facts & data.	
Verriegelbar:	selbstverriegelnd (mit Werkzeug lösbar)		

Verbindungsleitung, Buchse - Stecker

Ölflex® Classic 110 Halogenhaltig

		Länge (m)	Bestell-Nr.
Farbe der Leitung:			grau
Codierfarbe:	kieselgrau	1	96.223.1092.8
Anwendung:	~50/-120 V	2	96.223.2092.8
Polkennzeichnung:	+, -	3	96.223.3092.8
		4	96.223.4092.8
		5	96.223.5092.8
		6	96.223.6092.8
		7	96.223.7092.8
		8	96.223.8092.8
Farbe der Leitung:			grau
Codierfarbe:	signalbraun	1	96.223.1092.4
Anwendung:	~50/-120 V	2	96.223.2092.4
Polkennzeichnung:	1, 2	3	96.223.3092.4
		4	96.223.4092.4
		5	96.223.5092.4
		6	96.223.6092.4
		7	96.223.7092.4
		8	96.223.8092.4

TECHNISCHE DATEN

Bemessungsstrom:	20 A	Leiterendenbehandlung:	ultraschallverdichtete Adenden
Schutzart (IP):	IP66/68 (3m;2h)		
Verriegelbar:	selbstverriegelnd (mit Werkzeug lösbar)	Bauart:	Schrumpfschlauch
		Weitere technische Daten, siehe facts & data.	

Anschlussleitung, Buchse - freies Ende

Ölflex® Classic 110 Halogenhaltig

		Länge (m)	Bestell-Nr.
Farbe der Leitung:			grau
Codierfarbe:	kieselgrau	1	96.223.1097.8
Anwendung:	~50/-120 V	2	96.223.2097.8
Polkennzeichnung:	+, -	3	96.223.3097.8
		4	96.223.4097.8
		5	96.223.5097.8
		6	96.223.6097.8
		7	96.223.7097.8
		8	96.223.8097.8
Farbe der Leitung:			grau
Codierfarbe:	signalbraun	1	96.223.1097.4
Anwendung:	~50/-120 V	2	96.223.2097.4
Polkennzeichnung:	1, 2	3	96.223.3097.4
		4	96.223.4097.4
		5	96.223.5097.4
		6	96.223.6097.4
		7	96.223.7097.4
		8	96.223.8097.4

RST20I2, KONFEKTIONIERTE LEITUNG, 2-POLIG

2,5 mm², 20 A

TECHNISCHE DATEN			
Bemessungsstrom:	20 A	Leiterendenbehandlung:	ultraschallverdichtete Adenden
Schutzart (IP):	IP66/68 (3m;2h)		
Verriegelbar:	selbstverriegelnd (mit Werkzeug lösbar)	Bauart:	Schrumpfschlauch
		Weitere technische Daten, siehe facts & data.	

Anschlussleitung, Stecker - freies Ende

Ölflex® Classic 110 Halogenhaltig

		Länge (m)	Bestell-Nr.
Farbe der Leitung:			grau
Codierfarbe:	kieselgrau	1	96.223.1098.8
Anwendung:	~50/-120 V	2	96.223.2098.8
Polkennzeichnung:	+, -	3	96.223.3098.8
		4	96.223.4098.8
		5	96.223.5098.8
		6	96.223.6098.8
		7	96.223.7098.8
		8	96.223.8098.8
Farbe der Leitung:			grau
Codierfarbe:	signalbraun	1	96.223.1098.4
Anwendung:	~50/-120 V	2	96.223.2098.4
Polkennzeichnung:	1, 2	3	96.223.3098.4
		4	96.223.4098.4
		5	96.223.5098.4
		6	96.223.6098.4
		7	96.223.7098.4
		8	96.223.8098.4

RST20I3, STECKVERBINDER, 3-POLIG

SCHRAUBANSCHLUSS

TECHNISCHE DATEN

Bemessungsstrom:	20 A	Anschlussquerschnitt feindrähtig:	0,75 mm² - 6 mm²
Schutzart (IP):	IP66/68 (3m;2h) /IP69	Anschlussquerschnitt eindrähtig:	0,75 mm² - 6 mm²
Anschlüsse pro Pol:	1	Weitere technische Daten, siehe facts & data.	
Verriegelbar:	selbstverriegelnd (mit Werkzeug lösbar)		

Buchse **Stecker**

gerade, für Leitungen Ø 6-10 mm

Codierfarbe	Anwendung	Polkennzeichnung	Buchse Bestell-Nr.	Stecker Bestell-Nr.
■ schwarz	250 V mit PE	L, N, PE	96.031.4053.1	96.032.4053.1
□ lichtgrau	250 V mit PE	L, N, PE	96.031.4053.0	96.032.4053.0
■ laubgrün	250/400 V mit PE	1, 2, PE	96.031.4055.7	96.032.4055.7
■ lichtblau	250/400 V	1, 2, 3	96.031.4053.9	96.032.4053.9
■ signalbraun	~50/-120 V mit PE	1, 2, PE	96.031.4051.4	96.032.4051.4

Buchse **Stecker**

gerade, für Leitungen Ø 10-14 mm

Codierfarbe	Anwendung	Polkennzeichnung	Buchse Bestell-Nr.	Stecker Bestell-Nr.
■ schwarz	250 V mit PE	L, N, PE	96.031.4153.1	96.032.4153.1
□ lichtgrau	250 V mit PE	L, N, PE	96.031.4153.0	96.032.4153.0
■ laubgrün	250/400 V mit PE	1, 2, PE	96.031.4155.7	96.032.4155.7
■ lichtblau	250/400 V	1, 2, 3	96.031.4153.9	96.032.4153.9
■ signalbraun	~50/-120 V mit PE	1, 2, PE	96.031.4151.4	96.032.4151.4

Buchse **Stecker**

gerade, für Leitungen Ø 13-18 mm

Codierfarbe	Anwendung	Polkennzeichnung	Buchse Bestell-Nr.	Stecker Bestell-Nr.
■ schwarz	250 V mit PE	L, N, PE	96.031.4553.1	96.032.4553.1
□ lichtgrau	250 V mit PE	L, N, PE	96.031.4553.0	96.032.4553.0
■ laubgrün	250/400 V mit PE	1, 2, PE	96.031.4555.7	96.032.4555.7
■ lichtblau	250/400 V	1, 2, 3	96.031.4553.9	96.032.4553.9
■ signalbraun	~50/-120 V mit PE	1, 2, PE	96.031.4551.4	96.032.4551.4

Stecker

gerade, für Maststeckdose, für Leitungen Ø 6-10 mm

Codierfarbe	Anwendung	Polkennzeichnung	Stecker Bestell-Nr.
■ schwarz	250 V mit PE	L, N, PE	99.594.0000.7

Buchse **Stecker**

gewinkelt 90°, für Leitungen Ø 6-10 mm

Codierfarbe	Anwendung	Polkennzeichnung	Buchse Bestell-Nr.	Stecker Bestell-Nr.
■ schwarz	250 V mit PE	L, N, PE	96.033.4053.1	96.034.4053.1
□ lichtgrau	250 V mit PE	L, N, PE	96.033.4053.0	96.034.4053.0
■ laubgrün	250/400 V mit PE	1, 2, PE	96.033.4055.7	96.034.4055.7
■ lichtblau	250/400 V	1, 2, 3	96.033.4053.9	96.034.4053.9
■ signalbraun	~50/-120 V mit PE	1, 2, PE	96.033.4051.4	96.034.4051.4

Buchse **Stecker**

gewinkelt 90°, für Leitungen Ø 10-14 mm

Codierfarbe	Anwendung	Polkennzeichnung	Buchse Bestell-Nr.	Stecker Bestell-Nr.
■ schwarz	250 V mit PE	L, N, PE	96.033.4153.1	96.034.4153.1
□ lichtgrau	250 V mit PE	L, N, PE	96.033.4153.0	96.034.4153.0
■ laubgrün	250/400 V mit PE	1, 2, PE	96.033.4155.7	96.034.4155.7
■ lichtblau	250/400 V	1, 2, 3	96.033.4153.9	96.034.4153.9
■ signalbraun	~50/-120 V mit PE	1, 2, PE	96.033.4151.4	96.034.4151.4

*) Abweichende technische Daten, siehe facts & data.

RST20I3, STECKVERBINDER, 3-POLIG

SCHRAUBANSCHLUSS

TECHNISCHE DATEN

Bemessungsstrom:	20 A	Anschlussquerschnitt feindrähtig:	0,75 mm² - 6 mm²
Schutzart (IP):	IP66/68 (3m;2h) /IP69	Anschlussquerschnitt eindrähtig:	0,75 mm² - 6 mm²
Anschlüsse pro Pol:	1	Weitere technische Daten, siehe facts & data.	
Verriegelbar:	selbstverriegelnd (mit Werkzeug lösbar)		

Buchse **Stecker**

Doppelanschluss, für Leitungen Ø 6-10 mm			Buchse	Stecker
Codierfarbe	**Anwendung**	**Polkennzeichnung**	**Bestell-Nr.**	**Bestell-Nr.**
■ schwarz	250 V mit PE	L, N, PE	96.031.4253.1*	96.032.4253.1*
□ lichtgrau	250 V mit PE	L, N, PE	96.031.4253.0*	96.032.4253.0*
■ laubgrün	250/400 V mit PE	1, 2, PE	96.031.4255.7*	
■ lichtblau	250/400 V	1, 2, 3	96.031.4253.9*	
■ signalbraun	~50/-120 V mit PE	1, 2, PE	96.031.4251.4*	96.032.4251.4*

Buchse **Stecker**

Doppelanschluss, für Leitungen Ø 10-14 mm			Buchse	Stecker
Codierfarbe	**Anwendung**	**Polkennzeichnung**	**Bestell-Nr.**	**Bestell-Nr.**
■ schwarz	250 V mit PE	L, N, PE	96.031.4353.1*	96.032.4353.1*
□ lichtgrau	250 V mit PE	L, N, PE	96.031.4353.0*	96.032.4353.0*
■ laubgrün	250/400 V mit PE	1, 2, PE	96.031.4355.7*	
■ lichtblau	250/400 V	1, 2, 3	96.031.4353.9*	

*) Abweichende technische Daten, siehe facts & data.

RST20I3, STECKVERBINDER, 3-POLIG

FEDERKRAFTANSCHLUSS

TECHNISCHE DATEN

Bemessungsstrom:	20 A	Anschlussquerschnitt feindrähtig:	0,5 mm² - 1,5 mm²
Schutzart (IP):	IP66/68 (3m;2h) /IP69	Anschlussquerschnitt eindrähtig:	0,5 mm² - 2,5 mm²
Anschlüsse pro Pol:	2	Weitere technische Daten, siehe facts & data.	
Verriegelbar:	selbstverriegelnd (mit Werkzeug lösbar)		

Buchse **Stecker**

gerade, für Leitungen Ø 6-10 mm

Codierfarbe	Anwendung	Polkennzeichnung	Buchse Bestell-Nr.	Stecker Bestell-Nr.
■ schwarz	250 V mit PE	L, N, PE	96.031.0053.1	96.032.0053.1
□ lichtgrau	250 V mit PE	L, N, PE	96.031.0053.0	96.032.0053.0
■ laubgrün	250/400 V mit PE	1, 2, PE	96.031.0055.7	96.032.0055.7
■ lichtblau	250/400 V	1, 2, 3	96.031.0053.9	96.032.0053.9
■ signalbraun	~50/-120 V mit PE	1, 2, PE	96.031.0051.4	96.032.0051.4

Buchse **Stecker**

gerade, für Leitungen Ø 10-14 mm

Codierfarbe	Anwendung	Polkennzeichnung	Buchse Bestell-Nr.	Stecker Bestell-Nr.
■ schwarz	250 V mit PE	L, N, PE	96.031.0153.1	96.032.0153.1
□ lichtgrau	250 V mit PE	L, N, PE	96.031.0153.0	96.032.0153.0
■ laubgrün	250/400 V mit PE	1, 2, PE	96.031.0155.7	96.032.0155.7
■ lichtblau	250/400 V	1, 2, 3	96.031.0153.9	96.032.0153.9
■ signalbraun	~50/-120 V mit PE	1, 2, PE	96.031.0151.4	96.032.0151.4

Buchse **Stecker**

gerade, für Leitungen Ø 13-18 mm

Codierfarbe	Anwendung	Polkennzeichnung	Buchse Bestell-Nr.	Stecker Bestell-Nr.
■ laubgrün	250/400 V mit PE	1, 2, PE	96.031.0555.7	96.032.0555.7
■ lichtblau	250/400 V	1, 2, 3	96.031.0553.9	96.032.0553.9

Buchse **Stecker**

gewinkelt 90°, für Leitungen Ø 6-10 mm

Codierfarbe	Anwendung	Polkennzeichnung	Buchse Bestell-Nr.	Stecker Bestell-Nr.
■ schwarz	250 V mit PE	L, N, PE	96.033.0053.1	96.034.0053.1
□ lichtgrau	250 V mit PE	L, N, PE	96.033.0053.0	96.034.0053.0
■ laubgrün	250/400 V mit PE	1, 2, PE	96.033.0055.7	96.034.0055.7
■ lichtblau	250/400 V	1, 2, 3	96.033.0053.9	96.034.0053.9
■ signalbraun	~50/-120 V mit PE	1, 2, PE	96.033.0051.4	96.034.0051.4

Buchse **Stecker**

gewinkelt 90°, für Leitungen Ø 10-14 mm

Codierfarbe	Anwendung	Polkennzeichnung	Buchse Bestell-Nr.	Stecker Bestell-Nr.
■ schwarz	250 V mit PE	L, N, PE	96.033.0153.1	96.034.0153.1
□ lichtgrau	250 V mit PE	L, N, PE	96.033.0153.0	96.034.0153.0
■ laubgrün	250/400 V mit PE	1, 2, PE	96.033.0155.7	96.034.0155.7
■ lichtblau	250/400 V	1, 2, 3	96.033.0153.9	96.034.0153.9
■ signalbraun	~50/-120 V mit PE	1, 2, PE	96.033.0151.4	96.034.0151.4

Buchse **Stecker**

Doppelanschluss, für Leitungen Ø 6-10 mm

Codierfarbe	Anwendung	Polkennzeichnung	Buchse Bestell-Nr.	Stecker Bestell-Nr.
■ schwarz	250 V mit PE	L, N, PE	96.031.0253.1	96.032.0253.1
□ lichtgrau	250 V mit PE	L, N, PE	96.031.0253.0	
■ laubgrün	250/400 V mit PE	1, 2, PE	96.031.0255.7	
■ lichtblau	250/400 V	1, 2, 3	96.031.0253.9	
■ signalbraun	~50/-120 V mit PE	1, 2, PE		96.032.0251.4

Technische Änderungen vorbehalten

RST20I3, STECKVERBINDER, 3-POLIG

FEDERKRAFTANSCHLUSS

TECHNISCHE DATEN

Bemessungsstrom:	20 A	Anschlussquerschnitt feindrähtig:	0,5 mm² - 1,5 mm²
Schutzart (IP):	IP66/68 (3m;2h) /IP69	Anschlussquerschnitt eindrähtig:	0,5 mm² - 2,5 mm²
Anschlüsse pro Pol:	2	Weitere technische Daten, siehe facts & data.	
Verriegelbar:	selbstverriegelnd (mit Werkzeug lösbar)		

Buchse

Stecker

Doppelanschluss, für Leitungen Ø 10-14 mm

Codierfarbe	Anwendung	Polkennzeichnung	Buchse Bestell-Nr.	Stecker Bestell-Nr.
■ schwarz	250 V mit PE	L, N, PE	96.031.0353.1	
□ lichtgrau	250 V mit PE	L, N, PE	96.031.0353.0	
■ laubgrün	250/400 V mit PE	1, 2, PE	96.031.0355.7	
■ lichtblau	250/400 V	1, 2, 3	96.031.0353.9	
■ signalbraun	~50/-120 V mit PE	1, 2, PE		96.032.0351.4

RST20I3, STECKVERBINDER, 3-POLIG

CRIMP

TECHNISCHE DATEN

Bemessungsstrom:	20 A	Verriegelbar:	selbstverriegelnd (mit Werkzeug lösbar)
Schutzart (IP):	IP66/68 (3m;2h) /IP69		
Anschlüsse pro Pol:	1	Anschlussquerschnitt feindrähtig:	0,75 mm² - 4 mm²

Weitere technische Daten, siehe facts & data.

Buchse **Stecker**

gerade, für Leitungen Ø 6-10 mm

Codierfarbe	Anwendung	Polkennzeichnung	Buchse Bestell-Nr.	Stecker Bestell-Nr.
■ schwarz	250 V mit PE	L, N, PE	96.131.0053.1	96.132.0053.1
□ lichtgrau	250 V mit PE	L, N, PE	96.131.0053.0	96.132.0053.0
■ laubgrün	250/400 V mit PE	1, 2, PE	96.131.0055.7	96.132.0055.7

Buchse **Stecker**

gerade, für Leitungen Ø 10-14 mm

Codierfarbe	Anwendung	Polkennzeichnung	Buchse Bestell-Nr.	Stecker Bestell-Nr.
■ schwarz	250 V mit PE	L, N, PE	96.131.0153.1	96.132.0153.1
□ lichtgrau	250 V mit PE	L, N, PE	96.131.0153.0	96.132.0153.0
■ laubgrün	250/400 V mit PE	1, 2, PE	96.131.0155.7	

Buchse **Stecker**

gerade, für Leitungen Ø 13-18 mm

Codierfarbe	Anwendung	Polkennzeichnung	Buchse Bestell-Nr.	Stecker Bestell-Nr.
■ schwarz	250 V mit PE	L, N, PE	96.131.4553.1	96.132.4553.1
□ lichtgrau	250 V mit PE	L, N, PE	96.131.4553.0	96.132.4553.0

Buchse **Stecker**

gewinkelt 90°, für Leitungen Ø 6-10 mm

Codierfarbe	Anwendung	Polkennzeichnung	Buchse Bestell-Nr.	Stecker Bestell-Nr.
□ lichtgrau	250 V mit PE	L, N, PE	96.133.0053.0	96.134.0053.0

Buchse **Stecker**

gewinkelt 90°, für Leitungen Ø 10-14 mm

Codierfarbe	Anwendung	Polkennzeichnung	Buchse Bestell-Nr.	Stecker Bestell-Nr.
■ schwarz	250 V mit PE	L, N, PE	96.133.0153.1	96.134.0153.1
□ lichtgrau	250 V mit PE	L, N, PE	96.133.0153.0	96.134.0153.0

RST20I3, GERÄTEANSCHLUSS, M16, 3-POLIG

SCHRAUBANSCHLUSS

TECHNISCHE DATEN			
Bemessungsstrom:	20 A	Anschlussquerschnitt feindrähtig:	0,75 mm² - 6 mm²
Schutzart (IP):	IP66/68 (3m;2h) /IP69	Anschlussquerschnitt eindrähtig:	0,75 mm² - 6 mm²
Anschlüsse pro Pol:	1	Weitere technische Daten, siehe facts & data.	
Verriegelbar:	selbstverriegelnd (mit Werkzeug lösbar)		

Buchse **Stecker**

Modular, gerade			Buchse	Stecker
Codierfarbe	**Anwendung**	**Polkennzeichnung**	**Bestell-Nr.**	**Bestell-Nr.**
■ schwarz	250 V mit PE	L, N, PE	96.031.6153.1	96.032.6153.1
□ lichtgrau	250 V mit PE	L, N, PE	96.031.6153.0	96.032.6153.0
■ laubgrün	250/400 V mit PE	1, 2, PE	96.031.6155.7	96.032.6155.7
■ lichtblau	250/400 V	1, 2, 3	96.031.6153.9	96.032.6153.9
■ signalbraun	~50/-120 V mit PE	1, 2, PE	96.031.6151.4	96.032.6151.4

Buchse **Stecker**

Modular, gewinkelt 7°			Buchse	Stecker
Codierfarbe	**Anwendung**	**Polkennzeichnung**	**Bestell-Nr.**	**Bestell-Nr.**
■ schwarz	250 V mit PE	L, N, PE	96.035.6153.1	96.036.6153.1
□ lichtgrau	250 V mit PE	L, N, PE	96.035.6153.0	96.036.6153.0

FEDERKRAFTANSCHLUSS

TECHNISCHE DATEN			
Bemessungsstrom:	20 A	Anschlussquerschnitt feindrähtig:	0,5 mm² - 1,5 mm²
Schutzart (IP):	IP66/68 (3m;2h) /IP69	Anschlussquerschnitt eindrähtig:	0,5 mm² - 2,5 mm²
Anschlüsse pro Pol:	2	Weitere technische Daten, siehe facts & data.	
Verriegelbar:	selbstverriegelnd (mit Werkzeug lösbar)		

Buchse **Stecker**

Modular, gerade			Buchse	Stecker
Codierfarbe	**Anwendung**	**Polkennzeichnung**	**Bestell-Nr.**	**Bestell-Nr.**
■ schwarz	250 V mit PE	L, N, PE	96.031.2153.1	96.032.2153.1
□ lichtgrau	250 V mit PE	L, N, PE	96.031.2153.0	96.032.2153.0
■ laubgrün	250/400 V mit PE	1, 2, PE	96.031.2155.7	96.032.2155.7
■ lichtblau	250/400 V	1, 2, 3	96.031.2153.9	96.032.2153.9
■ signalbraun	~50/-120 V mit PE	1, 2, PE	96.031.2151.4	96.032.2151.4

Buchse **Stecker**

Modular, gewinkelt 7°			Buchse	Stecker
Codierfarbe	**Anwendung**	**Polkennzeichnung**	**Bestell-Nr.**	**Bestell-Nr.**
■ schwarz	250 V mit PE	L, N, PE	96.035.2153.1	96.036.2153.1
□ lichtgrau	250 V mit PE	L, N, PE	96.035.2153.0	96.036.2153.0

RST20I3, GERÄTEANSCHLUSS, M16, 3-POLIG

CRIMP

TECHNISCHE DATEN

Bemessungsstrom:	20 A	Verriegelbar:	selbstverriegelnd (mit Werkzeug lösbar)
Schutzart (IP):	IP66/68 (3m;2h) /IP69		
Anschlüsse pro Pol:	1	Anschlussquerschnitt feindrähtig:	0,75 mm² - 4 mm²

Weitere technische Daten, siehe facts & data.

Buchse **Stecker**

Modular, gerade

Codierfarbe	Anwendung	Polkennzeichnung	Buchse Bestell-Nr.	Stecker Bestell-Nr.
■ schwarz	250 V mit PE	L, N, PE	96.131.2153.1	96.132.2153.1
□ lichtgrau	250 V mit PE	L, N, PE	96.131.2153.0	96.132.2153.0

Buchse **Stecker**

Modular, gewinkelt 7°

Codierfarbe	Anwendung	Polkennzeichnung	Buchse Bestell-Nr.	Stecker Bestell-Nr.
■ schwarz	250 V mit PE	L, N, PE	96.135.2153.1	96.136.2153.1
□ lichtgrau	250 V mit PE	L, N, PE	96.135.2153.0	96.136.2153.0

RST20I3, GERÄTEANSCHLUSS, M20, 3-POLIG

SCHRAUBANSCHLUSS

TECHNISCHE DATEN

Bemessungsstrom:	20 A	Anschlussquerschnitt feindrähtig:	0,75 mm² - 6 mm²
Schutzart (IP):	IP66/68 (3m;2h) /IP69	Anschlussquerschnitt eindrähtig:	0,75 mm² - 6 mm²
Anschlüsse pro Pol:	1	Weitere technische Daten, siehe facts & data.	
Verriegelbar:	selbstverriegelnd (mit Werkzeug lösbar)		

Buchse **Stecker**

Modular, gerade			Buchse	Stecker
Codierfarbe	**Anwendung**	**Polkennzeichnung**	**Bestell-Nr.**	**Bestell-Nr.**
■ schwarz	250 V mit PE	L, N, PE	96.031.6053.1	96.032.6053.1
□ lichtgrau	250 V mit PE	L, N, PE	96.031.6053.0	96.032.6053.0
■ laubgrün	250/400 V mit PE	1, 2, PE	96.031.6055.7	96.032.6055.7
■ lichtblau	250/400 V	1, 2, 3	96.031.6053.9	96.032.6053.9
■ signalbraun	~50/-120 V mit PE	1, 2, PE	96.031.6051.4	96.032.6051.4

Buchse **Stecker**

Modular, gewinkelt 90°			Buchse	Stecker
Codierfarbe	**Anwendung**	**Polkennzeichnung**	**Bestell-Nr.**	**Bestell-Nr.**
■ schwarz	250 V mit PE	L, N, PE	96.033.6053.1	96.034.6053.1
□ lichtgrau	250 V mit PE	L, N, PE	96.033.6053.0	96.034.6053.0
■ laubgrün	250/400 V mit PE	1, 2, PE	96.033.6055.7	96.034.6055.7
■ lichtblau	250/400 V	1, 2, 3	96.033.6053.9	96.034.6053.9
■ signalbraun	~50/-120 V mit PE	1, 2, PE	96.033.6051.4	96.034.6051.4

FEDERKRAFTANSCHLUSS

TECHNISCHE DATEN

Bemessungsstrom:	20 A	Anschlussquerschnitt feindrähtig:	0,5 mm² - 1,5 mm²
Schutzart (IP):	IP66/68 (3m;2h) /IP69	Anschlussquerschnitt eindrähtig:	0,5 mm² - 2,5 mm²
Anschlüsse pro Pol:	2	Weitere technische Daten, siehe facts & data.	
Verriegelbar:	selbstverriegelnd (mit Werkzeug lösbar)		

Buchse **Stecker**

Modular, gerade			Buchse	Stecker
Codierfarbe	**Anwendung**	**Polkennzeichnung**	**Bestell-Nr.**	**Bestell-Nr.**
■ schwarz	250 V mit PE	L, N, PE	96.031.2053.1	96.032.2053.1
□ lichtgrau	250 V mit PE	L, N, PE	96.031.2053.0	96.032.2053.0
■ laubgrün	250/400 V mit PE	1, 2, PE	96.031.2055.7	96.032.2055.7
■ lichtblau	250/400 V	1, 2, 3	96.031.2053.9	96.032.2053.9
■ signalbraun	~50/-120 V mit PE	1, 2, PE	96.031.2051.4	96.032.2051.4

Buchse **Stecker**

Modular, gewinkelt 90°			Buchse	Stecker
Codierfarbe	**Anwendung**	**Polkennzeichnung**	**Bestell-Nr.**	**Bestell-Nr.**
■ schwarz	250 V mit PE	L, N, PE	96.033.2053.1	96.034.2053.1
□ lichtgrau	250 V mit PE	L, N, PE	96.033.2053.0	96.034.2053.0
■ laubgrün	250/400 V mit PE	1, 2, PE	96.033.2055.7	96.034.2055.7
■ lichtblau	250/400 V	1, 2, 3	96.033.2053.9	96.034.2053.9
■ signalbraun	~50/-120 V mit PE	1, 2, PE	96.033.2051.4	96.034.2051.4

RST20I3, GERÄTEANSCHLUSS, M20, 3-POLIG

CRIMP

TECHNISCHE DATEN

Bemessungsstrom:	20 A	Verriegelbar:	selbstverriegelnd (mit Werkzeug lösbar)
Schutzart (IP):	IP66/68 (3m;2h) /IP69		
Anschlüsse pro Pol:	1	Anschlussquerschnitt feindrähtig:	0,75 mm² - 4 mm²

Weitere technische Daten, siehe facts & data.

Buchse **Stecker**

Modular, gerade

Codierfarbe	Anwendung	Polkennzeichnung	Buchse Bestell-Nr.	Stecker Bestell-Nr.
■ schwarz	250 V mit PE	L, N, PE	96.131.2053.1	96.132.2053.1
□ lichtgrau	250 V mit PE	L, N, PE	96.131.2053.0	96.132.2053.0

Buchse **Stecker**

Modular, gewinkelt 90°

Codierfarbe	Anwendung	Polkennzeichnung	Buchse Bestell-Nr.	Stecker Bestell-Nr.
■ schwarz	250 V mit PE	L, N, PE	96.133.2053.1	96.134.2053.1
□ lichtgrau	250 V mit PE	L, N, PE	96.133.2053.0	96.134.2053.0

RST20I3, GERÄTEANSCHLUSS, M25, 3-POLIG

SCHRAUBANSCHLUSS

TECHNISCHE DATEN

Bemessungsstrom:	20 A	Anschlussquerschnitt feindrähtig:	0,75 mm² - 6 mm²
Schutzart (IP):	IP66/68 (3m;2h) /IP69	Anschlussquerschnitt eindrähtig:	0,75 mm² - 6 mm²
Anschlüsse pro Pol:	1	Weitere technische Daten, siehe facts & data.	
Verriegelbar:	selbstverriegelnd (mit Werkzeug lösbar)		

Buchse **Stecker**

Standard, gerade

Codierfarbe	Anwendung	Polkennzeichnung	Buchse Bestell-Nr.	Stecker Bestell-Nr.
■ schwarz	250 V mit PE	L, N, PE	96.031.5053.1	96.032.5053.1
□ lichtgrau	250 V mit PE	L, N, PE	96.031.5053.0	96.032.5053.0
■ laubgrün	250/400 V mit PE	1, 2, PE	96.031.5055.7	96.032.5055.7
■ lichtblau	250/400 V	1, 2, 3	96.031.5053.9	96.032.5053.9
■ signalbraun	~50/-120 V mit PE	1, 2, PE	96.031.5051.4	96.032.5051.4

Buchse **Stecker**

Modular, gewinkelt 90°

Codierfarbe	Anwendung	Polkennzeichnung	Buchse Bestell-Nr.	Stecker Bestell-Nr.
■ schwarz	250 V mit PE	L, N, PE	96.033.6253.1	96.034.6253.1
□ lichtgrau	250 V mit PE	L, N, PE	96.033.6253.0	96.034.6253.0
■ laubgrün	250/400 V mit PE	1, 2, PE	96.033.6255.7	96.034.6255.7
■ lichtblau	250/400 V	1, 2, 3	96.033.6253.9	96.034.6253.9
■ signalbraun	~50/-120 V mit PE	1, 2, PE	96.033.6251.4	96.034.6251.4

FEDERKRAFTANSCHLUSS

TECHNISCHE DATEN

Bemessungsstrom:	20 A	Anschlussquerschnitt feindrähtig:	0,5 mm² - 1,5 mm²
Schutzart (IP):	IP66/68 (3m;2h) /IP69	Anschlussquerschnitt eindrähtig:	0,5 mm² - 2,5 mm²
Anschlüsse pro Pol:	2	Weitere technische Daten, siehe facts & data.	
Verriegelbar:	selbstverriegelnd (mit Werkzeug lösbar)		

Buchse **Stecker**

Standard, gerade

Codierfarbe	Anwendung	Polkennzeichnung	Buchse Bestell-Nr.	Stecker Bestell-Nr.
■ schwarz	250 V mit PE	L, N, PE	96.031.1053.1	96.032.1053.1
□ lichtgrau	250 V mit PE	L, N, PE	96.031.1053.0	96.032.1053.0
■ laubgrün	250/400 V mit PE	1, 2, PE	96.031.1055.7	96.032.1055.7
■ lichtblau	250/400 V	1, 2, 3	96.031.1053.9	96.032.1053.9
■ signalbraun	~50/-120 V mit PE	1, 2, PE	96.031.1051.4	96.032.1051.4

Buchse **Stecker**

Modular, gewinkelt 90°

Codierfarbe	Anwendung	Polkennzeichnung	Buchse Bestell-Nr.	Stecker Bestell-Nr.
■ schwarz	250 V mit PE	L, N, PE	96.033.2253.1	96.034.2253.1
□ lichtgrau	250 V mit PE	L, N, PE	96.033.2253.0	96.034.2253.0
■ laubgrün	250/400 V mit PE	1, 2, PE	96.033.2255.7	96.034.2255.7
■ lichtblau	250/400 V	1, 2, 3	96.033.2253.9	96.034.2253.9
■ signalbraun	~50/-120 V mit PE	1, 2, PE	96.033.2251.4	96.034.2251.4

RST20I3, GERÄTEANSCHLUSS, M25, 3-POLIG

CRIMP

TECHNISCHE DATEN			
Bemessungsstrom:	20 A	Verriegelbar:	selbstverriegelnd (mit Werkzeug lösbar)
Schutzart (IP):	IP66/68 (3m;2h) /IP69		
Anschlüsse pro Pol:	1	Anschlussquerschnitt feindrähtig:	0,75 mm² - 4 mm²

Weitere technische Daten, siehe facts & data.

Buchse

Stecker

Standard, gerade

Codierfarbe	Anwendung	Polkennzeichnung	Buchse Bestell-Nr.	Stecker Bestell-Nr.
■ schwarz	250 V mit PE	L, N, PE	96.131.1053.1	96.132.1053.1
□ lichtgrau	250 V mit PE	L, N, PE	96.131.1053.0	96.132.1053.0
■ laubgrün	250/400 V mit PE	1, 2, PE	96.131.1055.7	96.132.1055.7

Buchse

Stecker

Modular, gewinkelt 90°

Codierfarbe	Anwendung	Polkennzeichnung	Buchse Bestell-Nr.	Stecker Bestell-Nr.
■ schwarz	250 V mit PE	L, N, PE	96.133.2253.1	96.134.2253.1
□ lichtgrau	250 V mit PE	L, N, PE	96.133.2253.0	96.134.2253.0

RST20I3, VERTEILER, 3-POLIG

TECHNISCHE DATEN			
Bemessungsstrom:	20 A	Verriegelbar:	selbstverriegelnd (mit Werkzeug lösbar)
Schutzart (IP):	IP66/68 (3m;2h) /IP69		

Weitere technische Daten, siehe facts & data.

Verteilerblock 1E / 3A, Parallelschaltung, mit Befestigungsmöglichkeit

Codierfarbe	Anwendung	Polkennzeichnung	Bestell-Nr.
■ schwarz	250 V mit PE	L, N, PE	96.030.0153.1
□ lichtgrau	250 V mit PE	L, N, PE	96.030.0153.0
■ laubgrün	250/400 V mit PE	1, 2, PE	96.030.0155.7
■ lichtblau	250/400 V	1, 2, 3	96.030.0153.9
■ signalbraun	~50/-120 V mit PE	1, 2, PE	96.030.0151.4

Verteilerblock 1E / 3A, Parallelschaltung, ohne Befestigungsmöglichkeit

Codierfarbe	Anwendung	Polkennzeichnung	Bestell-Nr.
■ schwarz	250 V mit PE	L, N, PE	96.030.0253.1
□ lichtgrau	250 V mit PE	L, N, PE	96.030.0253.0
■ laubgrün	250/400 V mit PE	1, 2, PE	96.030.0255.7
■ signalbraun	~50/-120 V mit PE	1, 2, PE	96.030.0251.4

Kompaktverteiler 1E / 3A, Parallelschaltung, mit Befestigungsmöglichkeit

Codierfarbe	Anwendung	Polkennzeichnung	Bestell-Nr.
■ schwarz	250 V mit PE	L, N, PE	99.906.0000.7
■ signalbraun	~50/-120 V mit PE	1, 2, PE	99.606.0000.8

Multiverteiler 1E / 7A, Parallelschaltung, mit Befestigungsmöglichkeit

Codierfarbe	Anwendung	Polkennzeichnung	Bestell-Nr.
■ schwarz	250 V mit PE	L, N, PE	99.929.0000.7

RST20I3, KONFEKTIONIERTE LEITUNG, 3-POLIG

1,5 mm², 16 A

TECHNISCHE DATEN

Bemessungsstrom:	16 A	Bauart:	Schrumpfschlauch
Schutzart (IP):	IP66/68 (3m;2h)	Weitere technische Daten, siehe facts & data.	
Verriegelbar:	selbstverriegelnd (mit Werkzeug lösbar)		

Verbindungsleitung, Buchse - Stecker

			H07RN-F Halogenhaltig	H07RN-F - Enhanced Version Halogenfrei	H05VV-F Halogenhaltig Eca
		Länge (m)	Bestell-Nr.	Bestell-Nr.	Bestell-Nr.
Farbe der Leitung:			■ schwarz	■ schwarz	■ schwarz
Codierfarbe:	■ schwarz	1	96.232.1030.1	96.232.1050.1	96.232.1000.1
Anwendung:	250 V mit PE	2	96.232.2030.1	96.232.2050.1	96.232.2000.1
Polkennzeichnung:	L, N, PE	3	96.232.3030.1	96.232.3050.1	96.232.3000.1
		4	96.232.4030.1	96.232.4050.1	96.232.4000.1
		5	96.232.5030.1	96.232.5050.1	96.232.5000.1
		6	96.232.6030.1	96.232.6050.1	96.232.6000.1
		7	96.232.7030.1	96.232.7050.1	96.232.7000.1
		8	96.232.8030.1	96.232.8050.1	96.232.8000.1
Farbe der Leitung:			■ schwarz		■ schwarz
Codierfarbe:	■ laubgrün	1	96.232.1031.7		96.232.1001.7
Anwendung:	250/400 V mit PE	2	96.232.2031.7		96.232.2001.7
Polkennzeichnung:	1, 2, PE	3	96.232.3031.7		96.232.3001.7
		4	96.232.4031.7		96.232.4001.7
		5	96.232.5031.7		96.232.5001.7
		6	96.232.6031.7		96.232.6001.7
		7	96.232.7031.7		96.232.7001.7
		8	96.232.8031.7		96.232.8001.7

Verbindungsleitung, Buchse - Stecker

			H05Z1Z1-F Halogenfrei B2ca s1 d1 a1	H05Z1Z1-F Halogenfrei Cca s1 d1 a1	H05Z1Z1-F Halogenfrei Dca s1 d2 a1
		Länge (m)	Bestell-Nr.	Bestell-Nr.	Bestell-Nr.
Farbe der Leitung:			■ schwarz	■ schwarz	■ schwarz
Codierfarbe:	■ schwarz	1	96.232.10B0.1	96.232.10C0.1	96.232.10D0.1
Anwendung:	250 V mit PE	2	96.232.20B0.1	96.232.20C0.1	96.232.20D0.1
Polkennzeichnung:	L, N, PE	3	96.232.30B0.1		
		4	96.232.40B0.1		
		5	96.232.50B0.1		
		6			
		7			
		8			
Farbe der Leitung:			■ schwarz	■ schwarz	■ schwarz
Codierfarbe:	■ laubgrün	1	96.232.10B1.7	96.232.10C1.7	96.232.10D1.7
Anwendung:	250/400 V mit PE	2	96.232.20B1.7	96.232.20C1.7	96.232.20D1.7
Polkennzeichnung:	1, 2, PE	3			
		4			
		5			
		6			
		7			
		8			

RST20I3, KONFEKTIONIERTE LEITUNG, 3-POLIG

1,5 mm², 16 A

TECHNISCHE DATEN

Bemessungsstrom:	16 A	Leiterendenbehandlung:	ultraschallverdichtete Adenden
Schutzart (IP):	IP66/68 (3m;2h)		
Verriegelbar:	selbstverriegelnd (mit Werkzeug lösbar)	Bauart:	Schrumpfschlauch

Weitere technische Daten, siehe facts & data.

Anschlussleitung, Buchse - freies Ende

			H07RN-F Halogenhaltig	H07RN-F - Enhanced Version Halogenfrei	H05VV-F Halogenhaltig Eca
		Länge (m)	Bestell-Nr.	Bestell-Nr.	Bestell-Nr.
Farbe der Leitung:			■ schwarz	■ schwarz	■ schwarz
Codierfarbe:	■ schwarz	1	96.232.1033.1	96.232.1053.1	96.232.1003.1
Anwendung:	250 V mit PE	2	96.232.2033.1	96.232.2053.1	96.232.2003.1
Polkennzeichnung:	L, N, PE	3	96.232.3033.1	96.232.3053.1	96.232.3003.1
		4	96.232.4033.1	96.232.4053.1	96.232.4003.1
		5	96.232.5033.1	96.232.5053.1	96.232.5003.1
		6	96.232.6033.1	96.232.6053.1	96.232.6003.1
		7	96.232.7033.1	96.232.7053.1	96.232.7003.1
		8	96.232.8033.1	96.232.8053.1	96.232.8003.1
Farbe der Leitung:			■ schwarz		■ schwarz
Codierfarbe:	■ laubgrün	1	96.232.1035.7		96.232.1005.7
Anwendung:	250/400 V mit PE	2	96.232.2035.7		96.232.2005.7
Polkennzeichnung:	1, 2, PE	3			96.232.3005.7
		4	96.232.4035.7		96.232.4005.7
		5	96.232.5035.7		96.232.5005.7
		6	96.232.6035.7		96.232.6005.7
		7	96.232.7035.7		96.232.7005.7
		8	96.232.8035.7		96.232.8005.7

Anschlussleitung, Buchse - freies Ende

			H05Z1Z1-F Halogenfrei B2ca s1 d1 a1	H05Z1Z1-F Halogenfrei Cca s1 d1 a1	H05Z1Z1-F Halogenfrei Dca s1 d2 a1
		Länge (m)	Bestell-Nr.	Bestell-Nr.	Bestell-Nr.
Farbe der Leitung:			■ schwarz	■ schwarz	■ schwarz
Codierfarbe:	■ schwarz	1	96.232.10B3.1	96.232.10C3.1	96.232.10D3.1
Anwendung:	250 V mit PE	2	96.232.20B3.1	96.232.20C3.1	96.232.20D3.1
Polkennzeichnung:	L, N, PE	3			
		4			
		5			
		6			
		7			
		8			
Farbe der Leitung:			■ schwarz	■ schwarz	■ schwarz
Codierfarbe:	■ laubgrün	1	96.232.10B5.7	96.232.10C5.7	96.232.10D5.7
Anwendung:	250/400 V mit PE	2	96.232.20B5.7	96.232.20C5.7	96.232.20D5.7
Polkennzeichnung:	1, 2, PE	3			
		4			
		5			
		6			
		7			
		8			

RST20I3, KONFEKTIONIERTE LEITUNG, 3-POLIG

1,5 mm², 16 A

TECHNISCHE DATEN

Bemessungsstrom:	16 A	Leiterendenbehandlung:	ultraschallverdichtete Adern
Schutzart (IP):	IP66/68 (3m;2h)		
Verriegelbar:	selbstverriegelnd (mit Werkzeug lösbar)	Bauart:	Schrumpfschlauch

Weitere technische Daten, siehe facts & data.

Anschlussleitung, Stecker - freies Ende

			H07RN-F Halogenhaltig	H07RN-F - Enhanced Version Halogenfrei	H05VV-F Halogenhaltig Eca
		Länge (m)	Bestell-Nr.	Bestell-Nr.	Bestell-Nr.
Farbe der Leitung:			■ schwarz	■ schwarz	■ schwarz
Codierfarbe:	■ schwarz	1	96.232.1034.1	96.232.1054.1	96.232.1004.1
Anwendung:	250 V mit PE	2	96.232.2034.1	96.232.2054.1	96.232.2004.1
Polkennzeichnung:	L, N, PE	3	96.232.3034.1	96.232.3054.1	96.232.3004.1
		4	96.232.4034.1	96.232.4054.1	96.232.4004.1
		5	96.232.5034.1	96.232.5054.1	96.232.5004.1
		6	96.232.6034.1	96.232.6054.1	96.232.6004.1
		7	96.232.7034.1	96.232.7054.1	96.232.7004.1
		8	96.232.8034.1	96.232.8054.1	96.232.8004.1
Farbe der Leitung:			■ schwarz		■ schwarz
Codierfarbe:	■ laubgrün	1	96.232.1036.7		96.232.1006.7
Anwendung:	250/400 V mit PE	2	96.232.2036.7		96.232.2006.7
Polkennzeichnung:	1, 2, PE	3	96.232.3036.7		96.232.3006.7
		4	96.232.4036.7		96.232.4006.7
		5	96.232.5036.7		96.232.5006.7
		6	96.232.6036.7		96.232.6006.7
		7	96.232.7036.7		96.232.7006.7
		8	96.232.8036.7		96.232.8006.7

Anschlussleitung, Stecker - freies Ende

			H05Z1Z1-F Halogenfrei B2ca s1 d1 a1	H05Z1Z1-F Halogenfrei Cca s1 d1 a1	H05Z1Z1-F Halogenfrei Dca s1 d2 a1
		Länge (m)	Bestell-Nr.	Bestell-Nr.	Bestell-Nr.
Farbe der Leitung:			■ schwarz	■ schwarz	■ schwarz
Codierfarbe:	■ schwarz	1	96.232.10B4.1	96.232.10C4.1	96.232.10D4.1
Anwendung:	250 V mit PE	2	96.232.20B4.1	96.232.20C4.1	96.232.20D4.1
Polkennzeichnung:	L, N, PE	3			
		4			
		5			
		6			
		7			
		8			
Farbe der Leitung:			■ schwarz	■ schwarz	■ schwarz
Codierfarbe:	■ laubgrün	1	96.232.10B6.7	96.232.10C6.7	96.232.10D6.7
Anwendung:	250/400 V mit PE	2	96.232.20B6.7	96.232.20C6.7	96.232.20D6.7
Polkennzeichnung:	1, 2, PE	3			
		4			
		5			
		6			
		7			
		8			

Technische Änderungen vorbehalten

RST20I3, KONFEKTIONIERTE LEITUNG, 3-POLIG

1,5 mm², 16 A

TECHNISCHE DATEN

Bemessungsstrom:	16 A	Leiterendenbehandlung:	ultraschallverdichtete Adern-enden
Verriegelbar:	selbstverriegelnd (mit Werkzeug lösbar)	Bauart:	Schrumpfschlauch

Weitere technische Daten, siehe facts & data.

Netzanschlussleitung, Buchse - SchuKo-Stecker

		Länge (m)	H07RN-F Halogenhaltig Bestell-Nr.	H05VV-F Halogenhaltig Bestell-Nr.
Farbe der Leitung:			■ schwarz	
Codierfarbe:	■ schwarz	1,5	99.712.0000.7	
Anwendung:	250 V mit PE	2,5	99.713.0000.7	
Polkennzeichnung:	L, N, PE	4	99.716.0000.7	
		5	99.718.0000.7	
		8	99.717.0000.7	
Farbe der Leitung:				■ grau
Codierfarbe:	■ lichtgrau	1,5		99.714.0000.7
Anwendung:	250 V mit PE	2,5		99.715.0000.7
Polkennzeichnung:	L, N, PE			

Netzanschlussleitung, Stecker - SchuKo-Buchse

		Länge (m)	H07RN-F Halogenhaltig Bestell-Nr.
Farbe der Leitung:			■ schwarz
Codierfarbe:	■ schwarz	0,5	99.719.0000.7
Anwendung:	250 V mit PE		
Polkennzeichnung:	L, N, PE		

RST20I3, KONFEKTIONIERTE LEITUNG, 3-POLIG

1,5 mm², 16 A

TECHNISCHE DATEN

Bemessungsstrom:	16 A	Leiterendenbehandlung:	ultraschallverdichtete Adern
Verriegelbar:	selbstverriegelnd (mit Werkzeug lösbar)		

Weitere technische Daten, siehe facts & data.

Anschlussleitung, Buchse - freies Ende, für Maststeckdose

Farbe der Leitung:	
Codierfarbe:	■ schwarz
Anwendung:	250 V mit PE
Polkennzeichnung:	L, N, PE

H05VV-F
Halogenhaltig
Eca

Länge (m)	Bestell-Nr.
	■ schwarz
1	99.513.0000.7
2	99.514.0000.7
3	99.515.0000.7
4	99.516.0000.7
5	99.517.0000.7
6	99.518.0000.7
8	99.535.0000.7
9	99.533.0000.7

Technische Änderungen vorbehalten

RST20I3, KONFEKTIONIERTE LEITUNG, 3-POLIG

2,5 mm², 20 A

TECHNISCHE DATEN

Bemessungsstrom:	20 A	Bauart:	Schrumpfschlauch
Schutzart (IP):	IP66/68 (3m;2h)	Weitere technische Daten, siehe facts & data.	
Verriegelbar:	selbstverriegelnd (mit Werkzeug lösbar)		

Verbindungsleitung, Buchse - Stecker

			H07RN-F Halogenhaltig	H05VV-F Halogenhaltig Eca	H05Z1Z1-F Halogenfrei B2ca s1 d1 a1
		Länge (m)	**Bestell-Nr.**	**Bestell-Nr.**	**Bestell-Nr.**
Farbe der Leitung:			■ schwarz	■ schwarz	■ schwarz
Codierfarbe:	■ schwarz	1	96.233.1030.1	96.233.1000.1	96.233.10B0.1
Anwendung:	250 V mit PE	2	96.233.2030.1	96.233.2000.1	96.233.20B0.1
Polkennzeichnung:	L, N, PE	3	96.233.3030.1	96.233.3000.1	96.233.30B0.1
		4	96.233.4030.1	96.233.4000.1	
		5	96.233.5030.1	96.233.5000.1	
		6	96.233.6030.1	96.233.6000.1	
		7	96.233.7030.1	96.233.7000.1	
		8	96.233.8030.1	96.233.8000.1	
Farbe der Leitung:			■ schwarz	■ schwarz	■ schwarz
Codierfarbe:	■ laubgrün	1	96.233.1031.7	96.233.1001.7	96.233.10B1.7
Anwendung:	250/400 V mit PE	2	96.233.2031.7	96.233.2001.7	96.233.20B1.7
Polkennzeichnung:	1, 2, PE	3	96.233.3031.7	96.233.3001.7	
		4	96.233.4031.7	96.233.4001.7	
		5	96.233.5031.7	96.233.5001.7	
		6	96.233.6031.7	96.233.6001.7	
		7	96.233.7031.7	96.233.7001.7	
		8	96.233.8031.7	96.233.8001.7	

Verbindungsleitung, Buchse - Stecker

			H05Z1Z1-F Halogenfrei Cca s1 d1 a1	H05Z1Z1-F Halogenfrei Dca s1 d2 a1	H05Z1Z1-F Halogenfrei Eca
		Länge (m)	**Bestell-Nr.**	**Bestell-Nr.**	**Bestell-Nr.**
Farbe der Leitung:			■ schwarz	■ schwarz	■ schwarz
Codierfarbe:	■ schwarz	1	96.233.10C0.1	96.233.10D0.1	96.233.1060.1
Anwendung:	250 V mit PE	2	96.233.20C0.1	96.233.20D0.1	96.233.2060.1
Polkennzeichnung:	L, N, PE	3			96.233.3060.1
		4			96.233.4060.1
		5		96.233.50D0.1	96.233.5060.1
		6		96.233.60D0.1	96.233.6060.1
		7			96.233.7060.1
		8			96.233.8060.1
Farbe der Leitung:			■ schwarz	■ schwarz	
Codierfarbe:	■ laubgrün	1	96.233.10C1.7	96.233.10D1.7	
Anwendung:	250/400 V mit PE	2	96.233.20C1.7	96.233.20D1.7	
Polkennzeichnung:	1, 2, PE	3			
		4			
		5			
		6			
		7			
		8			

RST20I3, KONFEKTIONIERTE LEITUNG, 3-POLIG

2,5 mm², 20 A

TECHNISCHE DATEN

Bemessungsstrom:	20 A	Leiterendenbehandlung:	ultraschallverdichtete Adenden
Schutzart (IP):	IP66/68 (3m;2h)		
Verriegelbar:	selbstverriegelnd (mit Werkzeug lösbar)	Bauart:	Schrumpfschlauch

Weitere technische Daten, siehe facts & data.

Anschlussleitung, Buchse - freies Ende

		Länge (m)	H07RN-F Halogenhaltig Bestell-Nr.	H05VV-F Halogenhaltig Eca Bestell-Nr.	H05Z1Z1-F Halogenfrei B2ca s1 d1 a1 Bestell-Nr.
Farbe der Leitung:			■ schwarz	■ schwarz	■ schwarz
Codierfarbe:	■ schwarz	1	96.233.1033.1	96.233.1003.1	96.233.10B3.1
Anwendung:	250 V mit PE	2	96.233.2033.1	96.233.2003.1	96.233.20B3.1
Polkennzeichnung:	L, N, PE	3	96.233.3033.1	96.233.3003.1	
		4	96.233.4033.1	96.233.4003.1	
		5	96.233.5033.1	96.233.5003.1	
		6	96.233.6033.1	96.233.6003.1	
		7	96.233.7033.1	96.233.7003.1	
		8	96.233.8033.1	96.233.8003.1	
Farbe der Leitung:			■ schwarz	■ schwarz	■ schwarz
Codierfarbe:	■ laubgrün	1	96.233.1035.7	96.233.1005.7	96.233.10B5.7
Anwendung:	250/400 V mit PE	2	96.233.2035.7	96.233.2005.7	96.233.20B5.7
Polkennzeichnung:	1, 2, PE	3	96.233.3035.7	96.233.3005.7	
		4	96.233.4035.7	96.233.4005.7	
		5	96.233.5035.7	96.233.5005.7	
		6	96.233.6035.7	96.233.6005.7	
		7	96.233.7035.7	96.233.7005.7	
		8	96.233.8035.7	96.233.8005.7	

Anschlussleitung, Buchse - freies Ende

		Länge (m)	H05Z1Z1-F Halogenfrei Cca s1 d1 a1 Bestell-Nr.	H05Z1Z1-F Halogenfrei Dca s1 d2 a1 Bestell-Nr.	H05Z1Z1-F Halogenfrei Eca Bestell-Nr.
Farbe der Leitung:			■ schwarz	■ schwarz	■ schwarz
Codierfarbe:	■ schwarz	1	96.233.10C3.1	96.233.10D3.1	96.233.1063.1
Anwendung:	250 V mit PE	2	96.233.20C3.1	96.233.20D3.1	96.233.2063.1
Polkennzeichnung:	L, N, PE	3			96.233.3063.1
		4			96.233.4063.1
		5			96.233.5063.1
		6			96.233.6063.1
		7			96.233.7063.1
		8			96.233.8063.1
Farbe der Leitung:			■ schwarz	■ schwarz	
Codierfarbe:	■ laubgrün	1	96.233.10C5.7	96.233.10D5.7	
Anwendung:	250/400 V mit PE	2	96.233.20C5.7	96.233.20D5.7	
Polkennzeichnung:	1, 2, PE	3			
		4			
		5			
		6			
		7			
		8			

Technische Änderungen vorbehalten

RST20I3, KONFEKTIONIERTE LEITUNG, 3-POLIG

2,5 mm², 20 A

TECHNISCHE DATEN

Bemessungsstrom:	20 A	Leiterendenbehandlung:	ultraschallverdichtete Adenden
Schutzart (IP):	IP66/68 (3m;2h)		
Verriegelbar:	selbstverriegelnd (mit Werkzeug lösbar)	Bauart:	Schrumpfschlauch

Weitere technische Daten, siehe facts & data.

Anschlussleitung, Stecker - freies Ende

		Länge (m)	H07RN-F Halogenhaltig Bestell-Nr.	H05VV-F Halogenhaltig Eca Bestell-Nr.	H05Z1Z1-F Halogenfrei B2ca s1 d1 a1 Bestell-Nr.
Farbe der Leitung:			■ schwarz	■ schwarz	■ schwarz
Codierfarbe:	■ schwarz	1	96.233.1034.1	96.233.1004.1	96.233.10B4.1
Anwendung:	250 V mit PE	2	96.233.2034.1	96.233.2004.1	96.233.20B4.1
Polkennzeichnung:	L, N, PE	3	96.233.3034.1	96.233.3004.1	
		4	96.233.4034.1	96.233.4004.1	
		5	96.233.5034.1	96.233.5004.1	
		6	96.233.6034.1	96.233.6004.1	
		7	96.233.7034.1	96.233.7004.1	
		8	96.233.8034.1	96.233.8004.1	
Farbe der Leitung:			■ schwarz	■ schwarz	■ schwarz
Codierfarbe:	■ laubgrün	1	96.233.1036.7	96.233.1006.7	96.233.10B6.7
Anwendung:	250/400 V mit PE	2	96.233.2036.7	96.233.2006.7	96.233.20B6.7
Polkennzeichnung:	1, 2, PE	3	96.233.3036.7	96.233.3006.7	
		4	96.233.4036.7	96.233.4006.7	
		5	96.233.5036.7	96.233.5006.7	
		6	96.233.6036.7	96.233.6006.7	
		7	96.233.7036.7	96.233.7006.7	
		8	96.233.8036.7	96.233.8006.7	

Anschlussleitung, Stecker - freies Ende

		Länge (m)	H05Z1Z1-F Halogenfrei Cca s1 d1 a1 Bestell-Nr.	H05Z1Z1-F Halogenfrei Dca s1 d2 a1 Bestell-Nr.	H05Z1Z1-F Halogenfrei Eca Bestell-Nr.
Farbe der Leitung:			■ schwarz	■ schwarz	■ schwarz
Codierfarbe:	■ schwarz	1	96.233.10C4.1	96.233.10D4.1	96.233.1064.1
Anwendung:	250 V mit PE	2	96.233.20C4.1	96.233.20D4.1	
Polkennzeichnung:	L, N, PE	3			96.233.3064.1
		4			
		5			96.233.5064.1
		6			
		7			
		8			
Farbe der Leitung:			■ schwarz	■ schwarz	
Codierfarbe:	■ laubgrün	1	96.233.10C6.7	96.233.10D6.7	
Anwendung:	250/400 V mit PE	2	96.233.20C6.7	96.233.20D6.7	
Polkennzeichnung:	1, 2, PE	3			
		4			
		5			
		6			
		7			
		8			

RST20I4, STECKVERBINDER, 4-POLIG

SCHRAUBANSCHLUSS

TECHNISCHE DATEN

Bemessungsstrom:	20 A	Anschlussquerschnitt feindrähtig:	0,75 mm² - 4 mm²
Schutzart (IP):	IP66/68 (3m;2h) /IP69	Anschlussquerschnitt eindrähtig:	0,75 mm² - 4 mm²
Anschlüsse pro Pol:	1	Weitere technische Daten, siehe facts & data.	
Verriegelbar:	selbstverriegelnd (mit Werkzeug lösbar)		

Buchse **Stecker**

gerade, für Leitungen Ø 6-10 mm

Codierfarbe	Anwendung	Polkennzeichnung	Buchse Bestell-Nr.	Stecker Bestell-Nr.
■ schwarz	250/400 V mit PE	1, 2, 3, PE	96.041.4053.1	96.042.4053.1
□ lichtgrau	250/400 V mit PE	1, 2, 3, PE	96.041.4053.0	96.042.4053.0
■ signalbraun	~50/-120 V	1, 2, 3, 4	96.041.4051.4	96.042.4051.4

Buchse **Stecker**

gerade, für Leitungen Ø 10-14 mm

Codierfarbe	Anwendung	Polkennzeichnung	Buchse Bestell-Nr.	Stecker Bestell-Nr.
■ schwarz	250/400 V mit PE	1, 2, 3, PE	96.041.4153.1	96.042.4153.1
□ lichtgrau	250/400 V mit PE	1, 2, 3, PE	96.041.4153.0	96.042.4153.0
■ signalbraun	~50/-120 V	1, 2, 3, 4	96.041.4151.4	96.042.4151.4

Buchse **Stecker**

gerade, für Leitungen Ø 13-18 mm

Codierfarbe	Anwendung	Polkennzeichnung	Buchse Bestell-Nr.	Stecker Bestell-Nr.
■ schwarz	250/400 V mit PE	1, 2, 3, PE	96.041.4553.1	96.042.4553.1
□ lichtgrau	250/400 V mit PE	1, 2, 3, PE	96.041.4553.0	96.042.4553.0

Buchse **Stecker**

gewinkelt 90°, für Leitungen Ø 6-10 mm

Codierfarbe	Anwendung	Polkennzeichnung	Buchse Bestell-Nr.	Stecker Bestell-Nr.
■ schwarz	250/400 V mit PE	1, 2, 3, PE	96.043.4053.1	96.044.4053.1
□ lichtgrau	250/400 V mit PE	1, 2, 3, PE	96.043.4053.0	96.044.4053.0

Buchse **Stecker**

gewinkelt 90°, für Leitungen Ø 10-14 mm

Codierfarbe	Anwendung	Polkennzeichnung	Buchse Bestell-Nr.	Stecker Bestell-Nr.
■ schwarz	250/400 V mit PE	1, 2, 3, PE	96.043.4153.1	96.044.4153.1
□ lichtgrau	250/400 V mit PE	1, 2, 3, PE	96.043.4153.0	96.044.4153.0

Buchse

Doppelanschluss, für Leitungen Ø 6-10 mm

Codierfarbe	Anwendung	Polkennzeichnung	Buchse Bestell-Nr.
■ schwarz	250/400 V mit PE	1, 2, 3, PE	96.041.4253.1*
□ lichtgrau	250/400 V mit PE	1, 2, 3, PE	96.041.4253.0*

*) Abweichende technische Daten, siehe facts & data.

Technische Änderungen vorbehalten

RST20I4, STECKVERBINDER, 4-POLIG

SCHRAUBANSCHLUSS

TECHNISCHE DATEN			
Bemessungsstrom:	20 A	Anschlussquerschnitt feindrähtig:	0,75 mm² - 4 mm²
Schutzart (IP):	IP66/68 (3m;2h) /IP69	Anschlussquerschnitt eindrähtig:	0,75 mm² - 4 mm²
Anschlüsse pro Pol:	1	Weitere technische Daten, siehe facts & data.	
Verriegelbar:	selbstverriegelnd (mit Werkzeug lösbar)		

Buchse

Stecker

Doppelanschluss, für Leitungen Ø 10-14 mm			Buchse	Stecker
Codierfarbe	**Anwendung**	**Polkennzeichnung**	**Bestell-Nr.**	**Bestell-Nr.**
■ schwarz	250/400 V mit PE	1, 2, 3, PE	96.041.4353.1*	96.042.4353.1*
□ lichtgrau	250/400 V mit PE	1, 2, 3, PE	96.041.4353.0*	

*) Abweichende technische Daten, siehe facts & data.

RST20I4, STECKVERBINDER, 4-POLIG

CRIMP

TECHNISCHE DATEN

Bemessungsstrom:	20 A	Verriegelbar:	selbstverriegelnd (mit Werkzeug lösbar)
Schutzart (IP):	IP66/68 (3m;2h) /IP69		
Anschlüsse pro Pol:	1	Anschlussquerschnitt feindrähtig:	0,75 mm² - 4 mm²

Weitere technische Daten, siehe facts & data.

Buchse **Stecker**

gerade, für Leitungen Ø 6-10 mm

Codierfarbe	Anwendung	Polkennzeichnung	Buchse Bestell-Nr.	Stecker Bestell-Nr.
■ schwarz	250/400 V mit PE	1, 2, 3, PE	96.141.0053.1	96.142.0053.1
□ lichtgrau	250/400 V mit PE	1, 2, 3, PE	96.141.0053.0	96.142.0053.0

Buchse **Stecker**

gerade, für Leitungen Ø 10-14 mm

Codierfarbe	Anwendung	Polkennzeichnung	Buchse Bestell-Nr.	Stecker Bestell-Nr.
■ schwarz	250/400 V mit PE	1, 2, 3, PE	96.141.0153.1	96.142.0153.1
□ lichtgrau	250/400 V mit PE	1, 2, 3, PE	96.141.0153.0	96.142.0153.0

Buchse **Stecker**

gerade, für Leitungen Ø 13-18 mm

Codierfarbe	Anwendung	Polkennzeichnung	Buchse Bestell-Nr.	Stecker Bestell-Nr.
■ schwarz	250/400 V mit PE	1, 2, 3, PE	96.141.0553.1	96.142.0553.1
□ lichtgrau	250/400 V mit PE	1, 2, 3, PE	96.141.0553.0	96.142.0553.0

Buchse **Stecker**

gewinkelt 90°, für Leitungen Ø 6-10 mm

Codierfarbe	Anwendung	Polkennzeichnung	Buchse Bestell-Nr.	Stecker Bestell-Nr.
■ schwarz	250/400 V mit PE	1, 2, 3, PE	96.143.0053.1	96.144.0053.1
□ lichtgrau	250/400 V mit PE	1, 2, 3, PE	96.143.0053.0	96.144.0053.0

Buchse **Stecker**

gewinkelt 90°, für Leitungen Ø 10-14 mm

Codierfarbe	Anwendung	Polkennzeichnung	Buchse Bestell-Nr.	Stecker Bestell-Nr.
■ schwarz	250/400 V mit PE	1, 2, 3, PE	96.143.0153.1	96.144.0153.1
□ lichtgrau	250/400 V mit PE	1, 2, 3, PE	96.143.0153.0	96.144.0153.0

Technische Änderungen vorbehalten

RST20I4, GERÄTEANSCHLUSS, M16, 4-POLIG

SCHRAUBANSCHLUSS

TECHNISCHE DATEN

Bemessungsstrom:	20 A	Anschlussquerschnitt feindrähtig:	0,75 mm² - 4 mm²
Schutzart (IP):	IP66/68 (3m;2h) /IP69	Anschlussquerschnitt eindrähtig:	0,75 mm² - 4 mm²
Anschlüsse pro Pol:	1	Weitere technische Daten, siehe facts & data.	
Verriegelbar:	selbstverriegelnd (mit Werkzeug lösbar)		

Buchse **Stecker**

Modular, gerade			Buchse	Stecker
Codierfarbe	**Anwendung**	**Polkennzeichnung**	**Bestell-Nr.**	**Bestell-Nr.**
■ schwarz	250/400 V mit PE	1, 2, 3, PE	96.041.6153.1	96.042.6153.1
☐ lichtgrau	250/400 V mit PE	1, 2, 3, PE	96.041.6153.0	96.042.6153.0

Buchse **Stecker**

Modular, gewinkelt 7°			Buchse	Stecker
Codierfarbe	**Anwendung**	**Polkennzeichnung**	**Bestell-Nr.**	**Bestell-Nr.**
■ schwarz	250/400 V mit PE	1, 2, 3, PE	96.045.6153.1	96.046.6153.1
☐ lichtgrau	250/400 V mit PE	1, 2, 3, PE	96.045.6153.0	96.046.6153.0

CRIMP

TECHNISCHE DATEN

Bemessungsstrom:	20 A	Verriegelbar:	selbstverriegelnd (mit Werkzeug lösbar)
Schutzart (IP):	IP66/68 (3m;2h) /IP69		
Anschlüsse pro Pol:	1	Anschlussquerschnitt feindrähtig:	0,75 mm² - 4 mm²
		Weitere technische Daten, siehe facts & data.	

Buchse **Stecker**

Modular, gerade			Buchse	Stecker
Codierfarbe	**Anwendung**	**Polkennzeichnung**	**Bestell-Nr.**	**Bestell-Nr.**
■ schwarz	250/400 V mit PE	1, 2, 3, PE	96.141.2153.1	96.142.2153.1
☐ lichtgrau	250/400 V mit PE	1, 2, 3, PE	96.141.2153.0	96.142.2153.0

RST20I4, GERÄTEANSCHLUSS, M20, 4-POLIG

SCHRAUBANSCHLUSS

TECHNISCHE DATEN

Bemessungsstrom:	20 A	Anschlussquerschnitt feindrähtig:	0,75 mm² - 4 mm²
Schutzart (IP):	IP66/68 (3m;2h) /IP69	Anschlussquerschnitt eindrähtig:	0,75 mm² - 4 mm²
Anschlüsse pro Pol:	1	Weitere technische Daten, siehe facts & data.	
Verriegelbar:	selbstverriegelnd (mit Werkzeug lösbar)		

Buchse **Stecker**

Modular, gerade

Codierfarbe	Anwendung	Polkennzeichnung	Buchse Bestell-Nr.	Stecker Bestell-Nr.
■ schwarz	250/400 V mit PE	1, 2, 3, PE	96.041.6053.1	96.042.6053.1
□ lichtgrau	250/400 V mit PE	1, 2, 3, PE	96.041.6053.0	96.042.6053.0
■ signalbraun	~50/-120 V	1, 2, 3, 4	96.041.6051.4	96.042.6051.4

Buchse **Stecker**

Modular, gewinkelt 90°

Codierfarbe	Anwendung	Polkennzeichnung	Buchse Bestell-Nr.	Stecker Bestell-Nr.
■ schwarz	250/400 V mit PE	1, 2, 3, PE	96.043.6053.1	96.044.6053.1
□ lichtgrau	250/400 V mit PE	1, 2, 3, PE	96.043.6053.0	96.044.6053.0
■ signalbraun	~50/-120 V	1, 2, 3, 4		96.044.6051.4

CRIMP

TECHNISCHE DATEN

Bemessungsstrom:	20 A	Verriegelbar:	selbstverriegelnd (mit Werkzeug lösbar)
Schutzart (IP):	IP66/68 (3m;2h) /IP69		
Anschlüsse pro Pol:	1	Anschlussquerschnitt feindrähtig:	0,75 mm² - 4 mm²
		Weitere technische Daten, siehe facts & data.	

Buchse **Stecker**

Modular, gerade

Codierfarbe	Anwendung	Polkennzeichnung	Buchse Bestell-Nr.	Stecker Bestell-Nr.
■ schwarz	250/400 V mit PE	1, 2, 3, PE	96.141.2053.1	96.142.2053.1
□ lichtgrau	250/400 V mit PE	1, 2, 3, PE	96.141.2053.0	96.142.2053.0

Buchse **Stecker**

Modular, gewinkelt 90°

Codierfarbe	Anwendung	Polkennzeichnung	Buchse Bestell-Nr.	Stecker Bestell-Nr.
■ schwarz	250/400 V mit PE	1, 2, 3, PE	96.143.2053.1	96.144.2053.1
□ lichtgrau	250/400 V mit PE	1, 2, 3, PE	96.143.2053.0	96.144.2053.0

Technische Änderungen vorbehalten

RST20I4, GERÄTEANSCHLUSS, M25, 4-POLIG

SCHRAUBANSCHLUSS

TECHNISCHE DATEN

Bemessungsstrom:	20 A	Anschlussquerschnitt feindrähtig:	0,75 mm² - 4 mm²
Schutzart (IP):	IP66/68 (3m;2h) /IP69	Anschlussquerschnitt eindrähtig:	0,75 mm² - 4 mm²
Anschlüsse pro Pol:	1	Weitere technische Daten, siehe facts & data.	
Verriegelbar:	selbstverriegelnd (mit Werkzeug lösbar)		

Buchse **Stecker**

Standard, gerade

Codierfarbe	Anwendung	Polkennzeichnung	Buchse Bestell-Nr.	Stecker Bestell-Nr.
■ schwarz	250/400 V mit PE	1, 2, 3, PE	96.041.5053.1	96.042.5053.1
□ lichtgrau	250/400 V mit PE	1, 2, 3, PE	96.041.5053.0	96.042.5053.0
■ signalbraun	~50/-120 V	1, 2, 3, 4	96.041.5051.4	96.042.5051.4

Buchse **Stecker**

Modular, gewinkelt 90°

Codierfarbe	Anwendung	Polkennzeichnung	Buchse Bestell-Nr.	Stecker Bestell-Nr.
■ schwarz	250/400 V mit PE	1, 2, 3, PE	96.043.6253.1	96.044.6253.1
□ lichtgrau	250/400 V mit PE	1, 2, 3, PE	96.043.6253.0	96.044.6253.0
■ signalbraun	~50/-120 V	1, 2, 3, 4	96.043.6251.4	96.044.6251.4

CRIMP

TECHNISCHE DATEN

Bemessungsstrom:	20 A	Verriegelbar:	selbstverriegelnd (mit Werkzeug lösbar)
Schutzart (IP):	IP66/68 (3m;2h) /IP69		
Anschlüsse pro Pol:	1	Anschlussquerschnitt feindrähtig:	0,75 mm² - 4 mm²
		Weitere technische Daten, siehe facts & data.	

Buchse **Stecker**

Standard, gerade

Codierfarbe	Anwendung	Polkennzeichnung	Buchse Bestell-Nr.	Stecker Bestell-Nr.
■ schwarz	250/400 V mit PE	1, 2, 3, PE	96.141.1053.1	96.142.1053.1
□ lichtgrau	250/400 V mit PE	1, 2, 3, PE	96.141.1053.0	96.142.1053.0

Buchse **Stecker**

Modular, gewinkelt 90°

Codierfarbe	Anwendung	Polkennzeichnung	Buchse Bestell-Nr.	Stecker Bestell-Nr.
■ schwarz	250/400 V mit PE	1, 2, 3, PE	96.143.2253.1	96.144.2253.1
□ lichtgrau	250/400 V mit PE	1, 2, 3, PE	96.143.2253.0	96.144.2253.0

RST20I4, VERTEILER, 4-POLIG

TECHNISCHE DATEN			
Bemessungsstrom:	20 A	Verriegelbar:	selbstverriegelnd (mit Werkzeug lösbar)
Schutzart (IP):	IP66/68 (3m;2h) /IP69		
		Weitere technische Daten, siehe facts & data.	

Kompaktverteiler 1E / 3A, Parallelschaltung, mit Befestigungsmöglichkeit

Codierfarbe	Anwendung	Polkennzeichnung	Bestell-Nr.
■ schwarz	250/400 V mit PE	1, 2, 3, PE	99.911.0000.7
■ signalbraun	~50/-120 V	1, 2, 3, 4	96.040.0151.4

Technische Änderungen vorbehalten

RST20I4, KONFEKTIONIERTE LEITUNG, 4-POLIG

1,5 mm², 16 A

TECHNISCHE DATEN

Bemessungsstrom:	16 A	Bauart:	Kabelverschraubung
Schutzart (IP):	IP66/68 (3m;2h) /IP69	Weitere technische Daten, siehe facts & data.	
Verriegelbar:	selbstverriegelnd (mit Werkzeug lösbar)		

Verbindungsleitung, Buchse - Stecker

Farbe der Leitung:
Codierfarbe: ■ schwarz
Anwendung: 250/400 V mit PE
Polkennzeichnung: 1, 2, 3, PE

Länge (m)	H07RN-F Halogenhaltig Bestell-Nr.	H05VV-F Halogenhaltig Eca Bestell-Nr.
	■ schwarz	■ schwarz
1	96.442.1030.1	96.442.1000.1
2	96.442.2030.1	96.442.2000.1
3	96.442.3030.1	96.442.3000.1
4	96.442.4030.1	96.442.4000.1
5	96.442.5030.1	96.442.5000.1
6	96.442.6030.1	96.442.6000.1
7	96.442.7030.1	96.442.7000.1
8	96.442.8030.1	96.442.8000.1

TECHNISCHE DATEN

Bemessungsstrom:	16 A	Leiterendenbehandlung:	ultraschallverdichtete Aderenden
Schutzart (IP):	IP66/68 (3m;2h) /IP69	Bauart:	Kabelverschraubung
Verriegelbar:	selbstverriegelnd (mit Werkzeug lösbar)	Weitere technische Daten, siehe facts & data.	

Anschlussleitung, Buchse - freies Ende

Farbe der Leitung:
Codierfarbe: ■ schwarz
Anwendung: 250/400 V mit PE
Polkennzeichnung: 1, 2, 3, PE

Länge (m)	H07RN-F Halogenhaltig Bestell-Nr.	H05VV-F Halogenhaltig Eca Bestell-Nr.
	■ schwarz	■ schwarz
1	96.442.1033.1	96.442.1003.1
2	96.442.2033.1	96.442.2003.1
3	96.442.3033.1	96.442.3003.1
4	96.442.4033.1	96.442.4003.1
5	96.442.5033.1	96.442.5003.1
6	96.442.6033.1	96.442.6003.1
7	96.442.7033.1	96.442.7003.1
8	96.442.8033.1	96.442.8003.1

RST20I4, KONFEKTIONIERTE LEITUNG, 4-POLIG

1,5 mm², 16 A

TECHNISCHE DATEN

Bemessungsstrom:	16 A	Leiterendenbehandlung:	ultraschallverdichtete Adern-enden
Schutzart (IP):	IP66/68 (3m;2h) /IP69		
Verriegelbar:	selbstverriegelnd (mit Werkzeug lösbar)	Bauart:	Kabelverschraubung

Weitere technische Daten, siehe facts & data.

Anschlussleitung, Stecker - freies Ende

Farbe der Leitung:
Codierfarbe: ■ schwarz
Anwendung: 250/400 V mit PE
Polkennzeichnung: 1, 2, 3, PE

	H07RN-F Halogenhaltig	H05VV-F Halogenhaltig Eca
Länge (m)	**Bestell-Nr.**	**Bestell-Nr.**
	■ schwarz	■ schwarz
1	96.442.1034.1	96.442.1004.1
2	96.442.2034.1	96.442.2004.1
3	96.442.3034.1	96.442.3004.1
4	96.442.4034.1	96.442.4004.1
5	96.442.5034.1	96.442.5004.1
6	96.442.6034.1	96.442.6004.1
7	96.442.7034.1	96.442.7004.1
8	96.442.8034.1	96.442.8004.1

Technische Änderungen vorbehalten

RST20I4, KONFEKTIONIERTE LEITUNG, 4-POLIG

2,5 mm², 20 A

TECHNISCHE DATEN

Bemessungsstrom:	20 A	Bauart:	Kabelverschraubung
Schutzart (IP):	IP66/68 (3m;2h) /IP69	Weitere technische Daten, siehe facts & data.	
Verriegelbar:	selbstverriegelnd (mit Werkzeug lösbar)		

Verbindungsleitung, Buchse - Stecker

Farbe der Leitung:	
Codierfarbe:	■ schwarz
Anwendung:	250/400 V mit PE
Polkennzeichnung:	1, 2, 3, PE

Länge (m)	H07RN-F Halogenhaltig Bestell-Nr.	H05VV-F Halogenhaltig Eca Bestell-Nr.
	■ schwarz	■ schwarz
1	96.443.1030.1	96.443.1000.1
2	96.443.2030.1	96.443.2000.1
3	96.443.3030.1	96.443.3000.1
4	96.443.4030.1	96.443.4000.1
5	96.443.5030.1	96.443.5000.1
6	96.443.6030.1	96.443.6000.1
7	96.443.7030.1	96.443.7000.1
8	96.443.8030.1	96.443.8000.1

TECHNISCHE DATEN

Bemessungsstrom:	20 A	Leiterendenbehandlung:	ultraschallverdichtete Adenden
Schutzart (IP):	IP66/68 (3m;2h) /IP69	Bauart:	Kabelverschraubung
Verriegelbar:	selbstverriegelnd (mit Werkzeug lösbar)	Weitere technische Daten, siehe facts & data.	

Anschlussleitung, Buchse - freies Ende

Farbe der Leitung:	
Codierfarbe:	■ schwarz
Anwendung:	250/400 V mit PE
Polkennzeichnung:	1, 2, 3, PE

Länge (m)	H07RN-F Halogenhaltig Bestell-Nr.	H05VV-F Halogenhaltig Eca Bestell-Nr.
	■ schwarz	■ schwarz
1	96.443.1033.1	96.443.1003.1
2	96.443.2033.1	96.443.2003.1
3	96.443.3033.1	96.443.3003.1
4	96.443.4033.1	96.443.4003.1
5	96.443.5033.1	96.443.5003.1
6	96.443.6033.1	96.443.6003.1
7	96.443.7033.1	96.443.7003.1
8	96.443.8033.1	96.443.8003.1

RST20I4, KONFEKTIONIERTE LEITUNG, 4-POLIG

2,5 mm², 20 A

TECHNISCHE DATEN

Bemessungsstrom:	20 A	Leiterendenbehandlung:	ultraschallverdichtete Adenden
Schutzart (IP):	IP66/68 (3m;2h) /IP69		
Verriegelbar:	selbstverriegelnd (mit Werkzeug lösbar)	Bauart:	Kabelverschraubung

Weitere technische Daten, siehe facts & data.

Anschlussleitung, Stecker - freies Ende

Farbe der Leitung:	
Codierfarbe:	■ schwarz
Anwendung:	250/400 V mit PE
Polkennzeichnung:	1, 2, 3, PE

	H07RN-F Halogenhaltig	H05VV-F Halogenhaltig Eca
Länge (m)	**Bestell-Nr.**	**Bestell-Nr.**
	■ schwarz	■ schwarz
1	96.443.1034.1	96.443.1004.1
2	96.443.2034.1	96.443.2004.1
3	96.443.3034.1	96.443.3004.1
4	96.443.4034.1	96.443.4004.1
5	96.443.5034.1	96.443.5004.1
6	96.443.6034.1	96.443.6004.1
7	96.443.7034.1	96.443.7004.1
8	96.443.8034.1	96.443.8004.1

Technische Änderungen vorbehalten

RST20I5, STECKVERBINDER, 5-POLIG

SCHRAUBANSCHLUSS

TECHNISCHE DATEN

Bemessungsstrom:	20 A	Anschlussquerschnitt feindrähtig:	0,75 mm² - 4 mm²
Schutzart (IP):	IP66/68 (3m;2h) /IP69	Anschlussquerschnitt eindrähtig:	0,75 mm² - 4 mm²
Anschlüsse pro Pol:	1	Weitere technische Daten, siehe facts & data.	
Verriegelbar:	selbstverriegelnd (mit Werkzeug lösbar)		

Buchse **Stecker**

gerade, für Leitungen Ø 6-10 mm

Codierfarbe	Anwendung	Polkennzeichnung	Buchse Bestell-Nr.	Stecker Bestell-Nr.
■ schwarz	250/400 V mit PE	1, 2, 3, N, PE	96.051.4053.1	96.052.4053.1
□ lichtgrau	250/400 V mit PE	1, 2, 3, N, PE	96.051.4053.0	96.052.4053.0
■ lichtblau	250/400 V	1, 2, 3, 4, 5	96.051.4053.9	96.052.4053.9
■ kieselgrau	250/400 V	N, E, 1, 2, 3	96.051.4053.8	96.052.4053.8
■ türkisblau	250 V mit PE	D1, D2, L, PE, N	96.051.4053.6	96.052.4053.6
■ signalbraun	~50/-120 V	1, 2, 3, 4, 5	96.051.4051.4	96.052.4051.4

Buchse **Stecker**

gerade, für Leitungen Ø 10-14 mm

Codierfarbe	Anwendung	Polkennzeichnung	Buchse Bestell-Nr.	Stecker Bestell-Nr.
■ schwarz	250/400 V mit PE	1, 2, 3, N, PE	96.051.4153.1	96.052.4153.1
□ lichtgrau	250/400 V mit PE	1, 2, 3, N, PE	96.051.4153.0	96.052.4153.0
■ lichtblau	250/400 V	1, 2, 3, 4, 5	96.051.4153.9	96.052.4153.9
■ kieselgrau	250/400 V	N, E, 1, 2, 3	96.051.4153.8	96.052.4153.8
■ türkisblau	250 V mit PE	D1, D2, L, PE, N	96.051.4153.6	96.052.4153.6
■ signalbraun	~50/-120 V	1, 2, 3, 4, 5	96.051.4151.4	96.052.4151.4

Buchse **Stecker**

gerade, für Leitungen Ø 13-18 mm

Codierfarbe	Anwendung	Polkennzeichnung	Buchse Bestell-Nr.	Stecker Bestell-Nr.
■ schwarz	250/400 V mit PE	1, 2, 3, N, PE	96.051.4553.1	96.052.4553.1
□ lichtgrau	250/400 V mit PE	1, 2, 3, N, PE	96.051.4553.0	96.052.4553.0
■ lichtblau	250/400 V	1, 2, 3, 4, 5	96.051.4553.9	96.052.4553.9
■ kieselgrau	250/400 V	N, E, 1, 2, 3	96.051.4553.8	96.052.4553.8
■ türkisblau	250 V mit PE	D1, D2, L, PE, N	96.051.4553.6	96.052.4553.6
■ signalbraun	~50/-120 V	1, 2, 3, 4, 5	96.051.4551.4	96.052.4551.4

Buchse **Stecker**

gewinkelt 90°, für Leitungen Ø 6-10 mm

Codierfarbe	Anwendung	Polkennzeichnung	Buchse Bestell-Nr.	Stecker Bestell-Nr.
■ schwarz	250/400 V mit PE	1, 2, 3, N, PE	96.053.4053.1	96.054.4053.1
□ lichtgrau	250/400 V mit PE	1, 2, 3, N, PE	96.053.4053.0	96.054.4053.0
■ lichtblau	250/400 V	1, 2, 3, 4, 5	96.053.4053.9	96.054.4053.9
■ türkisblau	250 V mit PE	D1, D2, L, PE, N	96.053.4053.6	96.054.4053.6
■ signalbraun	~50/-120 V	1, 2, 3, 4, 5	96.053.4051.4	96.054.4051.4

Buchse **Stecker**

gewinkelt 90°, für Leitungen Ø 10-14 mm

Codierfarbe	Anwendung	Polkennzeichnung	Buchse Bestell-Nr.	Stecker Bestell-Nr.
■ schwarz	250/400 V mit PE	1, 2, 3, N, PE	96.053.4153.1	96.054.4153.1
□ lichtgrau	250/400 V mit PE	1, 2, 3, N, PE	96.053.4153.0	96.054.4153.0
■ lichtblau	250/400 V	1, 2, 3, 4, 5	96.053.4153.9	96.054.4153.9
■ türkisblau	250 V mit PE	D1, D2, L, PE, N	96.053.4153.6	96.054.4153.6
■ signalbraun	~50/-120 V	1, 2, 3, 4, 5	96.053.4151.4	96.054.4151.4

Buchse **Stecker**

Doppelanschluss, für Leitungen Ø 6-10 mm

Codierfarbe	Anwendung	Polkennzeichnung	Buchse Bestell-Nr.	Stecker Bestell-Nr.
■ schwarz	250/400 V mit PE	1, 2, 3, N, PE	96.051.4253.1*	96.052.4253.1*
□ lichtgrau	250/400 V mit PE	1, 2, 3, N, PE	96.051.4253.0*	96.052.4253.0*
■ lichtblau	250/400 V	1, 2, 3, 4, 5	96.051.4253.9*	
■ türkisblau	250 V mit PE	D1, D2, L, PE, N	96.051.4253.6*	96.052.4253.6*
■ signalbraun	~50/-120 V	1, 2, 3, 4, 5	96.051.4251.4*	96.052.4251.4*

*) Abweichende technische Daten, siehe facts & data.

Technische Änderungen vorbehalten

RST20I5, STECKVERBINDER, 5-POLIG

SCHRAUBANSCHLUSS

TECHNISCHE DATEN			
Bemessungsstrom:	20 A	Anschlussquerschnitt feindrähtig:	0,75 mm² - 4 mm²
Schutzart (IP):	IP66/68 (3m;2h) /IP69	Anschlussquerschnitt eindrähtig:	0,75 mm² - 4 mm²
Anschlüsse pro Pol:	1	Weitere technische Daten, siehe facts & data.	
Verriegelbar:	selbstverriegelnd (mit Werkzeug lösbar)		

Buchse

Stecker

Doppelanschluss, für Leitungen Ø 10-14 mm			Buchse	Stecker
Codierfarbe	**Anwendung**	**Polkennzeichnung**	**Bestell-Nr.**	**Bestell-Nr.**
■ schwarz	250/400 V mit PE	1, 2, 3, N, PE	96.051.4353.1*	96.052.4353.1*
□ lichtgrau	250/400 V mit PE	1, 2, 3, N, PE	96.051.4353.0*	96.052.4353.0*
■ lichtblau	250/400 V	1, 2, 3, 4, 5	96.051.4353.9*	
■ türkisblau	250 V mit PE	D1, D2, L, PE, N	96.051.4353.6*	96.052.4353.6*
■ signalbraun	~50/-120 V	1, 2, 3, 4, 5	96.051.4351.4*	

*) Abweichende technische Daten, siehe facts & data.

RST20I5, STECKVERBINDER, 5-POLIG

CRIMP

TECHNISCHE DATEN

Bemessungsstrom:	20 A	Verriegelbar:	selbstverriegelnd (mit Werkzeug lösbar)
Schutzart (IP):	IP66/68 (3m;2h) /IP69		
Anschlüsse pro Pol:	1	Anschlussquerschnitt feindrähtig:	0,75 mm² - 4 mm²

Weitere technische Daten, siehe facts & data.

Buchse **Stecker**

gerade, für Leitungen Ø 6-10 mm

Codierfarbe	Anwendung	Polkennzeichnung	Buchse Bestell-Nr.	Stecker Bestell-Nr.
■ schwarz	250/400 V mit PE	1, 2, 3, N, PE	96.151.0053.1	96.152.0053.1
□ lichtgrau	250/400 V mit PE	1, 2, 3, N, PE	96.151.0053.0	96.152.0053.0
■ lichtblau	250/400 V	1, 2, 3, 4, 5	96.151.0053.9	96.152.0053.9
■ türkisblau	250 V mit PE	D1, D2, L, PE, N	96.151.0053.6	96.152.0053.6
■ signalbraun	~50/-120 V	1, 2, 3, 4, 5	96.151.0051.4	96.152.0051.4

Buchse **Stecker**

gerade, für Leitungen Ø 10-14 mm

Codierfarbe	Anwendung	Polkennzeichnung	Buchse Bestell-Nr.	Stecker Bestell-Nr.
■ schwarz	250/400 V mit PE	1, 2, 3, N, PE	96.151.0153.1	96.152.0153.1
□ lichtgrau	250/400 V mit PE	1, 2, 3, N, PE	96.151.0153.0	96.152.0153.0
■ lichtblau	250/400 V	1, 2, 3, 4, 5	96.151.0153.9	96.152.0153.9
■ türkisblau	250 V mit PE	D1, D2, L, PE, N	96.151.0153.6	96.152.0153.6
■ signalbraun	~50/-120 V	1, 2, 3, 4, 5	96.151.0151.4	96.152.0151.4

Buchse **Stecker**

gerade, für Leitungen Ø 13-18 mm

Codierfarbe	Anwendung	Polkennzeichnung	Buchse Bestell-Nr.	Stecker Bestell-Nr.
■ schwarz	250/400 V mit PE	1, 2, 3, N, PE	96.151.0553.1	96.152.0553.1
□ lichtgrau	250/400 V mit PE	1, 2, 3, N, PE	96.151.0553.0	96.152.0553.0
■ lichtblau	250/400 V	1, 2, 3, 4, 5	96.151.0553.9	96.152.0553.9
■ türkisblau	250 V mit PE	D1, D2, L, PE, N	96.151.0553.6	96.152.0553.6
■ signalbraun	~50/-120 V	1, 2, 3, 4, 5	96.151.0551.4	96.152.0551.4

Buchse **Stecker**

gewinkelt 90°, für Leitungen Ø 6-10 mm

Codierfarbe	Anwendung	Polkennzeichnung	Buchse Bestell-Nr.	Stecker Bestell-Nr.
■ schwarz	250/400 V mit PE	1, 2, 3, N, PE	96.153.0053.1	96.154.0053.1
□ lichtgrau	250/400 V mit PE	1, 2, 3, N, PE	96.153.0053.0	96.154.0053.0
■ lichtblau	250/400 V	1, 2, 3, 4, 5	96.153.0053.9	96.154.0053.9
■ türkisblau	250 V mit PE	D1, D2, L, PE, N	96.153.0053.6	96.154.0053.6
■ signalbraun	~50/-120 V	1, 2, 3, 4, 5	96.153.0051.4	96.154.0051.4

Buchse **Stecker**

gewinkelt 90°, für Leitungen Ø 10-14 mm

Codierfarbe	Anwendung	Polkennzeichnung	Buchse Bestell-Nr.	Stecker Bestell-Nr.
■ schwarz	250/400 V mit PE	1, 2, 3, N, PE	96.153.0153.1	96.154.0153.1
□ lichtgrau	250/400 V mit PE	1, 2, 3, N, PE	96.153.0153.0	96.154.0153.0
■ lichtblau	250/400 V	1, 2, 3, 4, 5	96.153.0153.9	96.154.0153.9
■ türkisblau	250 V mit PE	D1, D2, L, PE, N	96.153.0153.6	96.154.0153.6
■ signalbraun	~50/-120 V	1, 2, 3, 4, 5	96.153.0151.4	96.154.0151.4

Technische Änderungen vorbehalten

RST20I5, GERÄTEANSCHLUSS, M16, 5-POLIG

SCHRAUBANSCHLUSS

TECHNISCHE DATEN

Bemessungsstrom:	20 A	Anschlussquerschnitt feindrähtig:	0,75 mm² - 4 mm²
Schutzart (IP):	IP66/68 (3m;2h) /IP69	Anschlussquerschnitt eindrähtig:	0,75 mm² - 4 mm²
Anschlüsse pro Pol:	1	Weitere technische Daten, siehe facts & data.	
Verriegelbar:	selbstverriegelnd (mit Werkzeug lösbar)		

Buchse **Stecker**

Modular, gerade

Codierfarbe	Anwendung	Polkennzeichnung	Buchse Bestell-Nr.	Stecker Bestell-Nr.
■ schwarz	250/400 V mit PE	1, 2, 3, N, PE	96.051.6153.1	96.052.6153.1
□ lichtgrau	250/400 V mit PE	1, 2, 3, N, PE	96.051.6153.0	96.052.6153.0
■ lichtblau	250/400 V	1, 2, 3, 4, 5	96.051.6153.9	96.052.6153.9
■ türkisblau	250 V mit PE	D1, D2, L, PE, N	96.051.6153.6	96.052.6153.6
■ signalbraun	~50/-120 V	1, 2, 3, 4, 5	96.051.6151.4	96.052.6151.4

Buchse **Stecker**

Modular, gewinkelt 7°

Codierfarbe	Anwendung	Polkennzeichnung	Buchse Bestell-Nr.	Stecker Bestell-Nr.
■ schwarz	250/400 V mit PE	1, 2, 3, N, PE	96.055.6153.1	96.056.6153.1
□ lichtgrau	250/400 V mit PE	1, 2, 3, N, PE	96.055.6153.0	96.056.6153.0
■ türkisblau	250 V mit PE	D1, D2, L, PE, N	96.055.6153.6	96.056.6153.6

CRIMP

TECHNISCHE DATEN

Bemessungsstrom:	20 A	Verriegelbar:	selbstverriegelnd (mit Werkzeug lösbar)
Schutzart (IP):	IP66/68 (3m;2h) /IP69		
Anschlüsse pro Pol:	1	Anschlussquerschnitt feindrähtig:	0,75 mm² - 4 mm²
		Weitere technische Daten, siehe facts & data.	

Buchse **Stecker**

Modular, gerade

Codierfarbe	Anwendung	Polkennzeichnung	Buchse Bestell-Nr.	Stecker Bestell-Nr.
■ schwarz	250/400 V mit PE	1, 2, 3, N, PE	96.151.2153.1	96.152.2153.1
□ lichtgrau	250/400 V mit PE	1, 2, 3, N, PE	96.151.2153.0	96.152.2153.0
■ lichtblau	250/400 V	1, 2, 3, 4, 5	96.151.2153.9	96.152.2153.9
■ türkisblau	250 V mit PE	D1, D2, L, PE, N	96.151.2153.6	96.152.2153.6
■ signalbraun	~50/-120 V	1, 2, 3, 4, 5	96.151.2151.4	96.152.2151.4

Buchse **Stecker**

Modular, gewinkelt 7°

Codierfarbe	Anwendung	Polkennzeichnung	Buchse Bestell-Nr.	Stecker Bestell-Nr.
□ lichtgrau	250/400 V mit PE	1, 2, 3, N, PE	96.155.2153.0	96.156.2153.0

RST20I5, GERÄTEANSCHLUSS, M20, 5-POLIG

SCHRAUBANSCHLUSS

TECHNISCHE DATEN

Bemessungsstrom:	20 A	Anschlussquerschnitt feindrähtig:	0,75 mm² - 4 mm²
Schutzart (IP):	IP66/68 (3m;2h) /IP69	Anschlussquerschnitt eindrähtig:	0,75 mm² - 4 mm²
Anschlüsse pro Pol:	1	Weitere technische Daten, siehe facts & data.	
Verriegelbar:	selbstverriegelnd (mit Werkzeug lösbar)		

Buchse **Stecker**

Modular, gerade

Codierfarbe	Anwendung	Polkennzeichnung	Buchse Bestell-Nr.	Stecker Bestell-Nr.
■ schwarz	250/400 V mit PE	1, 2, 3, N, PE	96.051.6053.1	96.052.6053.1
□ lichtgrau	250/400 V mit PE	1, 2, 3, N, PE	96.051.6053.0	96.052.6053.0
■ lichtblau	250/400 V	1, 2, 3, 4, 5	96.051.6053.9	96.052.6053.9
■ türkisblau	250 V mit PE	D1, D2, L, PE, N	96.051.6053.6	96.052.6053.6
■ signalbraun	~50/-120 V	1, 2, 3, 4, 5	96.051.6051.4	96.052.6051.4

Buchse **Stecker**

Modular, gewinkelt 90°

Codierfarbe	Anwendung	Polkennzeichnung	Buchse Bestell-Nr.	Stecker Bestell-Nr.
■ schwarz	250/400 V mit PE	1, 2, 3, N, PE	96.053.6053.1	96.054.6053.1
□ lichtgrau	250/400 V mit PE	1, 2, 3, N, PE	96.053.6053.0	96.054.6053.0
■ lichtblau	250/400 V	1, 2, 3, 4, 5	96.053.6053.9	96.054.6053.9
■ türkisblau	250 V mit PE	D1, D2, L, PE, N	96.053.6053.6	96.054.6053.6
■ signalbraun	~50/-120 V	1, 2, 3, 4, 5	96.053.6051.4	96.054.6051.4

CRIMP

TECHNISCHE DATEN

Bemessungsstrom:	20 A	Verriegelbar:	selbstverriegelnd (mit Werkzeug lösbar)
Schutzart (IP):	IP66/68 (3m;2h) /IP69		
Anschlüsse pro Pol:	1	Anschlussquerschnitt feindrähtig:	0,75 mm² - 4 mm²
		Weitere technische Daten, siehe facts & data.	

Buchse **Stecker**

Modular, gerade

Codierfarbe	Anwendung	Polkennzeichnung	Buchse Bestell-Nr.	Stecker Bestell-Nr.
■ schwarz	250/400 V mit PE	1, 2, 3, N, PE	96.151.2053.1	96.152.2053.1
□ lichtgrau	250/400 V mit PE	1, 2, 3, N, PE	96.151.2053.0	96.152.2053.0
■ lichtblau	250/400 V	1, 2, 3, 4, 5	96.151.2053.9	96.152.2053.9
■ türkisblau	250 V mit PE	D1, D2, L, PE, N	96.151.2053.6	96.152.2053.6
■ signalbraun	~50/-120 V	1, 2, 3, 4, 5	96.151.2051.4	96.152.2051.4

Buchse **Stecker**

Modular, gewinkelt 90°

Codierfarbe	Anwendung	Polkennzeichnung	Buchse Bestell-Nr.	Stecker Bestell-Nr.
■ schwarz	250/400 V mit PE	1, 2, 3, N, PE	96.153.2053.1	96.154.2053.1
□ lichtgrau	250/400 V mit PE	1, 2, 3, N, PE	96.153.2053.0	96.154.2053.0
■ lichtblau	250/400 V	1, 2, 3, 4, 5	96.153.2053.9	96.154.2053.9
■ türkisblau	250 V mit PE	D1, D2, L, PE, N	96.153.2053.6	96.154.2053.6
■ signalbraun	~50/-120 V	1, 2, 3, 4, 5	96.153.2051.4	96.154.2051.4

Technische Änderungen vorbehalten

RST20I5, GERÄTEANSCHLUSS, M25, 5-POLIG

SCHRAUBANSCHLUSS

TECHNISCHE DATEN

Bemessungsstrom:	20 A	Anschlussquerschnitt feindrähtig:	0,75 mm² - 4 mm²
Schutzart (IP):	IP66/68 (3m;2h) /IP69	Anschlussquerschnitt eindrähtig:	0,75 mm² - 4 mm²
Anschlüsse pro Pol:	1	Weitere technische Daten, siehe facts & data.	
Verriegelbar:	selbstverriegelnd (mit Werkzeug lösbar)		

Buchse **Stecker**

Standard, gerade

Codierfarbe	Anwendung	Polkennzeichnung	Buchse Bestell-Nr.	Stecker Bestell-Nr.
■ schwarz	250/400 V mit PE	1, 2, 3, N, PE	96.051.5053.1	96.052.5053.1
□ lichtgrau	250/400 V mit PE	1, 2, 3, N, PE	96.051.5053.0	96.052.5053.0
■ lichtblau	250/400 V	1, 2, 3, 4, 5	96.051.5053.9	96.052.5053.9
■ türkisblau	250 V mit PE	D1, D2, L, PE, N	96.051.5053.6	96.052.5053.6
■ signalbraun	~50/-120 V	1, 2, 3, 4, 5	96.051.5051.4	96.052.5051.4

Buchse **Stecker**

Modular, gewinkelt 90°

Codierfarbe	Anwendung	Polkennzeichnung	Buchse Bestell-Nr.	Stecker Bestell-Nr.
■ schwarz	250/400 V mit PE	1, 2, 3, N, PE	96.053.6253.1	96.054.6253.1
□ lichtgrau	250/400 V mit PE	1, 2, 3, N, PE	96.053.6253.0	96.054.6253.0
■ lichtblau	250/400 V	1, 2, 3, 4, 5	96.053.6253.9	96.054.6253.9
■ türkisblau	250 V mit PE	D1, D2, L, PE, N	96.053.6253.6	96.054.6253.6
■ signalbraun	~50/-120 V	1, 2, 3, 4, 5	96.053.6251.4	96.054.6251.4

CRIMP

TECHNISCHE DATEN

Bemessungsstrom:	20 A	Verriegelbar:	selbstverriegelnd (mit Werkzeug lösbar)
Schutzart (IP):	IP66/68 (3m;2h) /IP69		
Anschlüsse pro Pol:	1	Anschlussquerschnitt feindrähtig:	0,75 mm² - 4 mm²
		Weitere technische Daten, siehe facts & data.	

Buchse **Stecker**

Standard, gerade

Codierfarbe	Anwendung	Polkennzeichnung	Buchse Bestell-Nr.	Stecker Bestell-Nr.
■ schwarz	250/400 V mit PE	1, 2, 3, N, PE	96.151.1053.1	96.152.1053.1
□ lichtgrau	250/400 V mit PE	1, 2, 3, N, PE	96.151.1053.0	96.152.1053.0
■ lichtblau	250/400 V	1, 2, 3, 4, 5	96.151.1053.9	96.152.1053.9
■ kieselgrau	250/400 V	N, E, 1, 2, 3	96.151.1053.8	96.152.1053.8
■ türkisblau	250 V mit PE	D1, D2, L, PE, N	96.151.1053.6	96.152.1053.6
■ signalbraun	~50/-120 V	1, 2, 3, 4, 5	96.151.1051.4	96.152.1051.4

Buchse **Stecker**

Modular, gewinkelt 90°

Codierfarbe	Anwendung	Polkennzeichnung	Buchse Bestell-Nr.	Stecker Bestell-Nr.
■ schwarz	250/400 V mit PE	1, 2, 3, N, PE	96.153.2253.1	96.154.2253.1
□ lichtgrau	250/400 V mit PE	1, 2, 3, N, PE	96.153.2253.0	96.154.2253.0
■ lichtblau	250/400 V	1, 2, 3, 4, 5	96.153.2253.9	96.154.2253.9
■ türkisblau	250 V mit PE	D1, D2, L, PE, N	96.153.2253.6	96.154.2253.6
■ signalbraun	~50/-120 V	1, 2, 3, 4, 5	96.153.2251.4	96.154.2251.4

RST20I5, VERTEILER, 5-POLIG

TECHNISCHE DATEN			
Bemessungsstrom:	20 A	Verriegelbar:	selbstverriegelnd (mit Werkzeug lösbar)
Schutzart (IP):	IP66/68 (3m;2h) /IP69		

Weitere technische Daten, siehe facts & data.

Kompaktverteiler 1E / 2A, Parallelschaltung, mit Befestigungsmöglichkeit

Codierfarbe	Anwendung	Polkennzeichnung	Bestell-Nr.
■ schwarz	250/400 V mit PE	1, 2, 3, N, PE	96.050.1153.1

Kompaktverteiler 1E / 3A, Parallelschaltung, mit Befestigungsmöglichkeit

Codierfarbe	Anwendung	Polkennzeichnung	Bestell-Nr.
■ schwarz	250/400 V mit PE	1, 2, 3, N, PE	96.050.0153.1
□ lichtgrau	250/400 V mit PE	1, 2, 3, N, PE	96.050.0153.0
■ lichtblau	250/400 V	1, 2, 3, 4, 5	96.050.0153.9
■ türkisblau	250 V mit PE	D1, D2, L, PE, N	96.050.0153.6

Kompaktverteiler Phasenwahl L1, mit Befestigungsmöglichkeit

Codierfarbe	Anwendung	Polkennzeichnung	Bestell-Nr.
■ schwarz	250/400 V mit PE	1, 2, 3, N, PE	96.050.3153.1

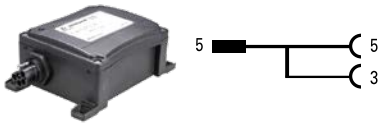

Kompaktverteiler Phasenwahl L2, mit Befestigungsmöglichkeit

Codierfarbe	Anwendung	Polkennzeichnung	Bestell-Nr.
■ schwarz	250/400 V mit PE	1, 2, 3, N, PE	96.050.4153.1

Kompaktverteiler Phasenwahl L3, mit Befestigungsmöglichkeit

Codierfarbe	Anwendung	Polkennzeichnung	Bestell-Nr.
■ schwarz	250/400 V mit PE	1, 2, 3, N, PE	96.050.5153.1

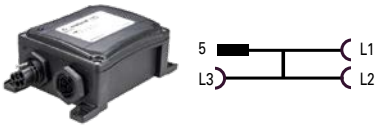

Kompaktverteiler Phasenwahl L1, L2, L3, mit Befestigungsmöglichkeit

Codierfarbe	Anwendung	Polkennzeichnung	Bestell-Nr.
■ schwarz	250/400 V mit PE	1, 2, 3, N, PE	96.050.6153.1

Multiverteiler 1E / 5A, Parallelschaltung, mit Befestigungsmöglichkeit

Codierfarbe	Anwendung	Polkennzeichnung	Bestell-Nr.
■ schwarz	250/400 V mit PE	1, 2, 3, N, PE	96.050.2153.1

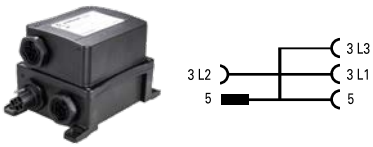

Multiverteiler Phasenwahl L1, L2, L3, mit Befestigungsmöglichkeit

Codierfarbe	Anwendung	Polkennzeichnung	Bestell-Nr.
■ schwarz	250/400 V mit PE	1, 2, 3, N, PE	99.902.0000.7

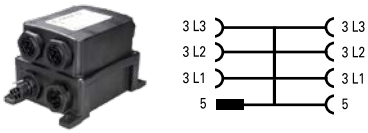

Multiverteiler Phasenwahl 2x L1, L2, L3, mit Befestigungsmöglichkeit

Codierfarbe	Anwendung	Polkennzeichnung	Bestell-Nr.
■ schwarz	250/400 V mit PE	1, 2, 3, N, PE	96.050.7153.1

Technische Änderungen vorbehalten

RST20I5, KONFEKTIONIERTE LEITUNG, 5-POLIG

1,5 mm², 16 A

TECHNISCHE DATEN

Bemessungsstrom:	16 A	Bauart:	Kabelverschraubung
Schutzart (IP):	IP66/68 (3m;2h) /IP69	Weitere technische Daten, siehe facts & data.	
Verriegelbar:	selbstverriegelnd (mit Werkzeug lösbar)		

Verbindungsleitung, Buchse - Stecker

		Länge (m)	H07RN-F Halogenhaltig Bestell-Nr.	H07RN-F - Enhanced Version Halogenfrei Bestell-Nr.	H05VV-F Halogenhaltig Eca Bestell-Nr.
Farbe der Leitung:			■ schwarz	■ schwarz	■ schwarz
Codierfarbe:	■ schwarz	1	96.452.1030.1	96.452.1050.1	96.452.1000.1
Anwendung:	250/400 V mit PE	2	96.452.2030.1	96.452.2050.1	96.452.2000.1
Polkennzeichnung:	1, 2, 3, N, PE	3	96.452.3030.1	96.452.3050.1	96.452.3000.1
		4	96.452.4030.1	96.452.4050.1	96.452.4000.1
		5	96.452.5030.1	96.452.5050.1	96.452.5000.1
		6	96.452.6030.1	96.452.6050.1	96.452.6000.1
		7	96.452.7030.1	96.452.7050.1	96.452.7000.1
		8	96.452.8030.1	96.452.8050.1	96.452.8000.1
Farbe der Leitung:			■ schwarz		■ schwarz
Codierfarbe:	■ türkisblau	1	96.452.1030.6		96.452.1000.6
Anwendung:	250 V mit PE	2	96.452.2030.6		96.452.2000.6
Polkennzeichnung:	D1, D2, L, PE, N	3	96.452.3030.6		96.452.3000.6
		4	96.452.4030.6		96.452.4000.6
		5	96.452.5030.6		96.452.5000.6
		6	96.452.6030.6		96.452.6000.6
		7	96.452.7030.6		96.452.7000.6
		8	96.452.8030.6		96.452.8000.6

Verbindungsleitung, Buchse - Stecker

		Länge (m)	H05Z1Z1-F Halogenfrei B2ca s1 d1 a1 Bestell-Nr.	H05Z1Z1-F Halogenfrei Cca s1 d1 a1 Bestell-Nr.
Farbe der Leitung:			■ schwarz	■ schwarz
Codierfarbe:	■ schwarz	1	96.452.10B0.1	96.452.10C0.1
Anwendung:	250/400 V mit PE	2	96.452.20B0.1	96.452.20C0.1
Polkennzeichnung:	1, 2, 3, N, PE	3	96.452.30B0.1	96.452.30C0.1
		4	96.452.40B0.1	96.452.40C0.1
		5	96.452.50B0.1	96.452.50C0.1
		6	96.452.60B0.1	96.452.60C0.1
		7	96.452.70B0.1	96.452.70C0.1
		8	96.452.80B0.1	96.452.80C0.1
Farbe der Leitung:			■ schwarz	■ schwarz
Codierfarbe:	■ türkisblau	1	96.452.10B0.6	96.452.10C0.6
Anwendung:	250 V mit PE	2	96.452.20B0.6	96.452.20C0.6
Polkennzeichnung:	D1, D2, L, PE, N	3	96.452.30B0.6	96.452.30C0.6
		4	96.452.40B0.6	96.452.40C0.6
		5	96.452.50B0.6	96.452.50C0.6
		6	96.452.60B0.6	96.452.60C0.6
		7	96.452.70B0.6	96.452.70C0.6
		8	96.452.80B0.6	96.452.80C0.6

RST20I5, KONFEKTIONIERTE LEITUNG, 5-POLIG

1,5 mm², 16 A

TECHNISCHE DATEN

Bemessungsstrom:	16 A	Leiterendenbehandlung:	ultraschallverdichtete Adenden
Schutzart (IP):	IP66/68 (3m;2h) /IP69		
Verriegelbar:	selbstverriegelnd (mit Werkzeug lösbar)	Bauart:	Kabelverschraubung

Weitere technische Daten, siehe facts & data.

Anschlussleitung, Buchse - freies Ende

			H07RN-F Halogenhaltig	H07RN-F - Enhanced Version Halogenfrei	H05VV-F Halogenhaltig Eca
		Länge (m)	Bestell-Nr.	Bestell-Nr.	Bestell-Nr.
Farbe der Leitung:			■ schwarz	■ schwarz	■ schwarz
Codierfarbe:	■ schwarz	1	96.452.1033.1	96.452.1053.1	96.452.1003.1
Anwendung:	250/400 V mit PE	2	96.452.2033.1	96.452.2053.1	96.452.2003.1
Polkennzeichnung:	1, 2, 3, N, PE	3	96.452.3033.1	96.452.3053.1	96.452.3003.1
		4	96.452.4033.1	96.452.4053.1	96.452.4003.1
		5	96.452.5033.1	96.452.5053.1	96.452.5003.1
		6	96.452.6033.1	96.452.6053.1	96.452.6003.1
		7	96.452.7033.1	96.452.7053.1	96.452.7003.1
		8	96.452.8033.1	96.452.8053.1	96.452.8003.1
Farbe der Leitung:			■ schwarz		■ schwarz
Codierfarbe:	■ türkisblau	1	96.452.1033.6		96.452.1003.6
Anwendung:	250 V mit PE	2	96.452.2033.6		96.452.2003.6
Polkennzeichnung:	D1, D2, L, PE, N	3	96.452.3033.6		96.452.3003.6
		4	96.452.4033.6		96.452.4003.6
		5	96.452.5033.6		96.452.5003.6
		6	96.452.6033.6		96.452.6003.6
		7	96.452.7033.6		96.452.7003.6
		8	96.452.8033.6		96.452.8003.6

Anschlussleitung, Buchse - freies Ende

			H05Z1Z1-F Halogenfrei B2ca s1 d1 a1	H05Z1Z1-F Halogenfrei Cca s1 d1 a1
		Länge (m)	Bestell-Nr.	Bestell-Nr.
Farbe der Leitung:			■ schwarz	■ schwarz
Codierfarbe:	■ schwarz	1	96.452.10B3.1	96.452.10C3.1
Anwendung:	250/400 V mit PE	2	96.452.20B3.1	96.452.20C3.1
Polkennzeichnung:	1, 2, 3, N, PE	3	96.452.30B3.1	96.452.30C3.1
		4	96.452.40B3.1	96.452.40C3.1
		5	96.452.50B3.1	96.452.50C3.1
		6	96.452.60B3.1	96.452.60C3.1
		7	96.452.70B3.1	96.452.70C3.1
		8	96.452.80B3.1	96.452.80C3.1
Farbe der Leitung:			■ schwarz	■ schwarz
Codierfarbe:	■ türkisblau	1	96.452.10B3.6	96.452.10C3.6
Anwendung:	250 V mit PE	2	96.452.20B3.6	96.452.20C3.6
Polkennzeichnung:	D1, D2, L, PE, N	3	96.452.30B3.6	96.452.30C3.6
		4	96.452.40B3.6	96.452.40C3.6
		5	96.452.50B3.6	96.452.50C3.6
		6	96.452.60B3.6	96.452.60C3.6
		7	96.452.70B3.6	96.452.70C3.6
		8		

Technische Änderungen vorbehalten

RST20I5, KONFEKTIONIERTE LEITUNG, 5-POLIG

1,5 mm², 16 A

TECHNISCHE DATEN

Bemessungsstrom:	16 A	Leiterendenbehandlung:	ultraschallverdichtete Adenden
Schutzart (IP):	IP66/68 (3m;2h) /IP69		
Verriegelbar:	selbstverriegelnd (mit Werkzeug lösbar)	Bauart:	Kabelverschraubung

Weitere technische Daten, siehe facts & data.

Anschlussleitung, Stecker - freies Ende

		Länge (m)	H07RN-F Halogenhaltig Bestell-Nr.	H07RN-F - Enhanced Version Halogenfrei Bestell-Nr.	H05VV-F Halogenhaltig Eca Bestell-Nr.
Farbe der Leitung:			■ schwarz	■ schwarz	■ schwarz
Codierfarbe:	■ schwarz	1	96.452.1034.1	96.452.1054.1	96.452.1004.1
Anwendung:	250/400 V mit PE	2	96.452.2034.1	96.452.2054.1	96.452.2004.1
Polkennzeichnung:	1, 2, 3, N, PE	3	96.452.3034.1	96.452.3054.1	96.452.3004.1
		4	96.452.4034.1	96.452.4054.1	96.452.4004.1
		5	96.452.5034.1	96.452.5054.1	96.452.5004.1
		6	96.452.6034.1	96.452.6054.1	96.452.6004.1
		7	96.452.7034.1	96.452.7054.1	96.452.7004.1
		8	96.452.8034.1	96.452.8054.1	96.452.8004.1
Farbe der Leitung:			■ schwarz		■ schwarz
Codierfarbe:	■ türkisblau	1	96.452.1034.6		96.452.1004.6
Anwendung:	250 V mit PE	2	96.452.2034.6		96.452.2004.6
Polkennzeichnung:	D1, D2, L, PE, N	3	96.452.3034.6		96.452.3004.6
		4	96.452.4034.6		96.452.4004.6
		5	96.452.5034.6		96.452.5004.6
		6	96.452.6034.6		96.452.6004.6
		7	96.452.7034.6		96.452.7004.6
		8	96.452.8034.6		96.452.8004.6

Anschlussleitung, Stecker - freies Ende

		Länge (m)	H05Z1Z1-F Halogenfrei B2ca s1 d1 a1 Bestell-Nr.	H05Z1Z1-F Halogenfrei Cca s1 d1 a1 Bestell-Nr.
Farbe der Leitung:			■ schwarz	■ schwarz
Codierfarbe:	■ schwarz	1	96.452.10B4.1	96.452.10C4.1
Anwendung:	250/400 V mit PE	2	96.452.20B4.1	96.452.20C4.1
Polkennzeichnung:	1, 2, 3, N, PE	3	96.452.30B4.1	96.452.30C4.1
		4	96.452.40B4.1	96.452.40C4.1
		5	96.452.50B4.1	96.452.50C4.1
		6	96.452.60B4.1	96.452.60C4.1
		7	96.452.70B4.1	96.452.70C4.1
		8	96.452.80B4.1	96.452.80C4.1
Farbe der Leitung:			■ schwarz	■ schwarz
Codierfarbe:	■ türkisblau	1	96.452.10B4.6	96.452.10C4.6
Anwendung:	250 V mit PE	2	96.452.20B4.6	96.452.20C4.6
Polkennzeichnung:	D1, D2, L, PE, N	3	96.452.30B4.6	96.452.30C4.6
		4	96.452.40B4.6	96.452.40C4.6
		5	96.452.50B4.6	96.452.50C4.6
		6		
		7	96.452.70B4.6	96.452.70C4.6
		8	96.452.80B4.6	96.452.80C4.6

RST20I5, KONFEKTIONIERTE LEITUNG, 5-POLIG

2,5 mm², 20 A

TECHNISCHE DATEN

Bemessungsstrom:	20 A	Bauart:	Kabelverschraubung
Schutzart (IP):	IP66/68 (3m;2h) /IP69	Weitere technische Daten, siehe facts & data.	
Verriegelbar:	selbstverriegelnd (mit Werkzeug lösbar)		

Verbindungsleitung, Buchse - Stecker

		Länge (m)	H07RN-F Halogenhaltig Bestell-Nr.	H07RN-F - Enhanced Version Halogenfrei Bestell-Nr.	H05VV-F Halogenhaltig Eca Bestell-Nr.
Farbe der Leitung:			■ schwarz	■ schwarz	■ schwarz
Codierfarbe:	■ schwarz	1	96.453.1030.1	96.453.1050.1	96.453.1000.1
Anwendung:	250/400 V mit PE	2	96.453.2030.1	96.453.2050.1	96.453.2000.1
Polkennzeichnung:	1, 2, 3, N, PE	3	96.453.3030.1	96.453.3050.1	96.453.3000.1
		4	96.453.4030.1	96.453.4050.1	96.453.4000.1
		5	96.453.5030.1	96.453.5050.1	96.453.5000.1
		6	96.453.6030.1	96.453.6050.1	96.453.6000.1
		7	96.453.7030.1	96.453.7050.1	96.453.7000.1
		8	96.453.8030.1	96.453.8050.1	96.453.8000.1
Farbe der Leitung:			■ schwarz		■ schwarz
Codierfarbe:	■ türkisblau	1	96.453.1030.6		96.453.1000.6
Anwendung:	250 V mit PE	2	96.453.2030.6		96.453.2000.6
Polkennzeichnung:	D1, D2, L, PE, N	3	96.453.3030.6		96.453.3000.6
		4	96.453.4030.6		96.453.4000.6
		5	96.453.5030.6		96.453.5000.6
		6	96.453.6030.6		96.453.6000.6
		7	96.453.7030.6		96.453.7000.6
		8	96.453.8030.6		96.453.8000.6

Verbindungsleitung, Buchse - Stecker

		Länge (m)	H05Z1Z1-F Halogenfrei B2ca s1 d1 a1 Bestell-Nr.	H05Z1Z1-F Halogenfrei Cca s1 d1 a1 Bestell-Nr.	H05Z1Z1-F Halogenfrei Dca s1 d2 a1 Bestell-Nr.
Farbe der Leitung:			■ schwarz	■ schwarz	■ schwarz
Codierfarbe:	■ schwarz	1	96.453.10B0.1	96.453.10C0.1	96.453.10D0.1
Anwendung:	250/400 V mit PE	2	96.453.20B0.1	96.453.20C0.1	96.453.20D0.1
Polkennzeichnung:	1, 2, 3, N, PE	3	96.453.30B0.1	96.453.30C0.1	96.453.30D0.1
		4	96.453.40B0.1	96.453.40C0.1	96.453.40D0.1
		5	96.453.50B0.1	96.453.50C0.1	96.453.50D0.1
		6	96.453.60B0.1	96.453.60C0.1	96.453.60D0.1
		7	96.453.70B0.1	96.453.70C0.1	96.453.70D0.1
		8	96.453.80B0.1	96.453.80C0.1	
Farbe der Leitung:			■ schwarz	■ schwarz	■ schwarz
Codierfarbe:	■ türkisblau	1	96.453.10B0.6	96.453.10C0.6	96.453.10D0.6
Anwendung:	250 V mit PE	2	96.453.20B0.6	96.453.20C0.6	96.453.20D0.6
Polkennzeichnung:	D1, D2, L, PE, N	3	96.453.30B0.6	96.453.30C0.6	96.453.30D0.6
		4	96.453.40B0.6	96.453.40C0.6	96.453.40D0.6
		5	96.453.50B0.6	96.453.50C0.6	96.453.50D0.6
		6	96.453.60B0.6	96.453.60C0.6	96.453.60D0.6
		7	96.453.70B0.6	96.453.70C0.6	96.453.70D0.6
		8	96.453.80B0.6	96.453.80C0.6	96.453.80D0.6

Technische Änderungen vorbehalten

RST20I5, KONFEKTIONIERTE LEITUNG, 5-POLIG

2,5 mm², 20 A

TECHNISCHE DATEN

Bemessungsstrom:	20 A	Leiterendenbehandlung:	ultraschallverdichtete Adenden
Schutzart (IP):	IP66/68 (3m;2h) /IP69		
Verriegelbar:	selbstverriegelnd (mit Werkzeug lösbar)	Bauart:	Kabelverschraubung

Weitere technische Daten, siehe facts & data.

Anschlussleitung, Buchse - freies Ende

		Länge (m)	H07RN-F Halogenhaltig Bestell-Nr.	H07RN-F - Enhanced Version Halogenfrei Bestell-Nr.	H05VV-F Halogenhaltig Eca Bestell-Nr.
Farbe der Leitung:			■ schwarz	■ schwarz	■ schwarz
Codierfarbe:	■ schwarz	1	96.453.1033.1	96.453.1053.1	96.453.1003.1
Anwendung:	250/400 V mit PE	2	96.453.2033.1	96.453.2053.1	96.453.2003.1
Polkennzeichnung:	1, 2, 3, N, PE	3	96.453.3033.1	96.453.3053.1	96.453.3003.1
		4	96.453.4033.1	96.453.4053.1	96.453.4003.1
		5	96.453.5033.1	96.453.5053.1	96.453.5003.1
		6	96.453.6033.1	96.453.6053.1	96.453.6003.1
		7	96.453.7033.1	96.453.7053.1	96.453.7003.1
		8	96.453.8033.1	96.453.8053.1	96.453.8003.1
Farbe der Leitung:			■ schwarz		■ schwarz
Codierfarbe:	■ türkisblau	1	96.453.1033.6		96.453.1003.6
Anwendung:	250 V mit PE	2	96.453.2033.6		96.453.2003.6
Polkennzeichnung:	D1, D2, L, PE, N	3	96.453.3033.6		96.453.3003.6
		4	96.453.4033.6		96.453.4003.6
		5	96.453.5033.6		96.453.5003.6
		6	96.453.6033.6		96.453.6003.6
		7	96.453.7033.6		96.453.7003.6
		8	96.453.8033.6		96.453.8003.6

Anschlussleitung, Buchse - freies Ende

		Länge (m)	H05Z1Z1-F Halogenfrei B2ca s1 d1 a1 Bestell-Nr.	H05Z1Z1-F Halogenfrei Cca s1 d1 a1 Bestell-Nr.	H05Z1Z1-F Halogenfrei Dca s1 d2 a1 Bestell-Nr.
Farbe der Leitung:			■ schwarz	■ schwarz	■ schwarz
Codierfarbe:	■ schwarz	1	96.453.10B3.1	96.453.10C3.1	96.453.10D3.1
Anwendung:	250/400 V mit PE	2	96.453.20B3.1	96.453.20C3.1	96.453.20D3.1
Polkennzeichnung:	1, 2, 3, N, PE	3	96.453.30B3.1	96.453.30C3.1	96.453.30D3.1
		4	96.453.40B3.1	96.453.40C3.1	96.453.40D3.1
		5	96.453.50B3.1	96.453.50C3.1	96.453.50D3.1
		6	96.453.60B3.1	96.453.60C3.1	96.453.60D3.1
		7	96.453.70B3.1	96.453.70C3.1	96.453.70D3.1
		8	96.453.80B3.1	96.453.80C3.1	96.453.80D3.1
Farbe der Leitung:			■ schwarz	■ schwarz	■ schwarz
Codierfarbe:	■ türkisblau	1	96.453.10B3.6	96.453.10C3.6	96.453.10D3.6
Anwendung:	250 V mit PE	2	96.453.20B3.6	96.453.20C3.6	96.453.20D3.6
Polkennzeichnung:	D1, D2, L, PE, N	3	96.453.30B3.6	96.453.30C3.6	96.453.30D3.6
		4	96.453.40B3.6	96.453.40C3.6	96.453.40D3.6
		5	96.453.50B3.6	96.453.50C3.6	96.453.50D3.6
		6	96.453.60B3.6	96.453.60C3.6	96.453.60D3.6
		7			
		8	96.453.80B3.6	96.453.80C3.6	96.453.80D3.6

RST20I5, KONFEKTIONIERTE LEITUNG, 5-POLIG

2,5 mm², 20 A

TECHNISCHE DATEN

Bemessungsstrom:	20 A	Leiterendenbehandlung:	ultraschallverdichtete Adenden
Schutzart (IP):	IP66/68 (3m;2h) /IP69		
Verriegelbar:	selbstverriegelnd (mit Werkzeug lösbar)	Bauart:	Kabelverschraubung

Weitere technische Daten, siehe facts & data.

Anschlussleitung, Stecker - freies Ende

		Länge (m)	H07RN-F Halogenhaltig Bestell-Nr.	H07RN-F - Enhanced Version Halogenfrei Bestell-Nr.	H05VV-F Halogenhaltig Eca Bestell-Nr.
Farbe der Leitung:			■ schwarz	■ schwarz	■ schwarz
Codierfarbe:	■ schwarz	1	96.453.1034.1	96.453.1054.1	96.453.1004.1
Anwendung:	250/400 V mit PE	2	96.453.2034.1	96.453.2054.1	96.453.2004.1
Polkennzeichnung:	1, 2, 3, N, PE	3	96.453.3034.1	96.453.3054.1	96.453.3004.1
		4	96.453.4034.1	96.453.4054.1	96.453.4004.1
		5	96.453.5034.1	96.453.5054.1	96.453.5004.1
		6	96.453.6034.1	96.453.6054.1	96.453.6004.1
		7	96.453.7034.1	96.453.7054.1	96.453.7004.1
		8	96.453.8034.1	96.453.8054.1	96.453.8004.1
Farbe der Leitung:			■ schwarz		■ schwarz
Codierfarbe:	■ türkisblau	1	96.453.1034.6		96.453.1004.6
Anwendung:	250 V mit PE	2	96.453.2034.6		96.453.2004.6
Polkennzeichnung:	D1, D2, L, PE, N	3	96.453.3034.6		96.453.3004.6
		4	96.453.4034.6		96.453.4004.6
		5	96.453.5034.6		96.453.5004.6
		6	96.453.6034.6		96.453.6004.6
		7	96.453.7034.6		96.453.7004.6
		8	96.453.8034.6		96.453.8004.6

Anschlussleitung, Stecker - freies Ende

		Länge (m)	H05Z1Z1-F Halogenfrei B2ca s1 d1 a1 Bestell-Nr.	H05Z1Z1-F Halogenfrei Cca s1 d1 a1 Bestell-Nr.	H05Z1Z1-F Halogenfrei Dca s1 d2 a1 Bestell-Nr.
Farbe der Leitung:			■ schwarz	■ schwarz	■ schwarz
Codierfarbe:	■ schwarz	1	96.453.10B4.1	96.453.10C4.1	96.453.10D4.1
Anwendung:	250/400 V mit PE	2	96.453.20B4.1	96.453.20C4.1	96.453.20D4.1
Polkennzeichnung:	1, 2, 3, N, PE	3	96.453.30B4.1	96.453.30C4.1	96.453.30D4.1
		4	96.453.40B4.1	96.453.40C4.1	96.453.40D4.1
		5	96.453.50B4.1	96.453.50C4.1	96.453.50D4.1
		6	96.453.60B4.1	96.453.60C4.1	96.453.60D4.1
		7	96.453.70B4.1	96.453.70C4.1	96.453.70D4.1
		8	96.453.80B4.1	96.453.80C4.1	96.453.80D0.1 96.453.80D4.1
Farbe der Leitung:			■ schwarz	■ schwarz	■ schwarz
Codierfarbe:	■ türkisblau	1	96.453.10B4.6	96.453.10C4.6	96.453.10D4.6
Anwendung:	250 V mit PE	2	96.453.20B4.6	96.453.20C4.6	96.453.20D4.6
Polkennzeichnung:	D1, D2, L, PE, N	3	96.453.30B4.6	96.453.30C4.6	96.453.30D4.6
		4	96.453.40B4.6	96.453.40C4.6	96.453.40D4.6
		5	96.453.50B4.6	96.453.50C4.6	96.453.50D4.6
		6			
		7			
		8			

Technische Änderungen vorbehalten

RST20I5, KONFEKTIONIERTE LEITUNG, 5-POLIG

4 mm², 20 A

TECHNISCHE DATEN

Bemessungsstrom:	20 A	Bauart:	Kabelverschraubung
Schutzart (IP):	IP66/68 (3m;2h) /IP69	Weitere technische Daten, siehe facts & data.	
Verriegelbar:	selbstverriegelnd (mit Werkzeug lösbar)		

Verbindungsleitung, Buchse - Stecker

		Länge (m)	H07RN-F Halogenhaltig Bestell-Nr.	H05VV-F Halogenhaltig Bestell-Nr.
Farbe der Leitung:			■ schwarz	■ schwarz
Codierfarbe:	■ schwarz	1	96.454.1030.1	96.454.1000.1
Anwendung:	250/400 V mit PE	2	96.454.2030.1	96.454.2000.1
Polkennzeichnung:	1, 2, 3, N, PE	3	96.454.3030.1	96.454.3000.1
		4	96.454.4030.1	96.454.4000.1
		5	96.454.5030.1	96.454.5000.1
		6	96.454.6030.1	96.454.6000.1
		7	96.454.7030.1	96.454.7000.1
		8	96.454.8030.1	96.454.8000.1
Farbe der Leitung:			■ schwarz	■ schwarz
Codierfarbe:	■ türkisblau	1	96.454.1030.6	96.454.1000.6
Anwendung:	250 V mit PE	2	96.454.2030.6	96.454.2000.6
Polkennzeichnung:	D1, D2, L, PE, N	3	96.454.3030.6	96.454.3000.6
		4	96.454.4030.6	96.454.4000.6
		5	96.454.5030.6	96.454.5000.6
		6	96.454.6030.6	96.454.6000.6
		7	96.454.7030.6	96.454.7000.6
		8	96.454.8030.6	96.454.8000.6

TECHNISCHE DATEN

Bemessungsstrom:	20 A	Leiterendenbehandlung:	ultraschallverdichtete Adenden
Schutzart (IP):	IP66/68 (3m;2h) /IP69	Bauart:	Kabelverschraubung
Verriegelbar:	selbstverriegelnd (mit Werkzeug lösbar)	Weitere technische Daten, siehe facts & data.	

Anschlussleitung, Buchse - freies Ende

		Länge (m)	H07RN-F Halogenhaltig Bestell-Nr.	H05VV-F Halogenhaltig Bestell-Nr.
Farbe der Leitung:			■ schwarz	■ schwarz
Codierfarbe:	■ schwarz	1	96.454.1033.1	96.454.1003.1
Anwendung:	250/400 V mit PE	2	96.454.2033.1	96.454.2003.1
Polkennzeichnung:	1, 2, 3, N, PE	3	96.454.3033.1	96.454.3003.1
		4	96.454.4033.1	96.454.4003.1
		5	96.454.5033.1	96.454.5003.1
		6	96.454.6033.1	96.454.6003.1
		7	96.454.7033.1	96.454.7003.1
		8	96.454.8033.1	96.454.8003.1
Farbe der Leitung:			■ schwarz	■ schwarz
Codierfarbe:	■ türkisblau	1	96.454.1033.6	96.454.1003.6
Anwendung:	250 V mit PE	2	96.454.2033.6	96.454.2003.6
Polkennzeichnung:	D1, D2, L, PE, N	3	96.454.3033.6	96.454.3003.6
		4	96.454.4033.6	96.454.4003.6
		5	96.454.5033.6	96.454.5003.6
		6	96.454.6033.6	96.454.6003.6
		7	96.454.7033.6	96.454.7003.6
		8	96.454.8033.6	96.454.8003.6

RST20I5, KONFEKTIONIERTE LEITUNG, 5-POLIG

4 mm², 20 A

TECHNISCHE DATEN

Bemessungsstrom:	20 A	Leiterendenbehandlung:	ultraschallverdichtete Adern- enden
Schutzart (IP):	IP66/68 (3m;2h) /IP69		
Verriegelbar:	selbstverriegelnd (mit Werkzeug lösbar)	Bauart:	Kabelverschraubung

Weitere technische Daten, siehe facts & data.

Anschlussleitung, Stecker - freies Ende

Farbe der Leitung:
Codierfarbe: ■ schwarz
Anwendung: 250/400 V mit PE
Polkennzeichnung: 1, 2, 3, N, PE

Länge (m)	H07RN-F Halogenhaltig Bestell-Nr.	H05VV-F Halogenhaltig Bestell-Nr.
	■ schwarz	■ schwarz
1	96.454.1034.1	96.454.1004.1
2	96.454.2034.1	96.454.2004.1
3	96.454.3034.1	96.454.3004.1
4	96.454.4034.1	96.454.4004.1
5	96.454.5034.1	96.454.5004.1
6	96.454.6034.1	96.454.6004.1
7	96.454.7034.1	96.454.7004.1
8	96.454.8034.1	96.454.8004.1

Farbe der Leitung:
Codierfarbe: ■ türkisblau
Anwendung: 250 V mit PE
Polkennzeichnung: D1, D2, L, PE, N

	■ schwarz	■ schwarz
1	96.454.1034.6	96.454.1004.6
2	96.454.2034.6	96.454.2004.6
3	96.454.3034.6	96.454.3004.6
4	96.454.4034.6	96.454.4004.6
5	96.454.5034.6	96.454.5004.6
6	96.454.6034.6	96.454.6004.6
7	96.454.7034.6	96.454.7004.6
8	96.454.8034.6	96.454.8004.6

Technische Änderungen vorbehalten

RST20I6, STECKVERBINDER, 6-POLIG

SCHRAUBANSCHLUSS

TECHNISCHE DATEN

Bemessungsstrom:	16 A	Anschlussquerschnitt feindrähtig:	0,2 mm² - 1,5 mm²
Schutzart (IP):	IP66/68 (3m;2h) /IP69	Anschlussquerschnitt eindrähtig:	0,2 mm² - 1,5 mm²
Anschlüsse pro Pol:	1	Weitere technische Daten, siehe facts & data.	
Verriegelbar:	selbstverriegelnd (mit Werkzeug lösbar)		

Buchse

gerade, für Leitungen Ø 6-10 mm, mit Kontaktabdichtung

Codierfarbe	Anwendung	Polkennzeichnung	Buchse Bestell-Nr.
■ türkisblau	250/400 V mit PE	L, N, PE, 1, 2, Ls	9L.061.4053.6

Buchse **Stecker**

gerade, für Leitungen Ø 6-10 mm

Codierfarbe	Anwendung	Polkennzeichnung	Buchse Bestell-Nr.	Stecker Bestell-Nr.
■ türkisblau	250/400 V mit PE	L, N, PE, 1, 2, Ls	96.061.4053.6	96.062.4053.6

TECHNISCHE DATEN

Bemessungsstrom:	20 A	Anschlussquerschnitt feindrähtig:	0,2 mm² - 2,5 mm²
Schutzart (IP):	IP66/68 (3m;2h) /IP69	Anschlussquerschnitt eindrähtig:	0,2 mm² - 1,5 mm²
Anschlüsse pro Pol:	1	Weitere technische Daten, siehe facts & data.	
Verriegelbar:	selbstverriegelnd (mit Werkzeug lösbar)		

Buchse

gerade, für Leitungen Ø 8-13 mm, mit Kontaktabdichtung

Codierfarbe	Anwendung	Polkennzeichnung	Buchse Bestell-Nr.
■ türkisblau	250/400 V mit PE	L, N, PE, 1, 2, Ls	9L.061.4853.6

Buchse **Stecker**

gerade, für Leitungen Ø 8-13 mm

Codierfarbe	Anwendung	Polkennzeichnung	Buchse Bestell-Nr.	Stecker Bestell-Nr.
■ türkisblau	250/400 V mit PE	L, N, PE, 1, 2, Ls	96.061.4853.6	96.062.4853.6

Technische Änderungen vorbehalten

RST20I6, STECKVERBINDER, 6-POLIG

SCHRAUBANSCHLUSS

TECHNISCHE DATEN

Bemessungsstrom:	16 A	Anschlussquerschnitt feindrähtig:	0,2 mm² - 1,5 mm²
Schutzart (IP):	IP66/68 (3m;2h) /IP69	Anschlussquerschnitt eindrähtig:	0,2 mm² - 1,5 mm²
Anschlüsse pro Pol:	1	Weitere technische Daten, siehe facts & data.	
Verriegelbar:	selbstverriegelnd (mit Werkzeug lösbar)		

Buchse

gerade, für Leitungen Ø 10-14 mm, mit Kontaktabdichtung

Codierfarbe	Anwendung	Polkennzeichnung	Buchse Bestell-Nr.
■ türkisblau	250/400 V mit PE	L, N, PE, 1, 2, Ls	9L.061.4153.6

Buchse **Stecker**

gerade, für Leitungen Ø 10-14 mm

Codierfarbe	Anwendung	Polkennzeichnung	Buchse Bestell-Nr.	Stecker Bestell-Nr.
■ türkisblau	250/400 V mit PE	L, N, PE, 1, 2, Ls	96.061.4153.6	96.062.4153.6

TECHNISCHE DATEN

Bemessungsstrom:	20 A	Anschlussquerschnitt feindrähtig:	0,2 mm² - 2,5 mm²
Schutzart (IP):	IP66/68 (3m;2h) /IP69	Anschlussquerschnitt eindrähtig:	0,2 mm² - 1,5 mm²
Anschlüsse pro Pol:	1	Weitere technische Daten, siehe facts & data.	
Verriegelbar:	selbstverriegelnd (mit Werkzeug lösbar)		

Buchse

gerade, für Leitungen Ø 13-18 mm, mit Kontaktabdichtung

Codierfarbe	Anwendung	Polkennzeichnung	Buchse Bestell-Nr.
■ türkisblau	250/400 V mit PE	L, N, PE, 1, 2, Ls	9L.061.4553.6

Buchse **Stecker**

gerade, für Leitungen Ø 13-18 mm

Codierfarbe	Anwendung	Polkennzeichnung	Buchse Bestell-Nr.	Stecker Bestell-Nr.
■ türkisblau	250/400 V mit PE	L, N, PE, 1, 2, Ls	96.061.4553.6	96.062.4553.6

Buchse

gewinkelt 90°, für Leitungen Ø 6-10 mm, mit Kontaktabdichtung

Codierfarbe	Anwendung	Polkennzeichnung	Buchse Bestell-Nr.
■ türkisblau	250/400 V mit PE	L, N, PE, 1, 2, Ls	9L.063.4053.6

RST20I6, STECKVERBINDER, 6-POLIG

SCHRAUBANSCHLUSS

TECHNISCHE DATEN			
Bemessungsstrom:	20 A	Anschlussquerschnitt feindrähtig:	0,2 mm² - 2,5 mm²
Schutzart (IP):	IP66/68 (3m;2h) /IP69	Anschlussquerschnitt eindrähtig:	0,2 mm² - 1,5 mm²
Anschlüsse pro Pol:	1	Weitere technische Daten, siehe facts & data.	
Verriegelbar:	selbstverriegelnd (mit Werkzeug lösbar)		

Buchse **Stecker**

gewinkelt 90°, für Leitungen Ø 6-10 mm

Codierfarbe	Anwendung	Polkennzeichnung	Buchse Bestell-Nr.	Stecker Bestell-Nr.
■ türkisblau	250/400 V mit PE	L, N, PE, 1, 2, Ls	96.063.4053.6	96.064.4053.6

Buchse

gewinkelt 90°, für Leitungen Ø 10-14 mm, mit Kontaktabdichtung

Codierfarbe	Anwendung	Polkennzeichnung	Buchse Bestell-Nr.
■ türkisblau	250/400 V mit PE	L, N, PE, 1, 2, Ls	9L.063.4153.6

Buchse **Stecker**

gewinkelt 90°, für Leitungen Ø 10-14 mm

Codierfarbe	Anwendung	Polkennzeichnung	Buchse Bestell-Nr.	Stecker Bestell-Nr.
■ türkisblau	250/400 V mit PE	L, N, PE, 1, 2, Ls	96.063.4153.6	96.064.4153.6

Buchse

Doppelanschluss, für Leitungen Ø 6-10 mm

Codierfarbe	Anwendung	Polkennzeichnung	Buchse Bestell-Nr.
■ türkisblau	250/400 V mit PE	L, N, PE, 1, 2, Ls	96.061.4253.6*

Buchse

Doppelanschluss, für Leitungen Ø 10-14 mm

Codierfarbe	Anwendung	Polkennzeichnung	Buchse Bestell-Nr.
■ türkisblau	250/400 V mit PE	L, N, PE, 1, 2, Ls	96.061.4353.6*

*) Abweichende technische Daten, siehe facts & data.

Technische Änderungen vorbehalten

RST20I6, STECKVERBINDER, 6-POLIG

CRIMP

TECHNISCHE DATEN

Bemessungsstrom:	20 A	Verriegelbar:	selbstverriegelnd (mit Werkzeug lösbar)
Schutzart (IP):	IP66/68 (3m;2h) /IP69		
Anschlüsse pro Pol:	1	Anschlussquerschnitt feindrähtig:	0,75 mm² - 2,5 mm²

Weitere technische Daten, siehe facts & data.

Buchse

gerade, für Leitungen Ø 6-10 mm, mit Kontaktabdichtung

Codierfarbe	Anwendung	Polkennzeichnung	Buchse Bestell-Nr.
■ türkisblau	250/400 V mit PE	L, N, PE, 1, 2, Ls	9L.161.0053.6

Buchse **Stecker**

gerade, für Leitungen Ø 6-10 mm

Codierfarbe	Anwendung	Polkennzeichnung	Buchse Bestell-Nr.	Stecker Bestell-Nr.
■ türkisblau	250/400 V mit PE	L, N, PE, 1, 2, Ls	96.161.0053.6	96.162.0053.6

Buchse

gerade, für Leitungen Ø 8-13 mm, mit Kontaktabdichtung

Codierfarbe	Anwendung	Polkennzeichnung	Buchse Bestell-Nr.
■ türkisblau	250/400 V mit PE	L, N, PE, 1, 2, Ls	9L.161.0853.6

Buchse **Stecker**

gerade, für Leitungen Ø 8-13 mm

Codierfarbe	Anwendung	Polkennzeichnung	Buchse Bestell-Nr.	Stecker Bestell-Nr.
■ türkisblau	250/400 V mit PE	L, N, PE, 1, 2, Ls	96.161.0853.6	96.162.0853.6

Buchse

gerade, für Leitungen Ø 10-14 mm, mit Kontaktabdichtung

Codierfarbe	Anwendung	Polkennzeichnung	Buchse Bestell-Nr.
■ türkisblau	250/400 V mit PE	L, N, PE, 1, 2, Ls	9L.161.0153.6

Buchse **Stecker**

gerade, für Leitungen Ø 10-14 mm

Codierfarbe	Anwendung	Polkennzeichnung	Buchse Bestell-Nr.	Stecker Bestell-Nr.
■ türkisblau	250/400 V mit PE	L, N, PE, 1, 2, Ls	96.161.0153.6	96.162.0153.6

RST20I6, STECKVERBINDER, 6-POLIG

CRIMP

TECHNISCHE DATEN

Bemessungsstrom:	20 A	Verriegelbar:	selbstverriegelnd (mit Werkzeug lösbar)
Schutzart (IP):	IP66/68 (3m;2h) /IP69		
Anschlüsse pro Pol:	1	Anschlussquerschnitt feindrähtig:	0,75 mm² - 2,5 mm²

Weitere technische Daten, siehe facts & data.

Buchse

gerade, für Leitungen Ø 13-18 mm, mit Kontaktabdichtung

Codierfarbe	Anwendung	Polkennzeichnung	Buchse Bestell-Nr.
türkisblau	250/400 V mit PE	L, N, PE, 1, 2, Ls	9L.161.0553.6

Buchse **Stecker**

gerade, für Leitungen Ø 13-18 mm

Codierfarbe	Anwendung	Polkennzeichnung	Buchse Bestell-Nr.	Stecker Bestell-Nr.
türkisblau	250/400 V mit PE	L, N, PE, 1, 2, Ls	96.161.0553.6	96.162.0553.6

Buchse

gewinkelt 90°, für Leitungen Ø 6-10 mm, mit Kontaktabdichtung

Codierfarbe	Anwendung	Polkennzeichnung	Buchse Bestell-Nr.
türkisblau	250/400 V mit PE	L, N, PE, 1, 2, Ls	9L.163.0053.6

Buchse **Stecker**

gewinkelt 90°, für Leitungen Ø 6-10 mm

Codierfarbe	Anwendung	Polkennzeichnung	Buchse Bestell-Nr.	Stecker Bestell-Nr.
türkisblau	250/400 V mit PE	L, N, PE, 1, 2, Ls	96.163.0053.6	96.164.0053.6

Buchse

gewinkelt 90°, für Leitungen Ø 10-14 mm, mit Kontaktabdichtung

Codierfarbe	Anwendung	Polkennzeichnung	Buchse Bestell-Nr.
türkisblau	250/400 V mit PE	L, N, PE, 1, 2, Ls	9L.163.0153.6

Buchse **Stecker**

gewinkelt 90°, für Leitungen Ø 10-14 mm

Codierfarbe	Anwendung	Polkennzeichnung	Buchse Bestell-Nr.	Stecker Bestell-Nr.
türkisblau	250/400 V mit PE	L, N, PE, 1, 2, Ls	96.163.0153.6	96.164.0153.6

Technische Änderungen vorbehalten

RST20I6, GERÄTEANSCHLUSS, M16, 6-POLIG

SCHRAUBANSCHLUSS

TECHNISCHE DATEN

Bemessungsstrom:	20 A	Anschlussquerschnitt feindrähtig:	0,2 mm² - 2,5 mm²
Schutzart (IP):	IP66/68 (3m;2h) /IP69	Anschlussquerschnitt eindrähtig:	0,2 mm² - 2,5 mm²
Anschlüsse pro Pol:	1	Weitere technische Daten, siehe facts & data.	
Verriegelbar:	selbstverriegelnd (mit Werkzeug lösbar)		

Buchse **Stecker**

Modular, gerade, mit Kontaktabdichtung

Codierfarbe	Anwendung	Polkennzeichnung	Buchse Bestell-Nr.	Stecker Bestell-Nr.
■ türkisblau	250/400 V mit PE	L, N, PE, 1, 2, Ls	9L.061.6153.6	9L.062.6153.6

Buchse **Stecker**

Modular, gerade

Codierfarbe	Anwendung	Polkennzeichnung	Buchse Bestell-Nr.	Stecker Bestell-Nr.
■ türkisblau	250/400 V mit PE	L, N, PE, 1, 2, Ls	96.061.6153.6	96.062.6153.6

Buchse **Stecker**

Modular, gewinkelt 7°

Codierfarbe	Anwendung	Polkennzeichnung	Buchse Bestell-Nr.	Stecker Bestell-Nr.
■ türkisblau	250/400 V mit PE	L, N, PE, 1, 2, Ls	96.065.6153.6	96.066.6153.6

CRIMP

TECHNISCHE DATEN

Bemessungsstrom:	20 A	Verriegelbar:	selbstverriegelnd (mit Werkzeug lösbar)
Schutzart (IP):	IP66/68 (3m;2h) /IP69		
Anschlüsse pro Pol:	1	Anschlussquerschnitt feindrähtig:	0,75 mm² - 2,5 mm²
		Weitere technische Daten, siehe facts & data.	

Buchse **Stecker**

Modular, gerade, mit Kontaktabdichtung

Codierfarbe	Anwendung	Polkennzeichnung	Buchse Bestell-Nr.	Stecker Bestell-Nr.
■ türkisblau	250/400 V mit PE	L, N, PE, 1, 2, Ls	9L.161.2153.6	9L.162.2153.6

Buchse **Stecker**

Modular, gerade

Codierfarbe	Anwendung	Polkennzeichnung	Buchse Bestell-Nr.	Stecker Bestell-Nr.
■ türkisblau	250/400 V mit PE	L, N, PE, 1, 2, Ls	96.161.2153.6	96.162.2153.6

RST20I6, GERÄTEANSCHLUSS, M16, 6-POLIG

CRIMP

TECHNISCHE DATEN			
Bemessungsstrom:	20 A	Verriegelbar:	selbstverriegelnd (mit Werkzeug lösbar)
Schutzart (IP):	IP66/68 (3m;2h) /IP69		
Anschlüsse pro Pol:	1	Anschlussquerschnitt feindrähtig:	0,75 mm² - 2,5 mm²

Weitere technische Daten, siehe facts & data.

Buchse

Stecker

Modular, gewinkelt 7°			Buchse	Stecker
Codierfarbe	**Anwendung**	**Polkennzeichnung**	**Bestell-Nr.**	**Bestell-Nr.**
■ türkisblau	250/400 V mit PE	L, N, PE, 1, 2, Ls	96.165.2153.6	96.166.2153.6

Technische Änderungen vorbehalten

RST20I6, GERÄTEANSCHLUSS, M20, 6-POLIG

SCHRAUBANSCHLUSS

TECHNISCHE DATEN

Bemessungsstrom:	20 A	Anschlussquerschnitt feindrähtig:	0,2 mm² - 2,5 mm²
Schutzart (IP):	IP66/68 (3m;2h) /IP69	Anschlussquerschnitt eindrähtig:	0,2 mm² - 2,5 mm²
Anschlüsse pro Pol:	1	Weitere technische Daten, siehe facts & data.	
Verriegelbar:	selbstverriegelnd (mit Werkzeug lösbar)		

Buchse **Stecker**

Modular, gerade, mit Kontaktabdichtung

Codierfarbe	Anwendung	Polkennzeichnung	Buchse Bestell-Nr.	Stecker Bestell-Nr.
■ türkisblau	250/400 V mit PE	L, N, PE, 1, 2, Ls	9L.061.6053.6	9L.062.6053.6

Buchse **Stecker**

Modular, gerade

Codierfarbe	Anwendung	Polkennzeichnung	Buchse Bestell-Nr.	Stecker Bestell-Nr.
■ türkisblau	250/400 V mit PE	L, N, PE, 1, 2, Ls	96.061.6053.6	96.062.6053.6

Buchse **Stecker**

Modular, gewinkelt 90°

Codierfarbe	Anwendung	Polkennzeichnung	Buchse Bestell-Nr.	Stecker Bestell-Nr.
■ türkisblau	250/400 V mit PE	L, N, PE, 1, 2, Ls	96.063.6053.6	96.064.6053.6

CRIMP

TECHNISCHE DATEN

Bemessungsstrom:	20 A	Verriegelbar:	selbstverriegelnd (mit Werkzeug lösbar)
Schutzart (IP):	IP66/68 (3m;2h) /IP69		
Anschlüsse pro Pol:	1	Anschlussquerschnitt feindrähtig:	0,75 mm² - 2,5 mm²
		Weitere technische Daten, siehe facts & data.	

Buchse **Stecker**

Modular, gerade, mit Kontaktabdichtung

Codierfarbe	Anwendung	Polkennzeichnung	Buchse Bestell-Nr.	Stecker Bestell-Nr.
■ türkisblau	250/400 V mit PE	L, N, PE, 1, 2, Ls	9L.161.2053.6	9L.162.2053.6

Buchse **Stecker**

Modular, gerade

Codierfarbe	Anwendung	Polkennzeichnung	Buchse Bestell-Nr.	Stecker Bestell-Nr.
■ türkisblau	250/400 V mit PE	L, N, PE, 1, 2, Ls	96.161.2053.6	96.162.2053.6

RST20I6, GERÄTEANSCHLUSS, M20, 6-POLIG

CRIMP

TECHNISCHE DATEN			
Bemessungsstrom:	20 A	Verriegelbar:	selbstverriegelnd (mit Werkzeug lösbar)
Schutzart (IP):	IP66/68 (3m;2h) /IP69		
Anschlüsse pro Pol:	1	Anschlussquerschnitt feindrähtig:	0,75 mm² - 2,5 mm²

Weitere technische Daten, siehe facts & data.

Buchse

Stecker

Modular, gewinkelt 90°			Buchse	Stecker
Codierfarbe	**Anwendung**	**Polkennzeichnung**	**Bestell-Nr.**	**Bestell-Nr.**
■ türkisblau	250/400 V mit PE	L, N, PE, 1, 2, Ls	96.163.2053.6	96.164.2053.6

Technische Änderungen vorbehalten

RST20I6, GERÄTEANSCHLUSS, M25, 6-POLIG

SCHRAUBANSCHLUSS

TECHNISCHE DATEN

Bemessungsstrom:	20 A	Anschlussquerschnitt feindrähtig:	0,2 mm² - 2,5 mm²
Schutzart (IP):	IP66/68 (3m;2h) /IP69	Anschlussquerschnitt eindrähtig:	0,2 mm² - 2,5 mm²
Anschlüsse pro Pol:	1	Weitere technische Daten, siehe facts & data.	
Verriegelbar:	selbstverriegelnd (mit Werkzeug lösbar)		

Buchse **Stecker**

Modular, gerade, mit Kontaktabdichtung

Codierfarbe	Anwendung	Polkennzeichnung	Buchse Bestell-Nr.	Stecker Bestell-Nr.
■ türkisblau	250/400 V mit PE	L, N, PE, 1, 2, Ls	9L.061.6253.6	9L.062.6253.6

Buchse **Stecker**

Modular, gerade

Codierfarbe	Anwendung	Polkennzeichnung	Buchse Bestell-Nr.	Stecker Bestell-Nr.
■ türkisblau	250/400 V mit PE	L, N, PE, 1, 2, Ls	96.061.6253.6	96.062.6253.6

Buchse **Stecker**

Modular, gewinkelt 90°

Codierfarbe	Anwendung	Polkennzeichnung	Buchse Bestell-Nr.	Stecker Bestell-Nr.
■ türkisblau	250/400 V mit PE	L, N, PE, 1, 2, Ls	96.063.6253.6	96.064.6253.6

CRIMP

TECHNISCHE DATEN

Bemessungsstrom:	20 A	Verriegelbar:	selbstverriegelnd (mit Werkzeug lösbar)
Schutzart (IP):	IP66/68 (3m;2h) /IP69		
Anschlüsse pro Pol:	1	Anschlussquerschnitt feindrähtig:	0,75 mm² - 2,5 mm²
		Weitere technische Daten, siehe facts & data.	

Buchse **Stecker**

Modular, gerade, mit Kontaktabdichtung

Codierfarbe	Anwendung	Polkennzeichnung	Buchse Bestell-Nr.	Stecker Bestell-Nr.
■ türkisblau	250/400 V mit PE	L, N, PE, 1, 2, Ls	9L.161.2253.6	9L.162.2253.6

Buchse **Stecker**

Modular, gerade

Codierfarbe	Anwendung	Polkennzeichnung	Buchse Bestell-Nr.	Stecker Bestell-Nr.
■ türkisblau	250/400 V mit PE	L, N, PE, 1, 2, Ls	96.161.2253.6	96.162.2253.6

RST20I6, GERÄTEANSCHLUSS, M25, 6-POLIG

CRIMP

TECHNISCHE DATEN			
Bemessungsstrom:	20 A	Verriegelbar:	selbstverriegelnd (mit Werkzeug lösbar)
Schutzart (IP):	IP66/68 (3m;2h) /IP69		
Anschlüsse pro Pol:	1	Anschlussquerschnitt feindrähtig:	0,75 mm² - 2,5 mm²

Weitere technische Daten, siehe facts & data.

Buchse

Stecker

Modular, gewinkelt 90°			Buchse	Stecker
Codierfarbe	**Anwendung**	**Polkennzeichnung**	**Bestell-Nr.**	**Bestell-Nr.**
■ türkisblau	250/400 V mit PE	L, N, PE, 1, 2, Ls	96.163.2253.6	96.164.2253.6

Technische Änderungen vorbehalten

RST20I6, GERÄTEANSCHLUSS, M32, 6-POLIG

SCHRAUBANSCHLUSS

TECHNISCHE DATEN			
Bemessungsstrom:	20 A	Anschlussquerschnitt feindrähtig:	0,2 mm² - 2,5 mm²
Schutzart (IP):	IP66/68 (3m;2h) /IP69	Anschlussquerschnitt eindrähtig:	0,2 mm² - 2,5 mm²
Anschlüsse pro Pol:	1	Weitere technische Daten, siehe facts & data.	
Verriegelbar:	selbstverriegelnd (mit Werkzeug lösbar)		

Buchse **Stecker**

Modular, gerade, mit Kontaktabdichtung			Buchse	Stecker
Codierfarbe	**Anwendung**	**Polkennzeichnung**	**Bestell-Nr.**	**Bestell-Nr.**
■ türkisblau	250/400 V mit PE	L, N, PE, 1, 2, Ls	9L.061.6353.6	9L.062.6353.6

Buchse **Stecker**

Modular, gerade			Buchse	Stecker
Codierfarbe	**Anwendung**	**Polkennzeichnung**	**Bestell-Nr.**	**Bestell-Nr.**
■ türkisblau	250/400 V mit PE	L, N, PE, 1, 2, Ls	96.061.6353.6	96.062.6353.6

CRIMP

TECHNISCHE DATEN			
Bemessungsstrom:	20 A	Verriegelbar:	selbstverriegelnd (mit Werkzeug lösbar)
Schutzart (IP):	IP66/68 (3m;2h) /IP69		
Anschlüsse pro Pol:	1	Anschlussquerschnitt feindrähtig:	0,75 mm² - 2,5 mm²
		Weitere technische Daten, siehe facts & data.	

Buchse **Stecker**

Modular, gerade, mit Kontaktabdichtung			Buchse	Stecker
Codierfarbe	**Anwendung**	**Polkennzeichnung**	**Bestell-Nr.**	**Bestell-Nr.**
■ türkisblau	250/400 V mit PE	L, N, PE, 1, 2, Ls	9L.161.2353.6	9L.162.2353.6

Buchse **Stecker**

Modular, gerade			Buchse	Stecker
Codierfarbe	**Anwendung**	**Polkennzeichnung**	**Bestell-Nr.**	**Bestell-Nr.**
■ türkisblau	250/400 V mit PE	L, N, PE, 1, 2, Ls	96.161.2353.6	96.162.2353.6

RST20I7, STECKVERBINDER, 7-POLIG

SCHRAUBANSCHLUSS

TECHNISCHE DATEN

Bemessungsstrom:	16 A	Anschlussquerschnitt feindrähtig:	0,2 mm² - 1,5 mm²
Schutzart (IP):	IP66/68 (3m;2h) /IP69	Anschlussquerschnitt eindrähtig:	0,2 mm² - 1,5 mm²
Anschlüsse pro Pol:	1	Weitere technische Daten, siehe facts & data.	
Verriegelbar:	selbstverriegelnd (mit Werkzeug lösbar)		

Buchse

gerade, für Leitungen Ø 6-10 mm, mit Kontaktabdichtung

Codierfarbe	Anwendung	Polkennzeichnung	Buchse Bestell-Nr.
■ schwarz	250/400 V mit PE	1, 2, 3, 4/N, 5, 6, PE	9L.071.4053.1
□ lichtgrau	250/400 V mit PE	1, 2, 3, 4/N, 5, 6, PE	9L.071.4053.0
■ lichtblau	250/400 V	1, 2, 3, 4/N, 5, 6, 7	9L.071.4053.9
■ türkisblau	250/400 V mit PE	L, N, PE, 1, 2, 3, 4	9L.071.4053.6

Buchse **Stecker**

gerade, für Leitungen Ø 6-10 mm

Codierfarbe	Anwendung	Polkennzeichnung	Buchse Bestell-Nr.	Stecker Bestell-Nr.
■ schwarz	250/400 V mit PE	1, 2, 3, 4/N, 5, 6, PE	96.071.4053.1	96.072.4053.1
□ lichtgrau	250/400 V mit PE	1, 2, 3, 4/N, 5, 6, PE	96.071.4053.0	96.072.4053.0
■ lichtblau	250/400 V	1, 2, 3, 4/N, 5, 6, 7	96.071.4053.9	96.072.4053.9
■ türkisblau	250/400 V mit PE	L, N, PE, 1, 2, 3, 4	96.071.4053.6	96.072.4053.6

TECHNISCHE DATEN

Bemessungsstrom:	20 A	Anschlussquerschnitt feindrähtig:	0,2 mm² - 2,5 mm²
Schutzart (IP):	IP66/68 (3m;2h) /IP69	Anschlussquerschnitt eindrähtig:	0,2 mm² - 1,5 mm²
Anschlüsse pro Pol:	1	Weitere technische Daten, siehe facts & data.	
Verriegelbar:	selbstverriegelnd (mit Werkzeug lösbar)		

Buchse

gerade, für Leitungen Ø 8-13 mm, mit Kontaktabdichtung

Codierfarbe	Anwendung	Polkennzeichnung	Buchse Bestell-Nr.
■ schwarz	250/400 V mit PE	1, 2, 3, 4/N, 5, 6, PE	9L.071.4853.1
□ lichtgrau	250/400 V mit PE	1, 2, 3, 4/N, 5, 6, PE	9L.071.4853.0
■ lichtblau	250/400 V	1, 2, 3, 4/N, 5, 6, 7	9L.071.4853.9
■ türkisblau	250/400 V mit PE	L, N, PE, 1, 2, 3, 4	9L.071.4853.6

Buchse **Stecker**

gerade, für Leitungen Ø 8-13 mm

Codierfarbe	Anwendung	Polkennzeichnung	Buchse Bestell-Nr.	Stecker Bestell-Nr.
■ schwarz	250/400 V mit PE	1, 2, 3, 4/N, 5, 6, PE	96.071.4853.1	96.072.4853.1
□ lichtgrau	250/400 V mit PE	1, 2, 3, 4/N, 5, 6, PE	96.071.4853.0	96.072.4853.0
■ lichtblau	250/400 V	1, 2, 3, 4/N, 5, 6, 7	96.071.4853.9	96.072.4853.9
■ türkisblau	250/400 V mit PE	L, N, PE, 1, 2, 3, 4	96.071.4853.6	96.072.4853.6

Technische Änderungen vorbehalten

RST20I7, STECKVERBINDER, 7-POLIG

SCHRAUBANSCHLUSS

TECHNISCHE DATEN

Bemessungsstrom:	16 A	Anschlussquerschnitt feindrähtig:	0,2 mm² - 1,5 mm²
Schutzart (IP):	IP66/68 (3m;2h) /IP69	Anschlussquerschnitt eindrähtig:	0,2 mm² - 1,5 mm²
Anschlüsse pro Pol:	1	Weitere technische Daten, siehe facts & data.	
Verriegelbar:	selbstverriegelnd (mit Werkzeug lösbar)		

Buchse **Stecker**

gerade, für Leitungen Ø 10-14 mm, mit Kontaktabdichtung

Codierfarbe	Anwendung	Polkennzeichnung	Buchse Bestell-Nr.	Stecker Bestell-Nr.
■ schwarz	250/400 V mit PE	1, 2, 3, 4/N, 5, 6, PE	9L.071.4153.1	9L.072.4153.1
□ lichtgrau	250/400 V mit PE	1, 2, 3, 4/N, 5, 6, PE	9L.071.4153.0	
■ lichtblau	250/400 V	1, 2, 3, 4/N, 5, 6, 7	9L.071.4153.9	
■ türkisblau	250/400 V mit PE	L, N, PE, 1, 2, 3, 4	9L.071.4153.6	

Buchse **Stecker**

gerade, für Leitungen Ø 10-14 mm

Codierfarbe	Anwendung	Polkennzeichnung	Buchse Bestell-Nr.	Stecker Bestell-Nr.
■ schwarz	250/400 V mit PE	1, 2, 3, 4/N, 5, 6, PE	96.071.4153.1	96.072.4153.1
□ lichtgrau	250/400 V mit PE	1, 2, 3, 4/N, 5, 6, PE	96.071.4153.0	96.072.4153.0
■ lichtblau	250/400 V	1, 2, 3, 4/N, 5, 6, 7	96.071.4153.9	96.072.4153.9
■ türkisblau	250/400 V mit PE	L, N, PE, 1, 2, 3, 4	96.071.4153.6	96.072.4153.6

TECHNISCHE DATEN

Bemessungsstrom:	20 A	Anschlussquerschnitt feindrähtig:	0,2 mm² - 2,5 mm²
Schutzart (IP):	IP66/68 (3m;2h) /IP69	Anschlussquerschnitt eindrähtig:	0,2 mm² - 1,5 mm²
Anschlüsse pro Pol:	1	Weitere technische Daten, siehe facts & data.	
Verriegelbar:	selbstverriegelnd (mit Werkzeug lösbar)		

Buchse

gerade, für Leitungen Ø 13-18 mm, mit Kontaktabdichtung

Codierfarbe	Anwendung	Polkennzeichnung	Buchse Bestell-Nr.
■ schwarz	250/400 V mit PE	1, 2, 3, 4/N, 5, 6, PE	9L.071.4553.1
□ lichtgrau	250/400 V mit PE	1, 2, 3, 4/N, 5, 6, PE	9L.071.4553.0
■ lichtblau	250/400 V	1, 2, 3, 4/N, 5, 6, 7	9L.071.4553.9
■ türkisblau	250/400 V mit PE	L, N, PE, 1, 2, 3, 4	9L.071.4553.6

Buchse **Stecker**

gerade, für Leitungen Ø 13-18 mm

Codierfarbe	Anwendung	Polkennzeichnung	Buchse Bestell-Nr.	Stecker Bestell-Nr.
■ schwarz	250/400 V mit PE	1, 2, 3, 4/N, 5, 6, PE	96.071.4553.1	96.072.4553.1
□ lichtgrau	250/400 V mit PE	1, 2, 3, 4/N, 5, 6, PE	96.071.4553.0	96.072.4553.0
■ lichtblau	250/400 V	1, 2, 3, 4/N, 5, 6, 7	96.071.4553.9	96.072.4553.9
■ türkisblau	250/400 V mit PE	L, N, PE, 1, 2, 3, 4	96.071.4553.6	96.072.4553.6

Buchse

gewinkelt 90°, für Leitungen Ø 6-10 mm, mit Kontaktabdichtung

Codierfarbe	Anwendung	Polkennzeichnung	Buchse Bestell-Nr.
■ schwarz	250/400 V mit PE	1, 2, 3, 4/N, 5, 6, PE	9L.073.4053.1
□ lichtgrau	250/400 V mit PE	1, 2, 3, 4/N, 5, 6, PE	9L.073.4053.0
■ lichtblau	250/400 V	1, 2, 3, 4/N, 5, 6, 7	9L.073.4053.9
■ türkisblau	250/400 V mit PE	L, N, PE, 1, 2, 3, 4	9L.073.4053.6

RST20I7, STECKVERBINDER, 7-POLIG

SCHRAUBANSCHLUSS

TECHNISCHE DATEN

Bemessungsstrom:	20 A	Anschlussquerschnitt feindrähtig:	0,2 mm² - 2,5 mm²
Schutzart (IP):	IP66/68 (3m;2h) /IP69	Anschlussquerschnitt eindrähtig:	0,2 mm² - 1,5 mm²
Anschlüsse pro Pol:	1	Weitere technische Daten, siehe facts & data.	
Verriegelbar:	selbstverriegelnd (mit Werkzeug lösbar)		

Buchse **Stecker**

gewinkelt 90°, für Leitungen Ø 6-10 mm

Codierfarbe	Anwendung	Polkennzeichnung	Buchse Bestell-Nr.	Stecker Bestell-Nr.
■ schwarz	250/400 V mit PE	1, 2, 3, 4/N, 5, 6, PE	96.073.4053.1	96.074.4053.1
□ lichtgrau	250/400 V mit PE	1, 2, 3, 4/N, 5, 6, PE	96.073.4053.0	96.074.4053.0
■ lichtblau	250/400 V	1, 2, 3, 4/N, 5, 6, 7	96.073.4053.9	96.074.4053.9
■ türkisblau	250/400 V mit PE	L, N, PE, 1, 2, 3, 4	96.073.4053.6	96.074.4053.6

Buchse

gewinkelt 90°, für Leitungen Ø 10-14 mm, mit Kontaktabdichtung

Codierfarbe	Anwendung	Polkennzeichnung	Buchse Bestell-Nr.
■ schwarz	250/400 V mit PE	1, 2, 3, 4/N, 5, 6, PE	9L.073.4153.1
□ lichtgrau	250/400 V mit PE	1, 2, 3, 4/N, 5, 6, PE	9L.073.4153.0
■ lichtblau	250/400 V	1, 2, 3, 4/N, 5, 6, 7	9L.073.4153.9
■ türkisblau	250/400 V mit PE	L, N, PE, 1, 2, 3, 4	9L.073.4153.6

Buchse **Stecker**

gewinkelt 90°, für Leitungen Ø 10-14 mm

Codierfarbe	Anwendung	Polkennzeichnung	Buchse Bestell-Nr.	Stecker Bestell-Nr.
■ schwarz	250/400 V mit PE	1, 2, 3, 4/N, 5, 6, PE	96.073.4153.1	96.074.4153.1
□ lichtgrau	250/400 V mit PE	1, 2, 3, 4/N, 5, 6, PE	96.073.4153.0	96.074.4153.0
■ lichtblau	250/400 V	1, 2, 3, 4/N, 5, 6, 7	96.073.4153.9	96.074.4153.9
■ türkisblau	250/400 V mit PE	L, N, PE, 1, 2, 3, 4	96.073.4153.6	96.074.4153.6

Buchse **Stecker**

Doppelanschluss, für Leitungen Ø 6-10 mm

Codierfarbe	Anwendung	Polkennzeichnung	Buchse Bestell-Nr.	Stecker Bestell-Nr.
■ schwarz	250/400 V mit PE	1, 2, 3, 4/N, 5, 6, PE	96.071.4253.1*	96.072.4253.1*
□ lichtgrau	250/400 V mit PE	1, 2, 3, 4/N, 5, 6, PE	96.071.4253.0*	
■ lichtblau	250/400 V	1, 2, 3, 4/N, 5, 6, 7	96.071.4253.9*	
■ türkisblau	250/400 V mit PE	L, N, PE, 1, 2, 3, 4	96.071.4253.6*	96.072.4253.6*

Buchse

Doppelanschluss, für Leitungen Ø 10-14 mm

Codierfarbe	Anwendung	Polkennzeichnung	Buchse Bestell-Nr.
■ schwarz	250/400 V mit PE	1, 2, 3, 4/N, 5, 6, PE	96.071.4353.1*
□ lichtgrau	250/400 V mit PE	1, 2, 3, 4/N, 5, 6, PE	96.071.4353.0*
■ lichtblau	250/400 V	1, 2, 3, 4/N, 5, 6, 7	96.071.4353.9*
■ türkisblau	250/400 V mit PE	L, N, PE, 1, 2, 3, 4	96.071.4353.6*

*) Abweichende technische Daten, siehe facts & data.

Technische Änderungen vorbehalten

RST20I7, STECKVERBINDER, 7-POLIG

CRIMP

TECHNISCHE DATEN

Bemessungsstrom:	20 A	Verriegelbar:	selbstverriegelnd (mit Werkzeug lösbar)
Schutzart (IP):	IP66/68 (3m;2h) /IP69		
Anschlüsse pro Pol:	1	Anschlussquerschnitt feindrähtig:	0,75 mm² - 2,5 mm²

Weitere technische Daten, siehe facts & data.

Buchse

gerade, für Leitungen Ø 6-10 mm, mit Kontaktabdichtung

Codierfarbe	Anwendung	Polkennzeichnung	Buchse Bestell-Nr.
■ schwarz	250/400 V mit PE	1, 2, 3, 4/N, 5, 6, PE	9L.171.0053.1
□ lichtgrau	250/400 V mit PE	1, 2, 3, 4/N, 5, 6, PE	9L.171.0053.0
■ lichtblau	250/400 V	1, 2, 3, 4/N, 5, 6, 7	9L.171.0053.9
■ türkisblau	250/400 V mit PE	L, N, PE, 1, 2, 3, 4	9L.171.0053.6

Buchse **Stecker**

gerade, für Leitungen Ø 6-10 mm

Codierfarbe	Anwendung	Polkennzeichnung	Buchse Bestell-Nr.	Stecker Bestell-Nr.
■ schwarz	250/400 V mit PE	1, 2, 3, 4/N, 5, 6, PE	96.171.0053.1	96.172.0053.1
□ lichtgrau	250/400 V mit PE	1, 2, 3, 4/N, 5, 6, PE	96.171.0053.0	96.172.0053.0
■ lichtblau	250/400 V	1, 2, 3, 4/N, 5, 6, 7	96.171.0053.9	96.172.0053.9
■ türkisblau	250/400 V mit PE	L, N, PE, 1, 2, 3, 4	96.171.0053.6	96.172.0053.6

Buchse

gerade, für Leitungen Ø 8-13 mm, mit Kontaktabdichtung

Codierfarbe	Anwendung	Polkennzeichnung	Buchse Bestell-Nr.
■ schwarz	250/400 V mit PE	1, 2, 3, 4/N, 5, 6, PE	9L.171.0853.1
□ lichtgrau	250/400 V mit PE	1, 2, 3, 4/N, 5, 6, PE	9L.171.0853.0
■ lichtblau	250/400 V	1, 2, 3, 4/N, 5, 6, 7	9L.171.0853.9
■ türkisblau	250/400 V mit PE	L, N, PE, 1, 2, 3, 4	9L.171.0853.6

Buchse **Stecker**

gerade, für Leitungen Ø 8-13 mm

Codierfarbe	Anwendung	Polkennzeichnung	Buchse Bestell-Nr.	Stecker Bestell-Nr.
■ schwarz	250/400 V mit PE	1, 2, 3, 4/N, 5, 6, PE	96.171.0853.1	96.172.0853.1
□ lichtgrau	250/400 V mit PE	1, 2, 3, 4/N, 5, 6, PE	96.171.0853.0	96.172.0853.0
■ lichtblau	250/400 V	1, 2, 3, 4/N, 5, 6, 7	96.171.0853.9	96.172.0853.9
■ türkisblau	250/400 V mit PE	L, N, PE, 1, 2, 3, 4	96.171.0853.6	96.172.0853.6

Buchse

gerade, für Leitungen Ø 10-14 mm, mit Kontaktabdichtung

Codierfarbe	Anwendung	Polkennzeichnung	Buchse Bestell-Nr.
■ schwarz	250/400 V mit PE	1, 2, 3, 4/N, 5, 6, PE	9L.171.0153.1
□ lichtgrau	250/400 V mit PE	1, 2, 3, 4/N, 5, 6, PE	9L.171.0153.0
■ lichtblau	250/400 V	1, 2, 3, 4/N, 5, 6, 7	9L.171.0153.9
■ türkisblau	250/400 V mit PE	L, N, PE, 1, 2, 3, 4	9L.171.0153.6

Buchse **Stecker**

gerade, für Leitungen Ø 10-14 mm

Codierfarbe	Anwendung	Polkennzeichnung	Buchse Bestell-Nr.	Stecker Bestell-Nr.
■ schwarz	250/400 V mit PE	1, 2, 3, 4/N, 5, 6, PE	96.171.0153.1	96.172.0153.1
□ lichtgrau	250/400 V mit PE	1, 2, 3, 4/N, 5, 6, PE	96.171.0153.0	96.172.0153.0
■ lichtblau	250/400 V	1, 2, 3, 4/N, 5, 6, 7	96.171.0153.9	96.172.0153.9
■ türkisblau	250/400 V mit PE	L, N, PE, 1, 2, 3, 4	96.171.0153.6	96.172.0153.6

RST20I7, STECKVERBINDER, 7-POLIG

CRIMP

TECHNISCHE DATEN

Bemessungsstrom:	20 A	Verriegelbar:	selbstverriegelnd (mit Werkzeug lösbar)
Schutzart (IP):	IP66/68 (3m;2h) /IP69		
Anschlüsse pro Pol:	1	Anschlussquerschnitt feindrähtig:	0,75 mm² - 2,5 mm²

Weitere technische Daten, siehe facts & data.

Buchse

gerade, für Leitungen Ø 13-18 mm, mit Kontaktabdichtung

Codierfarbe	Anwendung	Polkennzeichnung	Buchse Bestell-Nr.
■ schwarz	250/400 V mit PE	1, 2, 3, 4/N, 5, 6, PE	9L.171.0553.1
□ lichtgrau	250/400 V mit PE	1, 2, 3, 4/N, 5, 6, PE	9L.171.0553.0
■ lichtblau	250/400 V	1, 2, 3, 4/N, 5, 6, 7	9L.171.0553.9
■ türkisblau	250/400 V mit PE	L, N, PE, 1, 2, 3, 4	9L.171.0553.6

Buchse **Stecker**

gerade, für Leitungen Ø 13-18 mm

Codierfarbe	Anwendung	Polkennzeichnung	Buchse Bestell-Nr.	Stecker Bestell-Nr.
■ schwarz	250/400 V mit PE	1, 2, 3, 4/N, 5, 6, PE	96.171.0553.1	96.172.0553.1
□ lichtgrau	250/400 V mit PE	1, 2, 3, 4/N, 5, 6, PE	96.171.0553.0	96.172.0553.0
■ lichtblau	250/400 V	1, 2, 3, 4/N, 5, 6, 7	96.171.0553.9	96.172.0553.9
■ türkisblau	250/400 V mit PE	L, N, PE, 1, 2, 3, 4	96.171.0553.6	96.172.0553.6

Buchse

gewinkelt 90°, für Leitungen Ø 6-10 mm, mit Kontaktabdichtung

Codierfarbe	Anwendung	Polkennzeichnung	Buchse Bestell-Nr.
■ schwarz	250/400 V mit PE	1, 2, 3, 4/N, 5, 6, PE	9L.173.0053.1
□ lichtgrau	250/400 V mit PE	1, 2, 3, 4/N, 5, 6, PE	9L.173.0053.0
■ lichtblau	250/400 V	1, 2, 3, 4/N, 5, 6, 7	9L.173.0053.9
■ türkisblau	250/400 V mit PE	L, N, PE, 1, 2, 3, 4	9L.173.0053.6

Buchse **Stecker**

gewinkelt 90°, für Leitungen Ø 6-10 mm

Codierfarbe	Anwendung	Polkennzeichnung	Buchse Bestell-Nr.	Stecker Bestell-Nr.
■ schwarz	250/400 V mit PE	1, 2, 3, 4/N, 5, 6, PE	96.173.0053.1	96.174.0053.1
□ lichtgrau	250/400 V mit PE	1, 2, 3, 4/N, 5, 6, PE	96.173.0053.0	96.174.0053.0
■ lichtblau	250/400 V	1, 2, 3, 4/N, 5, 6, 7	96.173.0053.9	96.174.0053.9
■ türkisblau	250/400 V mit PE	L, N, PE, 1, 2, 3, 4	96.173.0053.6	96.174.0053.6

Buchse

gewinkelt 90°, für Leitungen Ø 10-14 mm, mit Kontaktabdichtung

Codierfarbe	Anwendung	Polkennzeichnung	Buchse Bestell-Nr.
■ schwarz	250/400 V mit PE	1, 2, 3, 4/N, 5, 6, PE	9L.173.0153.1
□ lichtgrau	250/400 V mit PE	1, 2, 3, 4/N, 5, 6, PE	9L.173.0153.0
■ lichtblau	250/400 V	1, 2, 3, 4/N, 5, 6, 7	9L.173.0153.9
■ türkisblau	250/400 V mit PE	L, N, PE, 1, 2, 3, 4	9L.173.0153.6

Buchse **Stecker**

gewinkelt 90°, für Leitungen Ø 10-14 mm

Codierfarbe	Anwendung	Polkennzeichnung	Buchse Bestell-Nr.	Stecker Bestell-Nr.
■ schwarz	250/400 V mit PE	1, 2, 3, 4/N, 5, 6, PE	96.173.0153.1	96.174.0153.1
□ lichtgrau	250/400 V mit PE	1, 2, 3, 4/N, 5, 6, PE	96.173.0153.0	96.174.0153.0
■ lichtblau	250/400 V	1, 2, 3, 4/N, 5, 6, 7	96.173.0153.9	96.174.0153.9
■ türkisblau	250/400 V mit PE	L, N, PE, 1, 2, 3, 4	96.173.0153.6	96.174.0153.6

Technische Änderungen vorbehalten

RST20I7, GERÄTEANSCHLUSS, M16, 7-POLIG

SCHRAUBANSCHLUSS

TECHNISCHE DATEN

Bemessungsstrom:	20 A	Anschlussquerschnitt feindrähtig:	0,2 mm² - 2,5 mm²
Schutzart (IP):	IP66/68 (3m;2h) /IP69	Anschlussquerschnitt eindrähtig:	0,2 mm² - 2,5 mm²
Anschlüsse pro Pol:	1	Weitere technische Daten, siehe facts & data.	
Verriegelbar:	selbstverriegelnd (mit Werkzeug lösbar)		

Buchse **Stecker**

Modular, gerade, mit Kontaktabdichtung

Codierfarbe	Anwendung	Polkennzeichnung	Buchse Bestell-Nr.	Stecker Bestell-Nr.
■ schwarz	250/400 V mit PE	1, 2, 3, 4/N, 5, 6, PE	9L.071.6153.1	9L.072.6153.1
□ lichtgrau	250/400 V mit PE	1, 2, 3, 4/N, 5, 6, PE	9L.071.6153.0	9L.072.6153.0
■ lichtblau	250/400 V	1, 2, 3, 4/N, 5, 6, 7	9L.071.6153.9	9L.072.6153.9
■ türkisblau	250/400 V mit PE	L, N, PE, 1, 2, 3, 4	9L.071.6153.6	9L.072.6153.6

Buchse **Stecker**

Modular, gerade

Codierfarbe	Anwendung	Polkennzeichnung	Buchse Bestell-Nr.	Stecker Bestell-Nr.
■ schwarz	250/400 V mit PE	1, 2, 3, 4/N, 5, 6, PE	96.071.6153.1	96.072.6153.1
□ lichtgrau	250/400 V mit PE	1, 2, 3, 4/N, 5, 6, PE	96.071.6153.0	96.072.6153.0
■ lichtblau	250/400 V	1, 2, 3, 4/N, 5, 6, 7	96.071.6153.9	96.072.6153.9
■ türkisblau	250/400 V mit PE	L, N, PE, 1, 2, 3, 4	96.071.6153.6	96.072.6153.6

Buchse **Stecker**

Modular, gewinkelt 7°

Codierfarbe	Anwendung	Polkennzeichnung	Buchse Bestell-Nr.	Stecker Bestell-Nr.
■ schwarz	250/400 V mit PE	1, 2, 3, 4/N, 5, 6, PE	96.075.6153.1	96.076.6153.1
□ lichtgrau	250/400 V mit PE	1, 2, 3, 4/N, 5, 6, PE	96.075.6153.0	96.076.6153.0
■ lichtblau	250/400 V	1, 2, 3, 4/N, 5, 6, 7	96.075.6153.9	96.076.6153.9
■ türkisblau	250/400 V mit PE	L, N, PE, 1, 2, 3, 4	96.075.6153.6	96.076.6153.6

CRIMP

TECHNISCHE DATEN

Bemessungsstrom:	20 A	Verriegelbar:	selbstverriegelnd (mit Werkzeug lösbar)
Schutzart (IP):	IP66/68 (3m;2h) /IP69		
Anschlüsse pro Pol:	1	Anschlussquerschnitt feindrähtig:	0,75 mm² - 2,5 mm²
		Weitere technische Daten, siehe facts & data.	

Buchse **Stecker**

Modular, gerade, mit Kontaktabdichtung

Codierfarbe	Anwendung	Polkennzeichnung	Buchse Bestell-Nr.	Stecker Bestell-Nr.
■ schwarz	250/400 V mit PE	1, 2, 3, 4/N, 5, 6, PE	9L.171.2153.1	9L.172.2153.1
□ lichtgrau	250/400 V mit PE	1, 2, 3, 4/N, 5, 6, PE	9L.171.2153.0	9L.172.2153.0
■ lichtblau	250/400 V	1, 2, 3, 4/N, 5, 6, 7	9L.171.2153.9	9L.172.2153.9
■ türkisblau	250/400 V mit PE	L, N, PE, 1, 2, 3, 4	9L.171.2153.6	9L.172.2153.6

Buchse **Stecker**

Modular, gerade

Codierfarbe	Anwendung	Polkennzeichnung	Buchse Bestell-Nr.	Stecker Bestell-Nr.
■ schwarz	250/400 V mit PE	1, 2, 3, 4/N, 5, 6, PE	96.171.2153.1	96.172.2153.1
□ lichtgrau	250/400 V mit PE	1, 2, 3, 4/N, 5, 6, PE	96.171.2153.0	96.172.2153.0
■ lichtblau	250/400 V	1, 2, 3, 4/N, 5, 6, 7	96.171.2153.9	96.172.2153.9
■ türkisblau	250/400 V mit PE	L, N, PE, 1, 2, 3, 4	96.171.2153.6	96.172.2153.6

RST20I7, GERÄTEANSCHLUSS, M16, 7-POLIG

CRIMP

TECHNISCHE DATEN			
Bemessungsstrom:	20 A	Verriegelbar:	selbstverriegelnd (mit Werkzeug lösbar)
Schutzart (IP):	IP66/68 (3m;2h) /IP69		
Anschlüsse pro Pol:	1	Anschlussquerschnitt feindrähtig:	0,75 mm² - 2,5 mm²

Weitere technische Daten, siehe facts & data.

Buchse

Stecker

Modular, gewinkelt 7°

Codierfarbe	Anwendung	Polkennzeichnung	Buchse Bestell-Nr.	Stecker Bestell-Nr.
■ schwarz	250/400 V mit PE	1, 2, 3, 4/N, 5, 6, PE	96.175.2153.1	96.176.2153.1
□ lichtgrau	250/400 V mit PE	1, 2, 3, 4/N, 5, 6, PE	96.175.2153.0	96.176.2153.0
■ lichtblau	250/400 V	1, 2, 3, 4/N, 5, 6, 7	96.175.2153.9	96.176.2153.9
■ türkisblau	250/400 V mit PE	L, N, PE, 1, 2, 3, 4	96.175.2153.6	96.176.2153.6

Technische Änderungen vorbehalten

RST20I7, GERÄTEANSCHLUSS, M20, 7-POLIG

SCHRAUBANSCHLUSS

TECHNISCHE DATEN

Bemessungsstrom:	20 A	Anschlussquerschnitt feindrähtig:	0,2 mm² - 2,5 mm²
Schutzart (IP):	IP66/68 (3m;2h) /IP69	Anschlussquerschnitt eindrähtig:	0,2 mm² - 2,5 mm²
Anschlüsse pro Pol:	1	Weitere technische Daten, siehe facts & data.	
Verriegelbar:	selbstverriegelnd (mit Werkzeug lösbar)		

Buchse **Stecker**

Modular, gerade, mit Kontaktabdichtung

Codierfarbe	Anwendung	Polkennzeichnung	Buchse Bestell-Nr.	Stecker Bestell-Nr.
■ schwarz	250/400 V mit PE	1, 2, 3, 4/N, 5, 6, PE	9L.071.6053.1	9L.072.6053.1
□ lichtgrau	250/400 V mit PE	1, 2, 3, 4/N, 5, 6, PE	9L.071.6053.0	9L.072.6053.0
■ lichtblau	250/400 V	1, 2, 3, 4/N, 5, 6, 7	9L.071.6053.9	9L.072.6053.9
■ türkisblau	250/400 V mit PE	L, N, PE, 1, 2, 3, 4	9L.071.6053.6	9L.072.6053.6

Buchse **Stecker**

Modular, gerade

Codierfarbe	Anwendung	Polkennzeichnung	Buchse Bestell-Nr.	Stecker Bestell-Nr.
■ schwarz	250/400 V mit PE	1, 2, 3, 4/N, 5, 6, PE	96.071.6053.1	96.072.6053.1
□ lichtgrau	250/400 V mit PE	1, 2, 3, 4/N, 5, 6, PE	96.071.6053.0	96.072.6053.0
■ lichtblau	250/400 V	1, 2, 3, 4/N, 5, 6, 7	96.071.6053.9	96.072.6053.9
■ türkisblau	250/400 V mit PE	L, N, PE, 1, 2, 3, 4	96.071.6053.6	96.072.6053.6

Buchse **Stecker**

Modular, gewinkelt 90°

Codierfarbe	Anwendung	Polkennzeichnung	Buchse Bestell-Nr.	Stecker Bestell-Nr.
■ schwarz	250/400 V mit PE	1, 2, 3, 4/N, 5, 6, PE	96.073.6053.1	96.074.6053.1
□ lichtgrau	250/400 V mit PE	1, 2, 3, 4/N, 5, 6, PE	96.073.6053.0	96.074.6053.0
■ lichtblau	250/400 V	1, 2, 3, 4/N, 5, 6, 7	96.073.6053.9	96.074.6053.9
■ türkisblau	250/400 V mit PE	L, N, PE, 1, 2, 3, 4	96.073.6053.6	96.074.6053.6

CRIMP

TECHNISCHE DATEN

Bemessungsstrom:	20 A	Verriegelbar:	selbstverriegelnd (mit Werkzeug lösbar)
Schutzart (IP):	IP66/68 (3m;2h) /IP69		
Anschlüsse pro Pol:	1	Anschlussquerschnitt feindrähtig:	0,75 mm² - 2,5 mm²
		Weitere technische Daten, siehe facts & data.	

Buchse **Stecker**

Modular, gerade, mit Kontaktabdichtung

Codierfarbe	Anwendung	Polkennzeichnung	Buchse Bestell-Nr.	Stecker Bestell-Nr.
■ schwarz	250/400 V mit PE	1, 2, 3, 4/N, 5, 6, PE	9L.171.2053.1	9L.172.2053.1
□ lichtgrau	250/400 V mit PE	1, 2, 3, 4/N, 5, 6, PE	9L.171.2053.0	9L.172.2053.0
■ lichtblau	250/400 V	1, 2, 3, 4/N, 5, 6, 7	9L.171.2053.9	9L.172.2053.9
■ türkisblau	250/400 V mit PE	L, N, PE, 1, 2, 3, 4	9L.171.2053.6	9L.172.2053.6

Buchse **Stecker**

Modular, gerade

Codierfarbe	Anwendung	Polkennzeichnung	Buchse Bestell-Nr.	Stecker Bestell-Nr.
■ schwarz	250/400 V mit PE	1, 2, 3, 4/N, 5, 6, PE	96.171.2053.1	96.172.2053.1
□ lichtgrau	250/400 V mit PE	1, 2, 3, 4/N, 5, 6, PE	96.171.2053.0	96.172.2053.0
■ lichtblau	250/400 V	1, 2, 3, 4/N, 5, 6, 7	96.171.2053.9	96.172.2053.9
■ türkisblau	250/400 V mit PE	L, N, PE, 1, 2, 3, 4	96.171.2053.6	96.172.2053.6

RST20I7, GERÄTEANSCHLUSS, M20, 7-POLIG

CRIMP

TECHNISCHE DATEN			
Bemessungsstrom:	20 A	Verriegelbar:	selbstverriegelnd (mit Werkzeug lösbar)
Schutzart (IP):	IP66/68 (3m;2h) /IP69		
Anschlüsse pro Pol:	1	Anschlussquerschnitt feindrähtig:	0,75 mm² - 2,5 mm²

Weitere technische Daten, siehe facts & data.

Buchse

Stecker

Modular, gewinkelt 90°

Codierfarbe	Anwendung	Polkennzeichnung	Buchse Bestell-Nr.	Stecker Bestell-Nr.
■ schwarz	250/400 V mit PE	1, 2, 3, 4/N, 5, 6, PE	96.173.2053.1	96.174.2053.1
□ lichtgrau	250/400 V mit PE	1, 2, 3, 4/N, 5, 6, PE	96.173.2053.0	96.174.2053.0
■ lichtblau	250/400 V	1, 2, 3, 4/N, 5, 6, 7	96.173.2053.9	96.174.2053.9
■ türkisblau	250/400 V mit PE	L, N, PE, 1, 2, 3, 4	96.173.2053.6	96.174.2053.6

Technische Änderungen vorbehalten

RST20I7, GERÄTEANSCHLUSS, M25, 7-POLIG

SCHRAUBANSCHLUSS

TECHNISCHE DATEN

Bemessungsstrom:	20 A	Anschlussquerschnitt feindrähtig:	0,2 mm² - 2,5 mm²
Schutzart (IP):	IP66/68 (3m;2h) /IP69	Anschlussquerschnitt eindrähtig:	0,2 mm² - 2,5 mm²
Anschlüsse pro Pol:	1	Weitere technische Daten, siehe facts & data.	
Verriegelbar:	selbstverriegelnd (mit Werkzeug lösbar)		

Buchse **Stecker**

Modular, gerade, mit Kontaktabdichtung

Codierfarbe	Anwendung	Polkennzeichnung	Buchse Bestell-Nr.	Stecker Bestell-Nr.
■ schwarz	250/400 V mit PE	1, 2, 3, 4/N, 5, 6, PE	9L.071.6253.1	9L.072.6253.1
□ lichtgrau	250/400 V mit PE	1, 2, 3, 4/N, 5, 6, PE	9L.071.6253.0	9L.072.6253.0
■ lichtblau	250/400 V	1, 2, 3, 4/N, 5, 6, 7	9L.071.6253.9	9L.072.6253.9
■ türkisblau	250/400 V mit PE	L, N, PE, 1, 2, 3, 4	9L.071.6253.6	9L.072.6253.6

Buchse **Stecker**

Modular, gerade

Codierfarbe	Anwendung	Polkennzeichnung	Buchse Bestell-Nr.	Stecker Bestell-Nr.
■ schwarz	250/400 V mit PE	1, 2, 3, 4/N, 5, 6, PE	96.071.6253.1	96.072.6253.1
□ lichtgrau	250/400 V mit PE	1, 2, 3, 4/N, 5, 6, PE	96.071.6253.0	96.072.6253.0
■ lichtblau	250/400 V	1, 2, 3, 4/N, 5, 6, 7	96.071.6253.9	96.072.6253.9
■ türkisblau	250/400 V mit PE	L, N, PE, 1, 2, 3, 4	96.071.6253.6	96.072.6253.6

Buchse **Stecker**

Modular, gewinkelt 90°

Codierfarbe	Anwendung	Polkennzeichnung	Buchse Bestell-Nr.	Stecker Bestell-Nr.
■ schwarz	250/400 V mit PE	1, 2, 3, 4/N, 5, 6, PE	96.073.6253.1	96.074.6253.1
□ lichtgrau	250/400 V mit PE	1, 2, 3, 4/N, 5, 6, PE	96.073.6253.0	96.074.6253.0
■ lichtblau	250/400 V	1, 2, 3, 4/N, 5, 6, 7	96.073.6253.9	96.074.6253.9
■ türkisblau	250/400 V mit PE	L, N, PE, 1, 2, 3, 4	96.073.6253.6	96.074.6253.6

CRIMP

TECHNISCHE DATEN

Bemessungsstrom:	20 A	Verriegelbar:	selbstverriegelnd (mit Werkzeug lösbar)
Schutzart (IP):	IP66/68 (3m;2h) /IP69		
Anschlüsse pro Pol:	1	Anschlussquerschnitt feindrähtig:	0,75 mm² - 2,5 mm²
		Weitere technische Daten, siehe facts & data.	

Buchse **Stecker**

Modular, gerade, mit Kontaktabdichtung

Codierfarbe	Anwendung	Polkennzeichnung	Buchse Bestell-Nr.	Stecker Bestell-Nr.
■ schwarz	250/400 V mit PE	1, 2, 3, 4/N, 5, 6, PE	9L.171.2253.1	9L.172.2253.1
□ lichtgrau	250/400 V mit PE	1, 2, 3, 4/N, 5, 6, PE	9L.171.2253.0	9L.172.2253.0
■ lichtblau	250/400 V	1, 2, 3, 4/N, 5, 6, 7	9L.171.2253.9	9L.172.2253.9
■ türkisblau	250/400 V mit PE	L, N, PE, 1, 2, 3, 4	9L.171.2253.6	9L.172.2253.6

Buchse **Stecker**

Modular, gerade

Codierfarbe	Anwendung	Polkennzeichnung	Buchse Bestell-Nr.	Stecker Bestell-Nr.
■ schwarz	250/400 V mit PE	1, 2, 3, 4/N, 5, 6, PE	96.171.2253.1	96.172.2253.1
□ lichtgrau	250/400 V mit PE	1, 2, 3, 4/N, 5, 6, PE	96.171.2253.0	96.172.2253.0
■ lichtblau	250/400 V	1, 2, 3, 4/N, 5, 6, 7	96.171.2253.9	96.172.2253.9
■ türkisblau	250/400 V mit PE	L, N, PE, 1, 2, 3, 4	96.171.2253.6	96.172.2253.6

RST20I7, GERÄTEANSCHLUSS, M25, 7-POLIG

CRIMP

TECHNISCHE DATEN			
Bemessungsstrom:	20 A	Verriegelbar:	selbstverriegelnd (mit Werkzeug lösbar)
Schutzart (IP):	IP66/68 (3m;2h) /IP69		
Anschlüsse pro Pol:	1	Anschlussquerschnitt feindrähtig:	0,75 mm² - 2,5 mm²

Weitere technische Daten, siehe facts & data.

Buchse

Stecker

Modular, gewinkelt 90°

Codierfarbe	Anwendung	Polkennzeichnung	Buchse Bestell-Nr.	Stecker Bestell-Nr.
■ schwarz	250/400 V mit PE	1, 2, 3, 4/N, 5, 6, PE	96.173.2253.1	96.174.2253.1
□ lichtgrau	250/400 V mit PE	1, 2, 3, 4/N, 5, 6, PE	96.173.2253.0	96.174.2253.0
■ lichtblau	250/400 V	1, 2, 3, 4/N, 5, 6, 7	96.173.2253.9	96.174.2253.9
■ türkisblau	250/400 V mit PE	L, N, PE, 1, 2, 3, 4	96.173.2253.6	96.174.2253.6

Technische Änderungen vorbehalten

RST20I7, GERÄTEANSCHLUSS, M32, 7-POLIG

SCHRAUBANSCHLUSS

TECHNISCHE DATEN

Bemessungsstrom:	20 A	Anschlussquerschnitt feindrähtig:	0,2 mm² - 2,5 mm²
Schutzart (IP):	IP66/68 (3m;2h) /IP69	Anschlussquerschnitt eindrähtig:	0,2 mm² - 2,5 mm²
Anschlüsse pro Pol:	1	Weitere technische Daten, siehe facts & data.	
Verriegelbar:	selbstverriegelnd (mit Werkzeug lösbar)		

Buchse **Stecker**

Modular, gerade, mit Kontaktabdichtung

Codierfarbe	Anwendung	Polkennzeichnung	Buchse Bestell-Nr.	Stecker Bestell-Nr.
■ schwarz	250/400 V mit PE	1, 2, 3, 4/N, 5, 6, PE	9L.071.6353.1	9L.072.6353.1
■ lichtblau	250/400 V	1, 2, 3, 4/N, 5, 6, 7	9L.071.6353.9	9L.072.6353.9
■ türkisblau	250/400 V mit PE	L, N, PE, 1, 2, 3, 4	9L.071.6353.6	9L.072.6353.6

Buchse **Stecker**

Modular, gerade

Codierfarbe	Anwendung	Polkennzeichnung	Buchse Bestell-Nr.	Stecker Bestell-Nr.
■ schwarz	250/400 V mit PE	1, 2, 3, 4/N, 5, 6, PE	96.071.6353.1	96.072.6353.1
■ lichtblau	250/400 V	1, 2, 3, 4/N, 5, 6, 7	96.071.6353.9	96.072.6353.9
■ türkisblau	250/400 V mit PE	L, N, PE, 1, 2, 3, 4	96.071.6353.6	96.072.6353.6

CRIMP

TECHNISCHE DATEN

Bemessungsstrom:	20 A	Verriegelbar:	selbstverriegelnd (mit Werkzeug lösbar)
Schutzart (IP):	IP66/68 (3m;2h) /IP69		
Anschlüsse pro Pol:	1	Anschlussquerschnitt feindrähtig:	0,75 mm² - 2,5 mm²
		Weitere technische Daten, siehe facts & data.	

Buchse **Stecker**

Modular, gerade, mit Kontaktabdichtung

Codierfarbe	Anwendung	Polkennzeichnung	Buchse Bestell-Nr.	Stecker Bestell-Nr.
■ schwarz	250/400 V mit PE	1, 2, 3, 4/N, 5, 6, PE	9L.171.2353.1	9L.172.2353.1
■ lichtblau	250/400 V	1, 2, 3, 4/N, 5, 6, 7	9L.171.2353.9	9L.172.2353.9
■ türkisblau	250/400 V mit PE	L, N, PE, 1, 2, 3, 4	9L.171.2353.6	9L.172.2353.6

Buchse **Stecker**

Modular, gerade

Codierfarbe	Anwendung	Polkennzeichnung	Buchse Bestell-Nr.	Stecker Bestell-Nr.
■ schwarz	250/400 V mit PE	1, 2, 3, 4/N, 5, 6, PE	96.171.2353.1	96.172.2353.1
■ lichtblau	250/400 V	1, 2, 3, 4/N, 5, 6, 7	96.171.2353.9	96.172.2353.9
■ türkisblau	250/400 V mit PE	L, N, PE, 1, 2, 3, 4	96.171.2353.6	96.172.2353.6

RST25I3, STECKVERBINDER, 3-POLIG

SCHRAUBANSCHLUSS

TECHNISCHE DATEN			
Bemessungsstrom:	25 A	Anschlussquerschnitt feindrähtig:	0,75 mm² - 6 mm²
Schutzart (IP):	IP66/68 (3m;2h) /IP69	Anschlussquerschnitt eindrähtig:	0,75 mm² - 6 mm²
Anschlüsse pro Pol:	1	Weitere technische Daten, siehe facts & data.	
Verriegelbar:	selbstverriegelnd (mit Werkzeug lösbar)		

Buchse **Stecker**

gerade, für Leitungen Ø 6-10 mm

Codierfarbe	Anwendung	Polkennzeichnung	Buchse Bestell-Nr.	Stecker Bestell-Nr.
betongrau	250 V mit PE	L, N, PE	96.031.4054.3	96.032.4054.3

Buchse **Stecker**

gerade, für Leitungen Ø 10-14 mm

Codierfarbe	Anwendung	Polkennzeichnung	Buchse Bestell-Nr.	Stecker Bestell-Nr.
betongrau	250 V mit PE	L, N, PE	96.031.4154.3	96.032.4154.3

Buchse **Stecker**

gerade, für Leitungen Ø 13-18 mm

Codierfarbe	Anwendung	Polkennzeichnung	Buchse Bestell-Nr.	Stecker Bestell-Nr.
betongrau	250 V mit PE	L, N, PE	96.031.4554.3	96.032.4554.3

Buchse **Stecker**

gewinkelt 90°, für Leitungen Ø 6-10 mm

Codierfarbe	Anwendung	Polkennzeichnung	Buchse Bestell-Nr.	Stecker Bestell-Nr.
betongrau	250 V mit PE	L, N, PE	96.033.4054.3	96.034.4054.3

Buchse **Stecker**

gewinkelt 90°, für Leitungen Ø 10-14 mm

Codierfarbe	Anwendung	Polkennzeichnung	Buchse Bestell-Nr.	Stecker Bestell-Nr.
betongrau	250 V mit PE	L, N, PE	96.033.4154.3	96.034.4154.3

Buchse

Doppelanschluss, für Leitungen Ø 6-10 mm

Codierfarbe	Anwendung	Polkennzeichnung	Buchse Bestell-Nr.
betongrau	250 V mit PE	L, N, PE	96.031.4254.3*

*) Abweichende technische Daten, siehe facts & data.

Technische Änderungen vorbehalten

RST25I3, GERÄTEANSCHLUSS, M16, 3-POLIG

SCHRAUBANSCHLUSS

TECHNISCHE DATEN

Bemessungsstrom:	25 A	Anschlussquerschnitt feindrähtig:	0,75 mm² - 6 mm²
Schutzart (IP):	IP66/68 (3m;2h) /IP69	Anschlussquerschnitt eindrähtig:	0,75 mm² - 6 mm²
Anschlüsse pro Pol:	1	Weitere technische Daten, siehe facts & data.	
Verriegelbar:	selbstverriegelnd (mit Werkzeug lösbar)		

Buchse

Stecker

Modular, gerade

Codierfarbe	Anwendung	Polkennzeichnung	Buchse Bestell-Nr.	Stecker Bestell-Nr.
betongrau	250 V mit PE	L, N, PE	96.031.6154.3	96.032.6154.3

RST25I3, GERÄTEANSCHLUSS, M20, 3-POLIG

SCHRAUBANSCHLUSS

TECHNISCHE DATEN			
Bemessungsstrom:	25 A	Anschlussquerschnitt feindrähtig:	0,75 mm² - 6 mm²
Schutzart (IP):	IP66/68 (3m;2h) /IP69	Anschlussquerschnitt eindrähtig:	0,75 mm² - 6 mm²
Anschlüsse pro Pol:	1	Weitere technische Daten, siehe facts & data.	
Verriegelbar:	selbstverriegelnd (mit Werkzeug lösbar)		

Buchse **Stecker**

Modular, gerade			Buchse	Stecker
Codierfarbe	**Anwendung**	**Polkennzeichnung**	**Bestell-Nr.**	**Bestell-Nr.**
betongrau	250 V mit PE	L, N, PE	96.031.6054.3	96.032.6054.3

Buchse **Stecker**

Modular, gewinkelt 90°			Buchse	Stecker
Codierfarbe	**Anwendung**	**Polkennzeichnung**	**Bestell-Nr.**	**Bestell-Nr.**
betongrau	250 V mit PE	L, N, PE	96.033.6054.3	96.034.6054.3

Technische Änderungen vorbehalten

RST25I3, GERÄTEANSCHLUSS, M25, 3-POLIG

SCHRAUBANSCHLUSS

TECHNISCHE DATEN			
Bemessungsstrom:	25 A	Anschlussquerschnitt feindrähtig:	0,75 mm² - 6 mm²
Schutzart (IP):	IP66/68 (3m;2h) /IP69	Anschlussquerschnitt eindrähtig:	0,75 mm² - 6 mm²
Anschlüsse pro Pol:	1	Weitere technische Daten, siehe facts & data.	
Verriegelbar:	selbstverriegelnd (mit Werkzeug lösbar)		

Buchse **Stecker**

Standard, gerade

Codierfarbe	Anwendung	Polkennzeichnung	Buchse Bestell-Nr.	Stecker Bestell-Nr.
betongrau	250 V mit PE	L, N, PE	96.031.5054.3	96.032.5054.3

Buchse **Stecker**

Modular, gewinkelt 90°

Codierfarbe	Anwendung	Polkennzeichnung	Buchse Bestell-Nr.	Stecker Bestell-Nr.
betongrau	250 V mit PE	L, N, PE	96.033.6254.3	96.034.6254.3

RST25I3, KONFEKTIONIERTE LEITUNG, 3-POLIG

4 mm², 25 A

TECHNISCHE DATEN

Bemessungsstrom:	25 A	Bauart:	Kabelverschraubung
Schutzart (IP):	IP66/68 (3m;2h) /IP69	Weitere technische Daten, siehe facts & data.	
Verriegelbar:	selbstverriegelnd (mit Werkzeug lösbar)		

Verbindungsleitung, Buchse - Stecker

Farbe der Leitung:	
Codierfarbe:	betongrau
Anwendung:	250 V mit PE
Polkennzeichnung:	L, N, PE

Länge (m)	H07RN-F Halogenhaltig Bestell-Nr.	H05VV-F Halogenhaltig Eca Bestell-Nr.
	■ schwarz	■ schwarz
1	96.834.1030.3	96.834.1000.3
2	96.834.2030.3	96.834.2000.3
3	96.834.3030.3	96.834.3000.3
4	96.834.4030.3	96.834.4000.3

TECHNISCHE DATEN

Bemessungsstrom:	25 A	Leiterendenbehandlung:	ultraschallverdichtete Aderenden
Schutzart (IP):	IP66/68 (3m;2h) /IP69	Bauart:	Kabelverschraubung
Verriegelbar:	selbstverriegelnd (mit Werkzeug lösbar)	Weitere technische Daten, siehe facts & data.	

Anschlussleitung, Buchse - freies Ende

Farbe der Leitung:	
Codierfarbe:	betongrau
Anwendung:	250 V mit PE
Polkennzeichnung:	L, N, PE

Länge (m)	H07RN-F Halogenhaltig Bestell-Nr.	H05VV-F Halogenhaltig Eca Bestell-Nr.
	■ schwarz	■ schwarz
1	96.834.1033.3	96.834.1003.3
2	96.834.2033.3	96.834.2003.3
3	96.834.3033.3	96.834.3003.3
4	96.834.4033.3	96.834.4003.3

Technische Änderungen vorbehalten

RST25I3, KONFEKTIONIERTE LEITUNG, 3-POLIG

4 mm², 25 A

TECHNISCHE DATEN

Bemessungsstrom:	25 A	Leiterendenbehandlung:	ultraschallverdichtete Adenden
Schutzart (IP):	IP66/68 (3m;2h) /IP69		
Verriegelbar:	selbstverriegelnd (mit Werkzeug lösbar)	Bauart:	Kabelverschraubung

Weitere technische Daten, siehe facts & data.

Anschlussleitung, Stecker - freies Ende

Farbe der Leitung:	
Codierfarbe:	betongrau
Anwendung:	250 V mit PE
Polkennzeichnung:	L, N, PE

Länge (m)	H07RN-F Halogenhaltig Bestell-Nr.	H05VV-F Halogenhaltig Eca Bestell-Nr.
	■ schwarz	■ schwarz
1	96.834.1034.3	96.834.1004.3
2	96.834.2034.3	96.834.2004.3
3	96.834.3034.3	96.834.3004.3
4	96.834.4034.3	96.834.4004.3

RST25I5, STECKVERBINDER, 5-POLIG

SCHRAUBANSCHLUSS

TECHNISCHE DATEN

Bemessungsstrom:	25 A	Anschlussquerschnitt feindrähtig:	0,75 mm² - 4 mm²
Schutzart (IP):	IP66/68 (3m;2h) /IP69	Anschlussquerschnitt eindrähtig:	0,75 mm² - 4 mm²
Anschlüsse pro Pol:	1	Weitere technische Daten, siehe facts & data.	
Verriegelbar:	selbstverriegelnd (mit Werkzeug lösbar)		

Buchse **Stecker**

gerade, für Leitungen Ø 6-10 mm

Codierfarbe	Anwendung	Polkennzeichnung	Buchse Bestell-Nr.	Stecker Bestell-Nr.
betongrau	250/400 V mit PE	L, N, PE, 1, 2	96.051.4054.3	96.052.4054.3

Buchse **Stecker**

gerade, für Leitungen Ø 10-14 mm

Codierfarbe	Anwendung	Polkennzeichnung	Buchse Bestell-Nr.	Stecker Bestell-Nr.
betongrau	250/400 V mit PE	L, N, PE, 1, 2	96.051.4154.3	96.052.4154.3

Buchse **Stecker**

gerade, für Leitungen Ø 13-18 mm

Codierfarbe	Anwendung	Polkennzeichnung	Buchse Bestell-Nr.	Stecker Bestell-Nr.
betongrau	250/400 V mit PE	L, N, PE, 1, 2	96.051.4554.3	96.052.4554.3

TECHNISCHE DATEN

Bemessungsstrom:	25 A	Anschlussquerschnitt feindrähtig:	1,5 mm² - 6 mm²
Schutzart (IP):	IP66/68 (3m;2h) /IP69	Anschlussquerschnitt eindrähtig:	1,5 mm² - 4 mm²
Anschlüsse pro Pol:	1	Weitere technische Daten, siehe facts & data.	
Verriegelbar:	selbstverriegelnd (mit Werkzeug lösbar)		

Buchse **Stecker**

gerade, für Leitungen Ø 13-18 mm

Codierfarbe	Anwendung	Polkennzeichnung	Buchse Bestell-Nr.	Stecker Bestell-Nr.
betongrau	250/400 V mit PE	L, N, PE, 1, 2	99.575.0000.7	99.576.0000.7

*) Abweichende technische Daten, siehe facts & data.

RST25I5, STECKVERBINDER, 5-POLIG

SCHRAUBANSCHLUSS

TECHNISCHE DATEN			
Bemessungsstrom:	25 A	Anschlussquerschnitt feindrähtig:	0,75 mm² - 4 mm²
Schutzart (IP):	IP66/68 (3m;2h) /IP69	Anschlussquerschnitt eindrähtig:	0,75 mm² - 4 mm²
Anschlüsse pro Pol:	1	Weitere technische Daten, siehe facts & data.	
Verriegelbar:	selbstverriegelnd (mit Werkzeug lösbar)		

Buchse

Doppelanschluss, für Leitungen Ø 6-10 mm — **Buchse**

Codierfarbe	Anwendung	Polkennzeichnung	Bestell-Nr.
betongrau	250/400 V mit PE	L, N, PE, 1, 2	99.584.0000.7*

Buchse

Doppelanschluss, für Leitungen Ø 10-14 mm — **Buchse**

Codierfarbe	Anwendung	Polkennzeichnung	Bestell-Nr.
betongrau	250/400 V mit PE	L, N, PE, 1, 2	99.585.0000.7*

*) Abweichende technische Daten, siehe facts & data.

RST25I5, GERÄTEANSCHLUSS, M16, 5-POLIG

SCHRAUBANSCHLUSS

TECHNISCHE DATEN			
Bemessungsstrom:	25 A	Anschlussquerschnitt feindrähtig:	0,75 mm² - 4 mm²
Schutzart (IP):	IP66/68 (3m;2h) /IP69	Anschlussquerschnitt eindrähtig:	0,75 mm² - 4 mm²
Anschlüsse pro Pol:	1	Weitere technische Daten, siehe facts & data.	
Verriegelbar:	selbstverriegelnd (mit Werkzeug lösbar)		

Buchse

Stecker

Modular, gerade

Codierfarbe	Anwendung	Polkennzeichnung	Buchse Bestell-Nr.	Stecker Bestell-Nr.
betongrau	250/400 V mit PE	L, N, PE, 1, 2	96.051.6154.3	96.052.6154.3

Technische Änderungen vorbehalten

RST25I5, GERÄTEANSCHLUSS, M20, 5-POLIG

SCHRAUBANSCHLUSS

TECHNISCHE DATEN			
Bemessungsstrom:	25 A	Anschlussquerschnitt feindrähtig:	0,75 mm² - 4 mm²
Schutzart (IP):	IP66/68 (3m;2h) /IP69	Anschlussquerschnitt eindrähtig:	0,75 mm² - 4 mm²
Anschlüsse pro Pol:	1	Weitere technische Daten, siehe facts & data.	
Verriegelbar:	selbstverriegelnd (mit Werkzeug lösbar)		

Buchse **Stecker**

Modular, gerade

Codierfarbe	Anwendung	Polkennzeichnung	Buchse Bestell-Nr.	Stecker Bestell-Nr.
betongrau	250/400 V mit PE	L, N, PE, 1, 2	96.051.6054.3	96.052.6054.3

Buchse **Stecker**

Modular, gewinkelt 90°

Codierfarbe	Anwendung	Polkennzeichnung	Buchse Bestell-Nr.	Stecker Bestell-Nr.
betongrau	250/400 V mit PE	L, N, PE, 1, 2	96.053.6054.3	96.054.6054.3

RST25I5, GERÄTEANSCHLUSS, M25, 5-POLIG

SCHRAUBANSCHLUSS

TECHNISCHE DATEN

Bemessungsstrom:	25 A	Anschlussquerschnitt feindrähtig:	0,75 mm² - 4 mm²
Schutzart (IP):	IP66/68 (3m;2h) /IP69	Anschlussquerschnitt eindrähtig:	0,75 mm² - 4 mm²
Anschlüsse pro Pol:	1	Weitere technische Daten, siehe facts & data.	
Verriegelbar:	selbstverriegelnd (mit Werkzeug lösbar)		

Buchse **Stecker**

Standard, gerade

Codierfarbe	Anwendung	Polkennzeichnung	Buchse Bestell-Nr.	Stecker Bestell-Nr.
betongrau	250/400 V mit PE	L, N, PE, 1, 2	96.051.5054.3	96.052.5054.3

TECHNISCHE DATEN

Bemessungsstrom:	25 A	Anschlussquerschnitt feindrähtig:	1,5 mm² - 6 mm²
Schutzart (IP):	IP66/68 (3m;2h) /IP69	Anschlussquerschnitt eindrähtig:	1,5 mm² - 4 mm²
Anschlüsse pro Pol:	1	Weitere technische Daten, siehe facts & data.	
Verriegelbar:	selbstverriegelnd (mit Werkzeug lösbar)		

Buchse **Stecker**

Standard, gerade

Codierfarbe	Anwendung	Polkennzeichnung	Buchse Bestell-Nr.	Stecker Bestell-Nr.
betongrau	250/400 V mit PE	L, N, PE, 1, 2	99.577.0000.7	99.578.0000.7

TECHNISCHE DATEN

Bemessungsstrom:	25 A	Anschlussquerschnitt feindrähtig:	0,75 mm² - 4 mm²
Schutzart (IP):	IP66/68 (3m;2h) /IP69	Anschlussquerschnitt eindrähtig:	0,75 mm² - 4 mm²
Anschlüsse pro Pol:	1	Weitere technische Daten, siehe facts & data.	
Verriegelbar:	selbstverriegelnd (mit Werkzeug lösbar)		

Buchse **Stecker**

Modular, gewinkelt 90°

Codierfarbe	Anwendung	Polkennzeichnung	Buchse Bestell-Nr.	Stecker Bestell-Nr.
betongrau	250/400 V mit PE	L, N, PE, 1, 2	96.053.6254.3	96.054.6254.3

Technische Änderungen vorbehalten

RST25I5, KONFEKTIONIERTE LEITUNG, 5-POLIG

4 mm², 25 A

TECHNISCHE DATEN

Bemessungsstrom:	25 A	Bauart:	Kabelverschraubung
Schutzart (IP):	IP66/68 (3m;2h) /IP69	Weitere technische Daten, siehe facts & data.	
Verriegelbar:	selbstverriegelnd (mit Werkzeug lösbar)		

Verbindungsleitung, Buchse - Stecker

Farbe der Leitung:
Codierfarbe: betongrau
Anwendung: 250/400 V mit PE
Polkennzeichnung: L, N, PE, 1, 2

Länge (m)	H07RN-F Halogenhaltig Bestell-Nr.	H05VV-F Halogenhaltig Bestell-Nr.
	■ schwarz	■ schwarz
1	96.854.1030.3	96.854.1000.3
2	96.854.2030.3	96.854.2000.3
3	96.854.3030.3	96.854.3000.3
4	96.854.4030.3	96.854.4000.3

TECHNISCHE DATEN

Bemessungsstrom:	25 A	Leiterendenbehandlung:	ultraschallverdichtete Adenden
Schutzart (IP):	IP66/68 (3m;2h) /IP69	Bauart:	Kabelverschraubung
Verriegelbar:	selbstverriegelnd (mit Werkzeug lösbar)	Weitere technische Daten, siehe facts & data.	

Anschlussleitung, Buchse - freies Ende

Farbe der Leitung:
Codierfarbe: betongrau
Anwendung: 250/400 V mit PE
Polkennzeichnung: L, N, PE, 1, 2

Länge (m)	H07RN-F Halogenhaltig Bestell-Nr.	H05VV-F Halogenhaltig Bestell-Nr.
	■ schwarz	■ schwarz
1	96.854.1033.3	96.854.1003.3
2	96.854.2033.3	96.854.2003.3
3	96.854.3033.3	96.854.3003.3
4	96.854.4033.3	96.854.4003.3

RST25I5, KONFEKTIONIERTE LEITUNG, 5-POLIG

4 mm², 25 A

TECHNISCHE DATEN

Bemessungsstrom:	25 A	Leiterendenbehandlung:	ultraschallverdichtete Adenden
Schutzart (IP):	IP66/68 (3m;2h) /IP69		
Verriegelbar:	selbstverriegelnd (mit Werkzeug lösbar)	Bauart:	Kabelverschraubung

Weitere technische Daten, siehe facts & data.

Anschlussleitung, Stecker - freies Ende

Farbe der Leitung:	
Codierfarbe:	betongrau
Anwendung:	250/400 V mit PE
Polkennzeichnung:	L, N, PE, 1, 2

Länge (m)	H07RN-F Halogenhaltig Bestell-Nr.	H05VV-F Halogenhaltig Bestell-Nr.
	schwarz	schwarz
1	96.854.1034.3	96.854.1004.3
2	96.854.2034.3	96.854.2004.3
3	96.854.3034.3	96.854.3004.3
4	96.854.4034.3	96.854.4004.3

Technische Änderungen vorbehalten

RST20/25, ZUBEHÖR

Verschlussstück für 2-/3-polig, mit Verlierschutz, für Buchse

Farbe	Bestell-Nr.
■ schwarz	99.414.6205.2
□ lichtgrau	99.413.6205.2

Verschlussstück für 2-/3-polig, mit Verlierschutz, für Stecker

Farbe	Bestell-Nr.
■ schwarz	99.416.6205.2
□ lichtgrau	99.415.6205.2

Verschlussstück für 2-/3-polig, ohne Verlierschutz, für Buchse

Farbe	Bestell-Nr.
■ schwarz	Z5.564.4553.1
□ lichtgrau	Z5.564.4553.0

Verschlussstück für 2-/3-polig, ohne Verlierschutz, für Stecker

Farbe	Bestell-Nr.
■ schwarz	05.564.4453.1
□ lichtgrau	05.564.4453.0

Verschlussstück für 4-/5-polig, mit Verlierschutz, für Buchse

Farbe	Bestell-Nr.
■ schwarz	99.530.0000.7
□ lichtgrau	99.529.0000.7

Verschlussstück für 4-/5-polig, mit Verlierschutz, für Stecker

Farbe	Bestell-Nr.
■ schwarz	99.532.0000.7
□ lichtgrau	99.531.0000.7

Verschlussstück für 4-/5-polig, ohne Verlierschutz, für Buchse

Farbe	Bestell-Nr.
■ schwarz	Z5.565.9853.1
□ lichtgrau	Z5.565.9853.0

Technische Änderungen vorbehalten

RST20/25, ZUBEHÖR

Verschlussstück für 4-/5-polig, ohne Verlierschutz, für Stecker

Farbe	Bestell-Nr.
■ schwarz	05.565.9953.1
□ lichtgrau	05.565.9953.0

Verschlussstück für 6-/7-polig, mit Verlierschutz, für Buchse

Farbe	Bestell-Nr.
■ schwarz	99.589.0000.7

Verschlussstück für 6-/7-polig, mit Verlierschutz, für Stecker

Farbe	Bestell-Nr.
■ schwarz	99.591.0000.7

Verschlussstück für 6-/7-polig, ohne Verlierschutz, für Buchse

Farbe	Bestell-Nr.
■ schwarz	Z5.569.5253.1

Verschlussstück für 6-/7-polig, ohne Verlierschutz, für Stecker

Farbe	Bestell-Nr.
■ schwarz	Z5.569.5353.1

Verschlussstück für Maststeckdose, ohne Verlierschutz, für Buchse

Farbe	Bestell-Nr.
■ schwarz	Z5.564.4500.1

Befestigungsschnur für Verschlussstück

Bestell-Nr.
99.000.9950.6

RST20/25, ZUBEHÖR

Handentriegelung, für 2- bis 5-polig

Farbe	Bestell-Nr.
■ schwarz	05.564.8653.1
■ laubgrün	05.564.8653.7
■ betongrau	05.564.8653.3

Handentriegelung, für 6-/7-polig

Farbe	Bestell-Nr.
■ betongrau	06.562.8753.0

Handentriegelung, für Schrumpfschlauchvariante

Farbe	Bestell-Nr.
■ schwarz	05.565.8653.1
■ laubgrün	05.565.8653.7
■ betongrau	05.565.8653.3

Verriegelungsschieber - safety Clip

Farbe	Bestell-Nr.
■ schwarz	05.583.2900.1
■ betongrau	05.583.2900.3

Ersatzdichtung, Ø 6 - 10 mm

Farbe	Bestell-Nr.
■ schwarz	05.565.0400.0

Ersatzdichtung, Ø 10 - 14 mm

Farbe	Bestell-Nr.
■ schwarz	05.565.0500.0

Ersatzdichtung, Ø 13 - 18 mm

Farbe	Bestell-Nr.
■ schwarz	05.565.2600.0

Technische Änderungen vorbehalten

RST20/25, ZUBEHÖR

Montageplatte, für Steckverbinder, Doppelanschluss

Farbe	Bestell-Nr.
■ schwarz	01.006.1553.1
□ lichtgrau	01.006.1553.0

Crimpkontakte für 2-/3-polig, Buchse

Nennquerschnitt	Bestell-Nr.
1 mm²	02.122.9000.0
1,5 mm²	02.122.9100.0
2,5 mm²	02.122.9200.0
4 mm²	02.122.9300.0

Crimpkontakte für 2-/3-polig, Stecker

Nennquerschnitt	Bestell-Nr.
1 mm²	05.544.7800.0
1,5 mm²	05.544.7900.0
2,5 mm²	05.544.8000.0
4 mm²	05.545.4600.0

Crimpkontakte für 4-/5-polig, Buchse

Nennquerschnitt	Bestell-Nr.
1 mm²	02.125.5521.8
1,5 mm²	02.125.5621.8
2,5 mm²	02.125.5721.8
4 mm²	02.125.5821.8

Crimpkontakte für 4-/5-polig, Stecker

Nennquerschnitt	Bestell-Nr.
1 mm²	05.545.0021.8
1,5 mm²	05.545.0121.8
2,5 mm²	05.545.0221.8
4 mm²	05.545.0321.8

Crimpkontakte für 6-/7-polig, Buchse

Nennquerschnitt	Bestell-Nr.
1 mm²	02.127.1121.8
1,5 mm²	02.127.1221.8
2,5 mm²	02.127.1321.8

Crimpkontakte für 6-/7-polig, Stecker

Nennquerschnitt	Bestell-Nr.
1 mm²	05.546.3921.8
1,5 mm²	05.546.4021.8
2,5 mm²	05.546.4121.8

RST20/25, ZUBEHÖR

Crimpzange, Systemkoffer

Bestell-Nr.
95.101.0800.0

Crimpbacken B

Bestell-Nr.
05.502.2100.0

Kontaktaufnahme für Crimpzange

Farbe	Bestell-Nr.
■ schwarz	05.502.3600.0

Entriegelungswerkzeug, für Crimpkontakte

Bestell-Nr.
05.502.3500.0

Presswerkzeug, für Aderendhülse

Bestell-Nr.
95.101.1300.0

Aderendhülse, für RST20i3 Federkraftanschluss

Farbe	Nennquerschnitt	Bestell-Nr.
■ schwarz	1,5 mm^2	06.600.3927.0
rot	1 mm^2	06.600.3627.0
■ grau	0,75 mm^2	06.600.3727.0
□ weiß	0,5 mm^2	06.600.3827.0

Schraubendreher, für Federkraftanschluss

Bestell-Nr.
06.502.4300.0

Technische Änderungen vorbehalten

RST20/25, ZUBEHÖR

Schraubendreher

Bestell-Nr.
05.502.4000.0

Einbaurahmen, für Geräteanschlüsse M25

Farbe	Bestell-Nr.
☐ weiß	99.400.9999.7

Aufputzdose

Farbe	Bestell-Nr.
☐ weiß	99.404.9999.7

Distanzring für Geräteanschlüsse M25, mit Handbetätigung

Farbe	Bestell-Nr.
■ schwarz	05.568.8853.1

Distanzring für Geräteanschlüsse M25, Betätigung mit Schraubendreher

Farbe	Bestell-Nr.
■ schwarz	05.566.5253.1
☐ lichtgrau	05.566.5253.0

Brückungsstecker, für Serienschaltung

Farbe	Anwendung	Polkennzeichnung	Bestell-Nr.
■ signalbraun	~50/-120 V	1, 2	99.537.0000.7

Musterkoffer, RST20i2...i7

Bestell-Nr.
99.431.0000.0

RST20/25, ZUBEHÖR

Musterkoffer, RST20i3

Bestell-Nr.
99.429.0000.0

Musterkoffer, RST20i5

Bestell-Nr.
99.430.0000.0

Musterkoffer, RST20i7

Bestell-Nr.
99.439.0000.1

Musterset, ATEX RST20i3

Bestell-Nr.
99.663.0000.0

Musterset, ATEX RST20i5

Bestell-Nr.
99.664.0000.0

RST® CLASSIC ATEX

Die Steckverbinder für den Einsatz in gefährlichen Umgebungsbedingungen.

MERKMALE

+ 2- bis 5-polig
+ ATEX für Zone 2/22
+ Klassifizierung
  Ex II 3G Ex ec IIC T6 Gc
  Ex II 3D Ex tc IIIC T85 °C Dc

Technische Änderungen vorbehalten

RST20i2

Mechanische Codierung (Ansicht auf Steckgesicht Buchsenteil)	**schwarz**	**lichtgrau**	**kieselgrau**	**signalbraun**
Arbeitsspannung (Anwendung)	250 V	250 V	~50/-120 V	~50/-120 V
Polkennzeichnung	L, N	L, N	+, -	1, 2

RST20i3

Mechanische Codierung (Ansicht auf Steckgesicht Buchsenteil)	**schwarz**	**lichtgrau**	**lichtblau**	**signalbraun**
Arbeitsspannung (Anwendung)	250 V mit PE	250 V mit PE	250/400 V	~50/-120 V mit PE
Polkennzeichnung	L, N, PE	L, N, PE	1, 2, 3	1, 2, PE

RST20i4

Mechanische Codierung (Ansicht auf Steckgesicht Buchsenteil)	**schwarz**	**lichtgrau**	**signalbraun**
Arbeitsspannung (Anwendung)	250/400 V mit PE	250/400 V mit PE	~50/-120 V
Polkennzeichnung	1, 2, 3, PE	1, 2, 3, PE	1, 2, 3, 4

RST20i5

Mechanische Codierung (Ansicht auf Steckgesicht Buchsenteil)	**schwarz**	**lichtgrau**	**türkisblau**	**lichtblau**	**signalbraun**
Arbeitsspannung (Anwendung)	250/400 V mit PE	250/400 V mit PE	250 V mit PE	250/400 V	~50/-120 V
Polkennzeichnung	1, 2, 3, N, PE	1, 2, 3, N, PE	D1, D2, L, PE, N	1, 2, 3, 4, 5	1, 2, 3, 4, 5

RST20I2 ATEX, STECKVERBINDER, 2-POLIG

SCHRAUBANSCHLUSS

TECHNISCHE DATEN			
Bemessungsstrom:	20 A	Anschlussquerschnitt feindrähtig:	1,5 mm² - 4 mm²
Schutzart (IP):	IP66/68 (3m;2h) /IP69	Anschlussquerschnitt eindrähtig:	1,5 mm² - 4 mm²
Anschlüsse pro Pol:	1	Weitere technische Daten, siehe facts & data.	
Verriegelbar:	selbstverriegelnd (mit Werkzeug lösbar)		

Buchse **Stecker**

gerade, für Leitungen Ø 6-10 mm

Codierfarbe	Anwendung	Polkennzeichnung	Buchse Bestell-Nr.	Stecker Bestell-Nr.
■ schwarz	250 V	L, N	X6.021.4053.1	X6.022.4053.1
□ lichtgrau	250 V	L, N	X6.021.4053.0	X6.022.4053.0
■ kieselgrau	~50/-120 V	+, -	X6.021.4050.8	X6.022.4050.8
■ signalbraun	~50/-120 V	1, 2	X6.021.4051.4	X6.022.4051.4

Buchse **Stecker**

gerade, für Leitungen Ø 10-14 mm

Codierfarbe	Anwendung	Polkennzeichnung	Buchse Bestell-Nr.	Stecker Bestell-Nr.
■ schwarz	250 V	L, N	X6.021.4153.1	X6.022.4153.1
□ lichtgrau	250 V	L, N	X6.021.4153.0	X6.022.4153.0
■ kieselgrau	~50/-120 V	+, -	X6.021.4150.8	X6.022.4150.8
■ signalbraun	~50/-120 V	1, 2	X6.021.4151.4	X6.022.4151.4

Buchse

Doppelanschluss, für Leitungen Ø 6-10 mm

Codierfarbe	Anwendung	Polkennzeichnung	Buchse Bestell-Nr.
■ schwarz	250 V	L, N	X6.021.4253.1
□ lichtgrau	250 V	L, N	X6.021.4253.0
■ kieselgrau	~50/-120 V	+, -	X6.021.4250.8
■ signalbraun	~50/-120 V	1, 2	X6.021.4251.4

Buchse

Doppelanschluss, für Leitungen Ø 10-14 mm

Codierfarbe	Anwendung	Polkennzeichnung	Buchse Bestell-Nr.
■ schwarz	250 V	L, N	X6.021.4353.1
□ lichtgrau	250 V	L, N	X6.021.4353.0
■ kieselgrau	~50/-120 V	+, -	X6.021.4350.8
■ signalbraun	~50/-120 V	1, 2	X6.021.4351.4

Technische Änderungen vorbehalten

RST20I2 ATEX, STECKVERBINDER, 2-POLIG

FEDERKRAFTANSCHLUSS

TECHNISCHE DATEN

Bemessungsstrom:	20 A	Anschlussquerschnitt feindrähtig:	1,5 mm²
Schutzart (IP):	IP66/68 (3m;2h) /IP69	Anschlussquerschnitt eindrähtig:	1,5 mm² - 2,5 mm²
Anschlüsse pro Pol:	2	Weitere technische Daten, siehe facts & data.	
Verriegelbar:	selbstverriegelnd (mit Werkzeug lösbar)		

Buchse **Stecker**

gerade, für Leitungen Ø 6-10 mm			Buchse	Stecker
Codierfarbe	**Anwendung**	**Polkennzeichnung**	**Bestell-Nr.**	**Bestell-Nr.**
■ schwarz	250 V	L, N	X6.021.0053.1*	X6.022.0053.1*
□ lichtgrau	250 V	L, N	X6.021.0053.0*	X6.022.0053.0*
■ kieselgrau	~50/-120 V	+, -	X6.021.0050.8*	X6.022.0050.8*
■ signalbraun	~50/-120 V	1, 2	X6.021.0051.4*	X6.022.0051.4*

Buchse **Stecker**

gerade, für Leitungen Ø 10-14 mm			Buchse	Stecker
Codierfarbe	**Anwendung**	**Polkennzeichnung**	**Bestell-Nr.**	**Bestell-Nr.**
■ schwarz	250 V	L, N	X6.021.0153.1*	X6.022.0153.1*
□ lichtgrau	250 V	L, N	X6.021.0153.0*	X6.022.0153.0*
■ kieselgrau	~50/-120 V	+, -	X6.021.0150.8*	X6.022.0150.8*
■ signalbraun	~50/-120 V	1, 2	X6.021.0151.4*	X6.022.0151.4*

*) Abweichende technische Daten, siehe facts & data.

RST20I2 ATEX, GERÄTEANSCHLUSS, M20, 2-POLIG

SCHRAUBANSCHLUSS

TECHNISCHE DATEN			
Bemessungsstrom:	20 A	Anschlussquerschnitt feindrähtig:	1,5 mm² - 4 mm²
Schutzart (IP):	IP66/68 (3m;2h) /IP69		
Anschlüsse pro Pol:	1	Anschlussquerschnitt eindrähtig:	1,5 mm² - 4 mm²
Verriegelbar:	selbstverriegelnd (mit Werkzeug lösbar)	Weitere technische Daten, siehe facts & data.	

Buchse

Stecker

Modular, gerade			Buchse	Stecker
Codierfarbe	**Anwendung**	**Polkennzeichnung**	**Bestell-Nr.**	**Bestell-Nr.**
■ schwarz	250 V	L, N	X6.021.6053.1	X6.022.6053.1
□ lichtgrau	250 V	L, N	X6.021.6053.0	X6.022.6053.0
■ signalbraun	~50/-120 V	1, 2	X6.021.6051.4	X6.022.6051.4

FEDERKRAFTANSCHLUSS

TECHNISCHE DATEN			
Bemessungsstrom:	20 A	Anschlussquerschnitt feindrähtig:	1,5 mm²
Schutzart (IP):	IP66/68 (3m;2h) /IP69		
Anschlüsse pro Pol:	2	Anschlussquerschnitt eindrähtig:	1,5 mm² - 2,5 mm²
Verriegelbar:	selbstverriegelnd (mit Werkzeug lösbar)	Weitere technische Daten, siehe facts & data.	

Buchse

Stecker

Modular, gerade			Buchse	Stecker
Codierfarbe	**Anwendung**	**Polkennzeichnung**	**Bestell-Nr.**	**Bestell-Nr.**
■ schwarz	250 V	L, N	X6.021.2053.1*	X6.022.2053.1*
□ lichtgrau	250 V	L, N	X6.021.2053.0*	X6.022.2053.0*
■ signalbraun	~50/-120 V	1, 2	X6.021.2051.4*	X6.022.2051.4*

*) Abweichende technische Daten, siehe facts & data.

Technische Änderungen vorbehalten

RST20I2 ATEX, GERÄTEANSCHLUSS, M25, 2-POLIG

SCHRAUBANSCHLUSS

TECHNISCHE DATEN			
Bemessungsstrom:	20 A	Anschlussquerschnitt feindrähtig:	1,5 mm² - 4 mm²
Schutzart (IP):	IP66/68 (3m;2h) /IP69	Anschlussquerschnitt eindrähtig:	1,5 mm² - 4 mm²
Anschlüsse pro Pol:	1	Weitere technische Daten, siehe facts & data.	
Verriegelbar:	selbstverriegelnd (mit Werkzeug lösbar)		

Buchse

Stecker

Standard, gerade

Codierfarbe	Anwendung	Polkennzeichnung	Buchse Bestell-Nr.	Stecker Bestell-Nr.
■ schwarz	250 V	L, N	X6.021.5053.1	X6.022.5053.1
□ lichtgrau	250 V	L, N	X6.021.5053.0	X6.022.5053.0
■ signalbraun	~50/-120 V	1, 2	X6.021.5051.4	X6.022.5051.4

FEDERKRAFTANSCHLUSS

TECHNISCHE DATEN			
Bemessungsstrom:	20 A	Anschlussquerschnitt feindrähtig:	1,5 mm²
Schutzart (IP):	IP66/68 (3m;2h) /IP69	Anschlussquerschnitt eindrähtig:	1,5 mm² - 2,5 mm²
Anschlüsse pro Pol:	2	Weitere technische Daten, siehe facts & data.	
Verriegelbar:	selbstverriegelnd (mit Werkzeug lösbar)		

Buchse

Stecker

Standard, gerade

Codierfarbe	Anwendung	Polkennzeichnung	Buchse Bestell-Nr.	Stecker Bestell-Nr.
■ schwarz	250 V	L, N	X6.021.1053.1*	X6.022.1053.1*
□ lichtgrau	250 V	L, N	X6.021.1053.0*	X6.022.1053.0*
■ signalbraun	~50/-120 V	1, 2	X6.021.1051.4*	X6.022.1051.4*

*) Abweichende technische Daten, siehe facts & data.

RST20I3 ATEX, STECKVERBINDER, 3-POLIG

SCHRAUBANSCHLUSS

TECHNISCHE DATEN

Bemessungsstrom:	20 A	Anschlussquerschnitt feindrähtig:	1,5 mm² - 4 mm²
Schutzart (IP):	IP66/68 (3m;2h) /IP69	Anschlussquerschnitt eindrähtig:	1,5 mm² - 4 mm²
Anschlüsse pro Pol:	1	Weitere technische Daten, siehe facts & data.	
Verriegelbar:	selbstverriegelnd (mit Werkzeug lösbar)		

Buchse **Stecker**

gerade, für Leitungen Ø 6-10 mm

Codierfarbe	Anwendung	Polkennzeichnung	Buchse Bestell-Nr.	Stecker Bestell-Nr.
■ schwarz	250 V mit PE	L, N, PE	X6.031.4053.1	X6.032.4053.1
□ lichtgrau	250 V mit PE	L, N, PE	X6.031.4053.0	X6.032.4053.0
■ laubgrün	250/400 V mit PE	1, 2, PE	X6.031.4055.7	X6.032.4055.7
■ lichtblau	250/400 V	1, 2, 3	X6.031.4053.9	X6.032.4053.9
■ signalbraun	~50/-120 V mit PE	1, 2, PE	X6.031.4051.4	X6.032.4051.4

Buchse **Stecker**

gerade, für Leitungen Ø 10-14 mm

Codierfarbe	Anwendung	Polkennzeichnung	Buchse Bestell-Nr.	Stecker Bestell-Nr.
■ schwarz	250 V mit PE	L, N, PE	X6.031.4153.1	X6.032.4153.1
□ lichtgrau	250 V mit PE	L, N, PE	X6.031.4153.0	X6.032.4153.0
■ laubgrün	250/400 V mit PE	1, 2, PE	X6.031.4155.7	X6.032.4155.7
■ lichtblau	250/400 V	1, 2, 3	X6.031.4153.9	X6.032.4153.9
■ signalbraun	~50/-120 V mit PE	1, 2, PE	X6.031.4151.4	X6.032.4151.4

Buchse **Stecker**

gerade, für Leitungen Ø 13-18 mm

Codierfarbe	Anwendung	Polkennzeichnung	Buchse Bestell-Nr.	Stecker Bestell-Nr.
■ schwarz	250 V mit PE	L, N, PE	X6.031.4553.1	X6.032.4553.1

Buchse

gewinkelt 90°, für Leitungen Ø 6-10 mm

Codierfarbe	Anwendung	Polkennzeichnung	Buchse Bestell-Nr.
■ schwarz	250 V mit PE	L, N, PE	X6.033.4053.1

Buchse

Doppelanschluss, für Leitungen Ø 6-10 mm

Codierfarbe	Anwendung	Polkennzeichnung	Buchse Bestell-Nr.
■ schwarz	250 V mit PE	L, N, PE	X6.031.4253.1
□ lichtgrau	250 V mit PE	L, N, PE	X6.031.4253.0
■ laubgrün	250/400 V mit PE	1, 2, PE	X6.031.4255.7
■ lichtblau	250/400 V	1, 2, 3	X6.031.4253.9
■ signalbraun	~50/-120 V mit PE	1, 2, PE	X6.031.4251.4

Buchse

Doppelanschluss, für Leitungen Ø 10-14 mm

Codierfarbe	Anwendung	Polkennzeichnung	Buchse Bestell-Nr.
■ schwarz	250 V mit PE	L, N, PE	X6.031.4353.1
□ lichtgrau	250 V mit PE	L, N, PE	X6.031.4353.0
■ laubgrün	250/400 V mit PE	1, 2, PE	X6.031.4355.7
■ lichtblau	250/400 V	1, 2, 3	X6.031.4353.9
■ signalbraun	~50/-120 V mit PE	1, 2, PE	X6.031.4351.4

Technische Änderungen vorbehalten

RST20I3 ATEX, STECKVERBINDER, 3-POLIG

FEDERKRAFTANSCHLUSS

TECHNISCHE DATEN

Bemessungsstrom:	20 A	Anschlussquerschnitt feindrähtig:	1,5 mm²
Schutzart (IP):	IP66/68 (3m;2h) /IP69	Anschlussquerschnitt eindrähtig:	1,5 mm² - 2,5 mm²
Anschlüsse pro Pol:	2	Weitere technische Daten, siehe facts & data.	
Verriegelbar:	selbstverriegelnd (mit Werkzeug lösbar)		

Buchse **Stecker**

gerade, für Leitungen Ø 6-10 mm			Buchse	Stecker
Codierfarbe	**Anwendung**	**Polkennzeichnung**	**Bestell-Nr.**	**Bestell-Nr.**
■ schwarz	250 V mit PE	L, N, PE	X6.031.0053.1*	X6.032.0053.1*
□ lichtgrau	250 V mit PE	L, N, PE	X6.031.0053.0*	X6.032.0053.0*
■ laubgrün	250/400 V mit PE	1, 2, PE	X6.031.0055.7*	X6.032.0055.7*
■ lichtblau	250/400 V	1, 2, 3	X6.031.0053.9*	X6.032.0053.9*
■ signalbraun	~50/-120 V mit PE	1, 2, PE	X6.031.0051.4*	X6.032.0051.4*

Buchse **Stecker**

gerade, für Leitungen Ø 10-14 mm			Buchse	Stecker
Codierfarbe	**Anwendung**	**Polkennzeichnung**	**Bestell-Nr.**	**Bestell-Nr.**
■ schwarz	250 V mit PE	L, N, PE	X6.031.0153.1*	X6.032.0153.1*
□ lichtgrau	250 V mit PE	L, N, PE	X6.031.0153.0*	X6.032.0153.0*
■ laubgrün	250/400 V mit PE	1, 2, PE	X6.031.0155.7*	X6.032.0155.7*
■ lichtblau	250/400 V	1, 2, 3	X6.031.0153.9*	X6.032.0153.9*
■ signalbraun	~50/-120 V mit PE	1, 2, PE	X6.031.0151.4*	X6.032.0151.4*

*) Abweichende technische Daten, siehe facts & data.

RST20I3 ATEX, GERÄTEANSCHLUSS, M20, 3-POLIG

SCHRAUBANSCHLUSS

TECHNISCHE DATEN

Bemessungsstrom:	20 A	Anschlussquerschnitt feindrähtig:	1,5 mm² - 4 mm²
Schutzart (IP):	IP66/68 (3m;2h) /IP69	Anschlussquerschnitt eindrähtig:	1,5 mm² - 4 mm²
Anschlüsse pro Pol:	1	Weitere technische Daten, siehe facts & data.	
Verriegelbar:	selbstverriegelnd (mit Werkzeug lösbar)		

Buchse

Stecker

Modular, gerade			Buchse	Stecker
Codierfarbe	**Anwendung**	**Polkennzeichnung**	**Bestell-Nr.**	**Bestell-Nr.**
■ schwarz	250 V mit PE	L, N, PE	X6.031.6053.1	X6.032.6053.1
□ lichtgrau	250 V mit PE	L, N, PE	X6.031.6053.0	X6.032.6053.0
■ laubgrün	250/400 V mit PE	1, 2, PE	X6.031.6055.7	X6.032.6055.7
■ signalbraun	~50/-120 V mit PE	1, 2, PE	X6.031.6051.4	X6.032.6051.4

FEDERKRAFTANSCHLUSS

TECHNISCHE DATEN

Bemessungsstrom:	20 A	Anschlussquerschnitt feindrähtig:	1,5 mm²
Schutzart (IP):	IP66/68 (3m;2h) /IP69	Anschlussquerschnitt eindrähtig:	1,5 mm² - 2,5 mm²
Anschlüsse pro Pol:	2	Weitere technische Daten, siehe facts & data.	
Verriegelbar:	selbstverriegelnd (mit Werkzeug lösbar)		

Buchse

Stecker

Modular, gerade			Buchse	Stecker
Codierfarbe	**Anwendung**	**Polkennzeichnung**	**Bestell-Nr.**	**Bestell-Nr.**
■ schwarz	250 V mit PE	L, N, PE	X6.031.2053.1*	X6.032.2053.1*
□ lichtgrau	250 V mit PE	L, N, PE	X6.031.2053.0*	X6.032.2053.0*
■ laubgrün	250/400 V mit PE	1, 2, PE	X6.031.2055.7*	X6.032.2055.7*
■ signalbraun	~50/-120 V mit PE	1, 2, PE	X6.031.2051.4*	X6.032.2051.4*

*) Abweichende technische Daten, siehe facts & data.

Technische Änderungen vorbehalten

RST20I3 ATEX, GERÄTEANSCHLUSS, M25, 3-POLIG

SCHRAUBANSCHLUSS

TECHNISCHE DATEN			
Bemessungsstrom:	20 A	Anschlussquerschnitt feindrähtig:	1,5 mm² - 4 mm²
Schutzart (IP):	IP66/68 (3m;2h) /IP69	Anschlussquerschnitt eindrähtig:	1,5 mm² - 4 mm²
Anschlüsse pro Pol:	1	Weitere technische Daten, siehe facts & data.	
Verriegelbar:	selbstverriegelnd (mit Werkzeug lösbar)		

Buchse **Stecker**

Standard, gerade

Codierfarbe	Anwendung	Polkennzeichnung	Buchse Bestell-Nr.	Stecker Bestell-Nr.
■ schwarz	250 V mit PE	L, N, PE	X6.031.5053.1	X6.032.5053.1
□ lichtgrau	250 V mit PE	L, N, PE	X6.031.5053.0	X6.032.5053.0
■ laubgrün	250/400 V mit PE	1, 2, PE	X6.031.5055.7	X6.032.5055.7
■ signalbraun	~50/-120 V mit PE	1, 2, PE	X6.031.5051.4	X6.032.5051.4

Buchse **Stecker**

Modular, gewinkelt 90°

Codierfarbe	Anwendung	Polkennzeichnung	Buchse Bestell-Nr.	Stecker Bestell-Nr.
■ schwarz	250 V mit PE	L, N, PE	X6.033.6253.1	X6.034.6253.1

FEDERKRAFTANSCHLUSS

TECHNISCHE DATEN			
Bemessungsstrom:	20 A	Anschlussquerschnitt feindrähtig:	1,5 mm²
Schutzart (IP):	IP66/68 (3m;2h) /IP69	Anschlussquerschnitt eindrähtig:	1,5 mm² - 2,5 mm²
Anschlüsse pro Pol:	2	Weitere technische Daten, siehe facts & data.	
Verriegelbar:	selbstverriegelnd (mit Werkzeug lösbar)		

Buchse **Stecker**

Standard, gerade

Codierfarbe	Anwendung	Polkennzeichnung	Buchse Bestell-Nr.	Stecker Bestell-Nr.
■ schwarz	250 V mit PE	L, N, PE	X6.031.1053.1*	X6.032.1053.1*
□ lichtgrau	250 V mit PE	L, N, PE	X6.031.1053.0*	X6.032.1053.0*
■ laubgrün	250/400 V mit PE	1, 2, PE	X6.031.1055.7*	X6.032.1055.7*
■ signalbraun	~50/-120 V mit PE	1, 2, PE	X6.031.1051.4*	X6.032.1051.4*

*) Abweichende technische Daten, siehe facts & data.

RST20I3 ATEX, VERTEILER, 3-POLIG

TECHNISCHE DATEN			
Bemessungsstrom:	20 A	Verriegelbar:	selbstverriegelnd (mit Werkzeug lösbar)
Schutzart (IP):	IP66/68 (3m;2h) /IP69		
		Weitere technische Daten, siehe facts & data.	

Verteilerblock 1E / 3A, Parallelschaltung, mit Befestigungsmöglichkeit

Codierfarbe	Anwendung	Polkennzeichnung	Bestell-Nr.
■ schwarz	250 V mit PE	L, N, PE	X6.030.0153.1

Technische Änderungen vorbehalten

RST20I4 ATEX, STECKVERBINDER, 4-POLIG

SCHRAUBANSCHLUSS

TECHNISCHE DATEN

Bemessungsstrom:	20 A	Anschlussquerschnitt feindrähtig:	1,5 mm² - 2,5 mm²
Schutzart (IP):	IP66/68 (3m;2h) /IP69	Anschlussquerschnitt eindrähtig:	1,5 mm² - 2,5 mm²
Anschlüsse pro Pol:	1		
Verriegelbar:	selbstverriegelnd (mit Werkzeug lösbar)		

Weitere technische Daten, siehe facts & data.

Buchse **Stecker**

gerade, für Leitungen Ø 6-10 mm

Codierfarbe	Anwendung	Polkennzeichnung	Buchse Bestell-Nr.	Stecker Bestell-Nr.
■ schwarz	250/400 V mit PE	1, 2, 3, PE	X6.041.4053.1	X6.042.4053.1
□ lichtgrau	250/400 V mit PE	1, 2, 3, PE	X6.041.4053.0	X6.042.4053.0

Buchse **Stecker**

gerade, für Leitungen Ø 10-14 mm

Codierfarbe	Anwendung	Polkennzeichnung	Buchse Bestell-Nr.	Stecker Bestell-Nr.
■ schwarz	250/400 V mit PE	1, 2, 3, PE	X6.041.4153.1	X6.042.4153.1
□ lichtgrau	250/400 V mit PE	1, 2, 3, PE	X6.041.4153.0	X6.042.4153.0

Technische Änderungen vorbehalten

RST20I4 ATEX, GERÄTEANSCHLUSS, M20, 4-POLIG

SCHRAUBANSCHLUSS

TECHNISCHE DATEN			
Bemessungsstrom:	20 A	Anschlussquerschnitt feindrähtig:	1,5 mm² - 2,5 mm²
Schutzart (IP):	IP66/68 (3m;2h) /IP69	Anschlussquerschnitt eindrähtig:	1,5 mm² - 2,5 mm²
Anschlüsse pro Pol:	1	Weitere technische Daten, siehe facts & data.	
Verriegelbar:	selbstverriegelnd (mit Werkzeug lösbar)		

Buchse

Stecker

Modular, gerade

Codierfarbe	Anwendung	Polkennzeichnung	Buchse Bestell-Nr.	Stecker Bestell-Nr.
■ schwarz	250/400 V mit PE	1, 2, 3, PE	X6.041.6053.1	X6.042.6053.1
□ lichtgrau	250/400 V mit PE	1, 2, 3, PE	X6.041.6053.0	X6.042.6053.0

RST20I4 ATEX, GERÄTEANSCHLUSS, M25, 4-POLIG

SCHRAUBANSCHLUSS

TECHNISCHE DATEN			
Bemessungsstrom:	20 A	Anschlussquerschnitt feindrähtig:	1,5 mm² - 2,5 mm²
Schutzart (IP):	IP66/68 (3m;2h) /IP69	Anschlussquerschnitt eindrähtig:	1,5 mm² - 2,5 mm²
Anschlüsse pro Pol:	1	Weitere technische Daten, siehe facts & data.	
Verriegelbar:	selbstverriegelnd (mit Werkzeug lösbar)		

Buchse

Stecker

Standard, gerade

Codierfarbe	Anwendung	Polkennzeichnung	Buchse Bestell-Nr.	Stecker Bestell-Nr.
■ schwarz	250/400 V mit PE	1, 2, 3, PE	X6.041.5053.1	X6.042.5053.1
□ lichtgrau	250/400 V mit PE	1, 2, 3, PE	X6.041.5053.0	X6.042.5053.0
■ signalbraun	~50/-120 V	1, 2, 3, 4	X6.041.5051.4	X6.042.5051.4

Technische Änderungen vorbehalten

RST20I5 ATEX, STECKVERBINDER, 5-POLIG

SCHRAUBANSCHLUSS

TECHNISCHE DATEN

Bemessungsstrom:	20 A	Anschlussquerschnitt feindrähtig:	1,5 mm² - 2,5 mm²
Schutzart (IP):	IP66/68 (3m;2h) /IP69	Anschlussquerschnitt eindrähtig:	1,5 mm² - 2,5 mm²
Anschlüsse pro Pol:	1	Weitere technische Daten, siehe facts & data.	
Verriegelbar:	selbstverriegelnd (mit Werkzeug lösbar)		

Buchse **Stecker**

gerade, für Leitungen Ø 6-10 mm

Codierfarbe	Anwendung	Polkennzeichnung	Buchse Bestell-Nr.	Stecker Bestell-Nr.
■ schwarz	250/400 V mit PE	1, 2, 3, N, PE	X6.051.4053.1	X6.052.4053.1
□ lichtgrau	250/400 V mit PE	1, 2, 3, N, PE	X6.051.4053.0	X6.052.4053.0
■ lichtblau	250/400 V	1, 2, 3, 4, 5	X6.051.4053.9	X6.052.4053.9
■ türkisblau	250 V mit PE	D1, D2, L, PE, N	X6.051.4053.6	X6.052.4053.6
■ signalbraun	~50/-120 V	1, 2, 3, 4, 5	X6.051.4051.4	X6.052.4051.4

Buchse **Stecker**

gerade, für Leitungen Ø 10-14 mm

Codierfarbe	Anwendung	Polkennzeichnung	Buchse Bestell-Nr.	Stecker Bestell-Nr.
■ schwarz	250/400 V mit PE	1, 2, 3, N, PE	X6.051.4153.1	X6.052.4153.1
□ lichtgrau	250/400 V mit PE	1, 2, 3, N, PE	X6.051.4153.0	X6.052.4153.0
■ lichtblau	250/400 V	1, 2, 3, 4, 5	X6.051.4153.9	X6.052.4153.9
■ türkisblau	250 V mit PE	D1, D2, L, PE, N	X6.051.4153.6	X6.052.4153.6
■ signalbraun	~50/-120 V	1, 2, 3, 4, 5	X6.051.4151.4	X6.052.4151.4

Buchse **Stecker**

gerade, für Leitungen Ø 13-18 mm

Codierfarbe	Anwendung	Polkennzeichnung	Buchse Bestell-Nr.	Stecker Bestell-Nr.
■ schwarz	250/400 V mit PE	1, 2, 3, N, PE	X6.051.4553.1	X6.052.4553.1

Buchse

Doppelanschluss, für Leitungen Ø 10-14 mm

Codierfarbe	Anwendung	Polkennzeichnung	Buchse Bestell-Nr.
□ lichtgrau	250/400 V mit PE	1, 2, 3, N, PE	X6.051.4353.0

Technische Änderungen vorbehalten

RST20I5 ATEX, GERÄTEANSCHLUSS, M20, 5-POLIG

SCHRAUBANSCHLUSS

TECHNISCHE DATEN			
Bemessungsstrom:	20 A	Anschlussquerschnitt feindrähtig:	1,5 mm² - 2,5 mm²
Schutzart (IP):	IP66/68 (3m;2h) /IP69	Anschlussquerschnitt eindrähtig:	1,5 mm² - 2,5 mm²
Anschlüsse pro Pol:	1	Weitere technische Daten, siehe facts & data.	
Verriegelbar:	selbstverriegelnd (mit Werkzeug lösbar)		

Buchse **Stecker**

Modular, gerade

Codierfarbe	Anwendung	Polkennzeichnung	Buchse Bestell-Nr.	Stecker Bestell-Nr.
■ schwarz	250/400 V mit PE	1, 2, 3, N, PE	X6.051.6053.1	X6.052.6053.1
□ lichtgrau	250/400 V mit PE	1, 2, 3, N, PE	X6.051.6053.0	X6.052.6053.0
■ türkisblau	250 V mit PE	D1, D2, L, PE, N	X6.051.6053.6	X6.052.6053.6
■ signalbraun	~50/-120 V	1, 2, 3, 4, 5	X6.051.6051.4	X6.052.6051.4

Buchse

Modular, gewinkelt 90°

Codierfarbe	Anwendung	Polkennzeichnung	Buchse Bestell-Nr.
■ schwarz	250/400 V mit PE	1, 2, 3, N, PE	X6.053.6053.1

RST20I5 ATEX, GERÄTEANSCHLUSS, M25, 5-POLIG

SCHRAUBANSCHLUSS

TECHNISCHE DATEN			
Bemessungsstrom:	20 A	Anschlussquerschnitt feindrähtig:	1,5 mm² - 2,5 mm²
Schutzart (IP):	IP66/68 (3m;2h) /IP69	Anschlussquerschnitt eindrähtig:	1,5 mm² - 2,5 mm²
Anschlüsse pro Pol:	1	Weitere technische Daten, siehe facts & data.	
Verriegelbar:	selbstverriegelnd (mit Werkzeug lösbar)		

Buchse

Stecker

Standard, gerade

Codierfarbe	Anwendung	Polkennzeichnung	Buchse Bestell-Nr.	Stecker Bestell-Nr.
■ schwarz	250/400 V mit PE	1, 2, 3, N, PE	X6.051.5053.1	X6.052.5053.1
□ lichtgrau	250/400 V mit PE	1, 2, 3, N, PE	X6.051.5053.0	X6.052.5053.0
■ lichtblau	250/400 V	1, 2, 3, 4, 5	X6.051.5053.9	X6.052.5053.9
■ türkisblau	250 V mit PE	D1, D2, L, PE, N	X6.051.5053.6	X6.052.5053.6
■ signalbraun	~50/-120 V	1, 2, 3, 4, 5	X6.051.5051.4	X6.052.5051.4

Stecker

Modular, gerade

Codierfarbe	Anwendung	Polkennzeichnung	Stecker Bestell-Nr.
■ türkisblau	250 V mit PE	D1, D2, L, PE, N	X6.052.6253.6

Technische Änderungen vorbehalten

RST® POWER

Die stromstarken Steckverbinder für große Querschnitte.

MERKMALE

+ 4- und 5-polig
+ 50 A Bemessungsstrom
+ Mechanische Codierung

Technische Änderungen vorbehalten

RST50i4

Mechanische Codierung (Ansicht auf Steckgesicht Buchsenteil)	**schwarz**
Arbeitsspannung (Anwendung)	250/400 V mit PE
Polkennzeichnung	1 ,2, 3, PE

RST50i5

Mechanische Codierung (Ansicht auf Steckgesicht Buchsenteil)	**schwarz**
Arbeitsspannung (Anwendung)	250/400 V mit PE
Polkennzeichnung	1, 2, 3, N, PE

RST50I4, STECKVERBINDER, 4-POLIG

SCHRAUBANSCHLUSS

TECHNISCHE DATEN

Bemessungsstrom:	50 A	Anschlussquerschnitt feindrähtig:	4 mm² - 16 mm²
Schutzart (IP):	IP66/67/69	Anschlussquerschnitt eindrähtig:	4 mm² - 6 mm²
Anschlüsse pro Pol:	1		
Verriegelbar:	ja		

Weitere technische Daten, siehe facts & data.

Buchse **Stecker**

gerade, für Leitungen Ø 15-25 mm

Codierfarbe	Anwendung	Polkennzeichnung	Buchse Bestell-Nr.	Stecker Bestell-Nr.
■ schwarz	250/400 V mit PE	1, 2, 3, PE	97.041.4053.1	97.042.4053.1

Buchse **Stecker**

gerade, für Leitungen Ø 20-32 mm

Codierfarbe	Anwendung	Polkennzeichnung	Buchse Bestell-Nr.	Stecker Bestell-Nr.
■ schwarz	250/400 V mit PE	1, 2, 3, PE	97.041.4253.1	97.042.4253.1

Technische Änderungen vorbehalten

RST50I4, GERÄTEANSCHLUSS, M32, 4-POLIG

SCHRAUBANSCHLUSS

TECHNISCHE DATEN			
Bemessungsstrom:	50 A	Anschlussquerschnitt feindrähtig:	4 mm² - 16 mm²
Schutzart (IP):	IP66/67/69	Anschlussquerschnitt eindrähtig:	4 mm² - 16 mm²
Anschlüsse pro Pol:	1		
Verriegelbar:	ja		

Weitere technische Daten, siehe facts & data.

Buchse **Stecker**

Standard, gerade, mit Lagefixierungsnocken

Codierfarbe	Anwendung	Polkennzeichnung	Buchse Bestell-Nr.	Stecker Bestell-Nr.
■ schwarz	250/400 V mit PE	1, 2, 3, PE	97.041.5553.1	97.042.5553.1

Buchse **Stecker**

Standard, gerade, ohne Lagefixierungsnocken

Codierfarbe	Anwendung	Polkennzeichnung	Buchse Bestell-Nr.	Stecker Bestell-Nr.
■ schwarz	250/400 V mit PE	1, 2, 3, PE	97.041.5053.1	97.042.5053.1

RST50I5, STECKVERBINDER, 5-POLIG

SCHRAUBANSCHLUSS

TECHNISCHE DATEN			
Bemessungsstrom:	50 A	Anschlussquerschnitt feindrähtig:	4 mm² - 16 mm²
Schutzart (IP):	IP66/67/69	Anschlussquerschnitt eindrähtig:	4 mm² - 6 mm²
Anschlüsse pro Pol:	1		
Verriegelbar:	ja		

Weitere technische Daten, siehe facts & data.

Buchse **Stecker**

gerade, für Leitungen Ø 15-25 mm

Codierfarbe	Anwendung	Polkennzeichnung	Buchse Bestell-Nr.	Stecker Bestell-Nr.
■ schwarz	250/400 V mit PE	1, 2, 3, N, PE	97.051.4053.1	97.052.4053.1

Buchse **Stecker**

gerade, für Leitungen Ø 20-32 mm

Codierfarbe	Anwendung	Polkennzeichnung	Buchse Bestell-Nr.	Stecker Bestell-Nr.
■ schwarz	250/400 V mit PE	1, 2, 3, N, PE	97.051.4253.1	97.052.4253.1

Technische Änderungen vorbehalten

RST50I5, GERÄTEANSCHLUSS, M32, 5-POLIG

SCHRAUBANSCHLUSS

TECHNISCHE DATEN			
Bemessungsstrom:	50 A	Anschlussquerschnitt feindrähtig:	4 mm² - 16 mm²
Schutzart (IP):	IP66/67/69	Anschlussquerschnitt eindrähtig:	4 mm² - 16 mm²
Anschlüsse pro Pol:	1		
Verriegelbar:	ja		

Weitere technische Daten, siehe facts & data.

Buchse **Stecker**

Standard, gerade, mit Lagefixierungsnocken			Buchse	Stecker
Codierfarbe	**Anwendung**	**Polkennzeichnung**	**Bestell-Nr.**	**Bestell-Nr.**
■ schwarz	250/400 V mit PE	1, 2, 3, N, PE	97.051.5553.1	97.052.5553.1

Buchse **Stecker**

Standard, gerade, ohne Lagefixierungsnocken			Buchse	Stecker
Codierfarbe	**Anwendung**	**Polkennzeichnung**	**Bestell-Nr.**	**Bestell-Nr.**
■ schwarz	250/400 V mit PE	1, 2, 3, N, PE	97.051.5053.1	97.052.5053.1

RST50, ZUBEHÖR

Verschlussstück für Buchse und Stecker

Farbe	Bestell-Nr.
■ schwarz	Z5.567.5653.0

Musterkoffer, RST50i5

Bestell-Nr.
99.628.0000.0

Technische Änderungen vorbehalten

FACTS & DATA

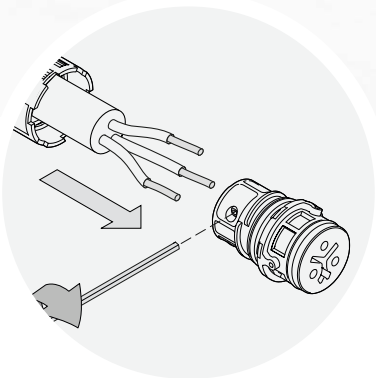

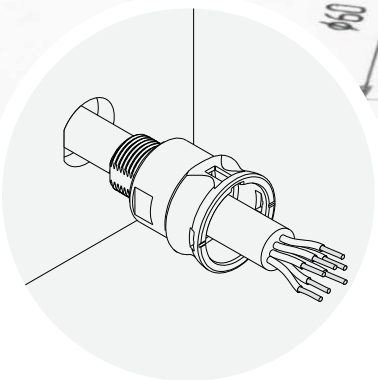

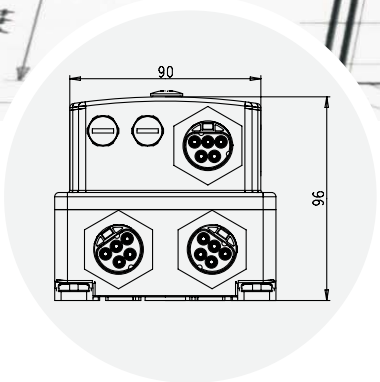

Allgemeine Hinweise	**206**
Allgemeine Technische Daten	**208**
Technische Daten + Hinweise	
RST® MICRO	**212**
RST® MINI	**218**
RST® CLASSIC	**228**
RST® CLASSIC ATEX	**229**
RST® POWER	**238**
RST® Verteiler	**244**

ALLGEMEINE HINWEISE

Sicherheitshinweise

- Alle Komponenten dürfen nur von geschulten Elektrofachkräften installiert, in Betrieb genommen und gewartet werden.
- Beachten Sie die jeweiligen länderspezifischen Installationsvorschriften.
- Installationssteckverbindersysteme sind kein Ersatz für nationale Stecker-/Steckdosensysteme für den Hausgebrauch.
- Die Steckverbinder sind nicht zur Stromunterbrechung geeignet.
  Trennen oder Stecken Sie die Verbindung niemals unter Last.
- Steckverbinder mit unterschiedlichen Spannungen dürfen nicht verbunden werden.
- Eine gefahrbringende Verwechselbarkeit mit Installationssteckverbindersystemen anderer Hersteller wird nicht automatisch durch die Übereinstimmung mit der DIN VDE 0606 T200 oder der IEC 61535 ausgeschlossen.

Installationshinweise

- Spannungsführendes Teil muss nach Vorschrift ein Buchsenteil sein.
  Aufbau einer Ringleitung bei normgerechter Ausführung somit nicht möglich.
- Die Steckverbinder müssen durch weitere Maßnahmen vor Biegekräften geschützt werden (z. B. keine Lasten an Kabel hängen; Kabelaufwicklungen nicht freihängend etc.).
- Horizontale Einbaulage wählen, um ein Abfließen des Wassers zu gewährleisten. Gemäß der Errichtungsvorschrift IEC 60364-5-52 (DIN VDE 0100-522.3) müssen Kabel- und Leitungsanlagen so ausgelegt werden, dass kein Schaden durch das Eindringen von Wasser hervorgerufen wird.
- Kabel- und Leitungsanlagen müssen der erforderlichen Schutzart entsprechen. Wenn sich Wasser ansammeln oder Kondensation von Wasser auftreten kann, müssen Vorkehrungen für die Wasserabführung getroffen werden. Dies gilt insbesondere für die Dichtstellen im Zugentlastungsbereich.
- Bei einem möglichen Abrieb (flexible Installationen) muss ein Verschleiß der konfektionierten Leitung einkalkuliert und kontrolliert werden.
- Vermeidung des Abknickens der Leitung im Zugentlastungsbereich.
  Mindestbiegeradien müssen eingehalten werden.
- Abfangen mechanischer Biegebewegungen im Zugentlastungsbereich durch geeignete Maßnahmen (z. B. Leitungsschellen).
- Bei Steckverbindern mit Kontaktabdichtungen: Nur ein Bauteil mit Kontaktabdichtung verwenden, entweder Stecker- oder Buchsenteil.
- Um die Einhaltung der IP-Schutzart gewährleisten zu können, müssen an allen nicht belegten Stecker- oder Buchsenteilen Verschlussstücke (Zubehör) montiert werden.
- Die Errichtungsvorschrift IEC 60364-5-52 (VDE 0100-520) ist einzuhalten.

ALLGEMEINE HINWEISE

Weitere wichtige Hinweise

- Berührungsschutz spannungsführender Teile generell gewährleistet, auch im ungesteckten Zustand.
- Bei Steckverbindern mit Schutzleiter: Die Steckverbinder sind so konstruiert, dass der Schutzleiterkontakt immer voreilend ist.
- Alle Komponenten sind miteinander verriegelbar.
- Die Kontakte sind gegen Zugbelastung am Kabel gesichert. Bei außerplanmäßig hohem Zug auf die Steckverbindung löst sich diese, um ein gefährliches Herausziehen der Leiter aus den Kontaktstellen zu vermeiden (ausgenommen RST® POWER).
- Für einen permanenten Betrieb unter Wasser, ist das Steckverbindersystem nicht ausgelegt.
  Ein außerplanmäßiges Untertauchen ist jedoch innerhalb der Spezifikation möglich.
- Eine direkte Erdverlegung der Systemkomponenten ist nicht vorgesehen. Unter Berücksichtigung der IEC 60364-5-52 (VDE 0100-520) müssen Steckverbinder mit einem geeigneten zusätzlichen Schutz versehen werden und zur Besichtigung, Prüfung und Wartung zugänglich sein.
- Nur polrichtig steckbar; 1-polig nicht kontaktierbar.
- 2-polige Steckverbinder sind im 3-poligen Gehäuse, ein Pol ist unbestückt.
- 4-polige Steckverbinder sind im 5-poligen Gehäuse, ein Pol ist unbestückt.
- 6-polige Steckverbinder sind im 7-poligen Gehäuse, ein Pol ist unbestückt.
- In chlorhaltiger Atmosphäre dürfen nur Varianten mit Schraub- und Crimpanschluss eingesetzt werden.

INFOS **TO GO**

Weiterführende Informationen rund um die richtige Installation finden Sie in unserem Whitepaper „Installationshinweise für Elektroinstallationen im Außenbereich“.

WHITEPAPER RST®
Elektroinstallationshinweise
für den Außenbereich
Bestell-Nr. 0693.0

ALLGEMEINE TECHNISCHE DATEN

Konfektionierte Leitungen

Ausführungen der freien Enden:

	Abmantellänge	Abisolierlänge
RST Standard	35 mm	9 mm
RST20i2 Maststeckdose	300 mm	9 mm
RST20i3 Maststeckdose	300 mm	9 mm

Übersicht Aderfarben und Polbelegungen

RST08i2	
schwarz	1 = braun, 2/N = blau
kieselgrau, schiefergrau	1 = blau, 2 = braun
lichtblau	1 = braun, 2/N = blau
RST08i3	
schwarz	1 = braun, 2/N = blau, PE = grün / gelb
kieselgrau	1 = blau, 2 = braun, PE = grün / gelb
RST16i2	
schwarz	N = blau, L = braun
signalbraun	1 = blau, 2 = braun
RST16i3	
schwarz	L = braun, N = blau, PE = gelb / grün
RST16i5	
schwarz	1 = braun, 2 = schwarz, 3 = grau, N = blau, PE = gelb / grün
türkisblau	1= grau, 2 = schwarz, L = braun, N = blau, PE = gelb / grün
RST20i2	
schwarz	N = blau, L = braun
signalbraun	1 = blau, 2 = braun
kieselgrau	- = blau, + = braun
RST20i3	
schwarz	L = braun, N = blau, PE = gelb / grün
laubgrün	1 = braun, 2 = blau, PE = grün / gelb
lichtblau	1 = schwarz, 2 = blau, 3 = braun
RST20i4	
schwarz	1 = braun, 2 = schwarz, 3 = blau, PE = gelb / grün
RST20i5	
schwarz, lichtgrau	1 = braun, 2 = schwarz, 3 = grau, N = blau, PE = gelb / grün
türkisblau	D1= grau, D2 = schwarz, L = braun, N = blau, PE = gelb / grün
RST25i3	
betongrau	L = braun, N = blau, PE = gelb / grün
RST25i5	
betongrau	1 = braun, 2 = schwarz, L = grau, N = blau, PE = gelb / grün

Diese Polbelegung stellt auch unsere Empfehlung für den kundenseitig ausgeführten Anschluss des Steckverbinders / Geräteanschlusses dar.

Technische Änderungen vorbehalten

ALLGEMEINE TECHNISCHE DATEN

Definition unseres Nummern-Schlüssels

Durchdachte Struktur für effiziente Bestellvorgänge

Unser Nummern-Schlüssel ermöglicht ein zeitsparendes und komfortables Bestellen unserer konfektionierten Leitungen. Es kann schnell und effizient Ihr Bedarf zusammengestellt werden. Die Funktionsweise ist einfach und bezieht sich auf unsere Bestell-Nummern, die eine durchgehende Struktur haben. In wenigen Schritten kann Ihr individuelles Produkt bestellt werden.

			96.	**232.**	**30**	**6**	**3.**	**1**
System								
	RST® MICRO	RST08	**41./4L.**					
	RST® MINI	RST16	**46.**					
	RST® CLASSIC	RST20	**96.**					
Polzahl und Anschlussquerschnitt								
2-polig	0,75 mm²	RST08i2		**427.**				
2-polig	1,5 mm²	RST16i2		**422.**				
2-polig	2,5 mm²	RST16i2		**423.**				
2-polig	1,5 mm²	RST20i2		**222.**				
2-polig	2,5 mm²	RST20i2		**223.**				
3-polig	0,75 mm²	RST08i3		**437.**				
3-polig	1,5 mm²	RST16i3		**432.**				
3-polig	2,5 mm²	RST16i3		**433.**				
3-polig	0,75 mm²	RST20i3		**230.**				
3-polig	1,0 mm²	RST20i3		**231.**				
3-polig	1,5 mm²	RST20i3		**232.**				
3-polig	2,5 mm²	RST20i3		**233.**				
3-polig	4,0 mm²	RST25i3		**834.**				
4-polig	1,5 mm²	RST20i4		**442.**				
4-polig	2,5 mm²	RST20i4		**443.**				
5-polig	1,5 mm²	RST20i5, RST16i5		**452.**				
5-polig	2,5 mm²	RST20i5, RST16i5		**453.**				
5-polig	2,5 mm²	RST25i5		**853.**				
5-polig	4,0 mm²	RST20i5		**454.**				
5-polig	4,0 mm²	RST25i5		**854.**				
Länge								
Länge inkl. Steckverbinder bis zu 10 m in dm (Beispiel: 3,0 m = 30 dm)					**30**			
Leitungstyp								
H05VV-F		PVC	RST20i2…i5, RST16i2…i3, RST16i5			**0**		
H07RN-F/H05RN-F		Gummi	RST20i2…i5, RST16i2…i3, RST16i5, RST08i2…i3			**3**		
H07RN-F EV		Gummi / Halogenfrei	RST20i3, RST20i5, RST16i5			**5**		
H05Z1Z1-F, Eca		Halogenfrei	RST20i2…i3, RST20i5, RST16i2…i3, RST16i5			**6**		
Ölflex classic 110		PVC	RST20i2, RST20i4…i5			**8**		
H05Z1Z1-F, B2ca		Halogenfrei	RST20i2…i3, RST20i5, RST16i2…i3, RST16i5			**B**		
H05Z1Z1-F, Cca		Halogenfrei	RST20i3, RST20i5, RST16i3, RST16i5			**C**		
H05Z1Z1-F, Dca		Halogenfrei	RST20i3, RST20i5, RST16i5			**D**		
Art der Konfektionierung								
Verbindungsleitung		Stecker - Buchse	250 V				**0.**	
Verbindungsleitung		Stecker - Buchse	250 V/400 V				**1.**	
Verbindungsleitung		Stecker - Buchse	~ 50 V/- 120 V				**2.**	
Anschlussleitung		Buchse - freies Ende	250 V				**3.**	
Anschlussleitung		Stecker - freies Ende	250 V				**4.**	
Anschlussleitung		Buchse - freies Ende	250 V/400 V				**5.**	
Anschlussleitung		Stecker - freies Ende	250 V/400 V				**6.**	
Anschlussleitung		Buchse - freies Ende	~ 50 V/- 120 V				**7.**	
Anschlussleitung		Stecker - freies Ende	~ 50 V/- 120 V				**8.**	
Farben/Kodierungen								
lichtgrau		RST20i2...i5, RST20i7, RST16i2...i5						**0**
schwarz		RST20i2...i5, RST20i7, RST16i2...i5, RST08i2…i5						**1**
betongrau		RST25i3, RST25i5						**3**
signalbraun		RST20i2...i5, RST16i2...i5						**4**
schiefergrau		RST08i2…i5						**4**
türkisblau		RST20i2...i7, RST16i2...i3, RST16i5						**6**
laubgrün		RST20i2...RST20i3, RST16i2...i3						**7**
kieselgrau		RST20i2…i3, RST08i2…i5						**8**
lichtblau		RST20i3, RST20i5, RST20i7, RST16i2…i3, RST16i5, RST08i2…i5						**9**

ALLGEMEINE TECHNISCHE DATEN

IP-Schutzgrade

Definition der IP-Schutzgrade (DIN EN 60529-1)

1.Ziffer

2.Ziffer

IP 6 8

Beispiel

IP-Schutzgrade gegen Fremdkörper und Berührung

	Schutz gegen Berührung	Schutz gegen Fremdkörper
0	kein Schutz	kein Schutz
1	großflächige Körperteile (z. B. Handrücken)	große Fremdkörper (Durchmesser > 50 mm)
2	Finger	mittelgroße Fremdkörper (Durchmesser > 12 mm)
3	Werkzeuge und Drähte (Durchmesser > 2,5 mm)	kleine Fremdkörper (Durchmesser > 2,5 mm)
4	Werkzeuge und Drähte (Durchmesser > 1,0 mm)	kornförmige Fremdkörper (Durchmesser > 12 mm)
5	vollständiger Berührungsschutz	Staubablagerung
6	vollständiger Berührungsschutz	Staubeintritt ✔
7		
8		
9		

IP-Schutzgrade gegen Wasser

	Schutz gegen Wasser
0	kein Schutz
1	Schutz gegen senkrecht fallendes Wasser
2	Schutz gegen schräg (bis 15°) fallendes Tropfwasser
3	Schutz gegen Sprühwasser bis 60° gegen die Senkrechte
4	Schutz gegen allseitiges Spritzwasser
5	Schutz gegen Strahlwasser ✔
6	Schutz gegen starkes Strahlwasser ✔
7	Schutz gegen zeitweiliges Untertauchen ✔
8	Schutz gegen längeres Untertauchen ✔
9	Schutz gegen Wasser bei Hochdruck-/Dampfstrahlreinigung ✔

Technische Änderungen vorbehalten

ALLGEMEINE TECHNISCHE DATEN

Immer die richtige Leitung

Entscheidend für die Langlebigkeit Ihrer Anlage ist unter anderem das perfekte Zusammenspiel zwischen den eingesetzten Materialien, um den unterschiedlichen Umgebungsbedingungen trotzen zu können.

Während alle Steckverbinder und Verteiler für den dauerhaften Betrieb im Innen- und Außenbereich konzipiert sind, sieht die Sache bei den Leitungen etwas anders aus. Die Auswahl der geeigneten Leitung ist für den dauerhaften Betrieb der Installation von größter Bedeutung.

Standardmäßig bieten wir die H05VV-F und H05Z1Z1 Leitungen an, deren Einsatzgebiet sich allerdings auf den Innenbereich beschränkt. Diese Leitungen eignen sich nicht für den Außenbereich und permanent feuchte oder nasse Räume! Der Schutz gegen Fremdkörper (IP 6X) steht hier im Vordergrund. Temporäre Nässe zu Reinigungszwecken ist möglich.

Temporäre Installationen im Freien ohne besonderen Anspruch können mit der Gummischlauchleitung H07RN-F realisiert werden, wobei auch hier geprüft werden muss, ob nicht eine zusätzliche Maßnahme, wie beispielsweise das Verlegen in Installationsrohren, nötig ist.

Für den Fall, dass Installationen über längere Zeit direkt Umwelteinflüssen ausgesetzt sind, muss die Wahl der passenden Leitung mit Wieland abgesprochen werden.

H05VV-F PVC LEITUNG

Verwendung in trockenen Räumen, nicht im Freien, nicht direkt im Erdreich.

Nicht UV beständig.

- **Mindestbiegeradius:** 4 x Außendurchmesser
- **Gebrauchstemperatur:** 5 °C (Verlegung und Handhabung) bis +70 °C

H07RN-F GUMMISCHLAUCHLEITUNG

Verwendung in trockenen, feuchten und nassen Räumen sowie im Freien, nicht direkt im Erdreich.

Bedingt UV beständig.

- **Mindestbiegeradius:** 4 x Außendurchmesser
- **Gebrauchstemperatur:** von -25 °C bis +60 °C

H07RN-F (ENHANCED VERSION) ERWEITERTE GUMMISCHLAUCHLEITUNG

Verwendung in trockenen Räumen, feuchten und nassen Räumen sowie im Freien durch UV-und Ozonbeständigkeit. Leitung ist halogenfrei und flammwidrig. Leitung jedoch nicht direkt im Erdreich verlegen.

- **Mindestbiegeradius:** 4 x Außendurchmesser
- **Gebrauchstemperatur:** von -50 °C bis +90 °C

RST® MICRO TECHNISCHE DATEN

	RST08i2/i3	RST08i4/i5
Bemessungsspannung	250/400 V	250/400 V
Bemessungsstrom	8 A	8 A
Polzahl	2- bzw. 3-polig	4- bzw. 5-polig
Anschließbarer Kabeldurchmesser*	4 - 7 mm	5 - 10,6 mm
Dauergebrauchstemperatur der Steckverbinder	- 40 °C bis +100 °C	
Werkstoff	Kontaktteile: Messing, oberflächenbehandelt	
	Gehäuseteile: Polyamid, halogenfrei, V0, f1	
	Dichtungsmaterial: NBR	
Verschmutzungsgrad	3 (im gesteckten Zustand)	
Schutzart	IP66/68 (3m; 2h)/69, Längsdichtheit optional	
Zulassungen	VDE (nach IEC 61984), cULus, LR, DNV/GL, RINA, BV	

*Abweichende Durchmesser auf Anfrage

Technische Änderungen vorbehalten

RST® MICRO ABMESSUNGEN

RST08i2/i3

STECKVERBINDER

Buchse

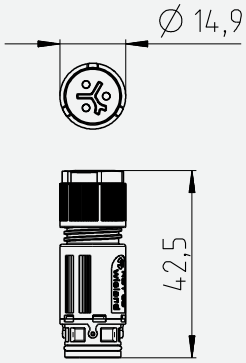

Stecker

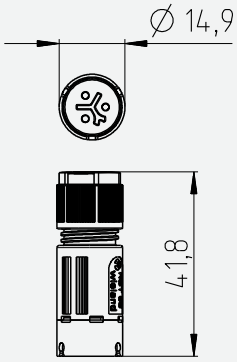

GERÄTEANSCHLUSS

Buchse

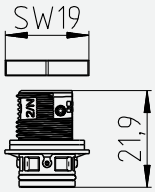

Stecker

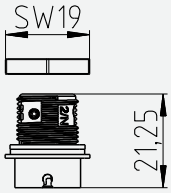

VERTEILER

1E / 3A

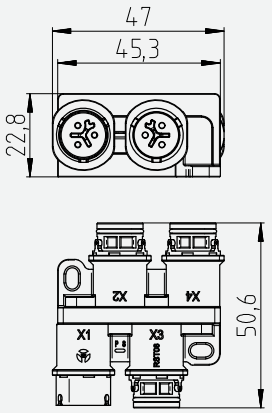

1E / 2A

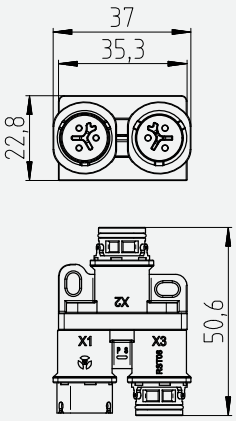

RST08i4/i5

STECKVERBINDER

Buchse

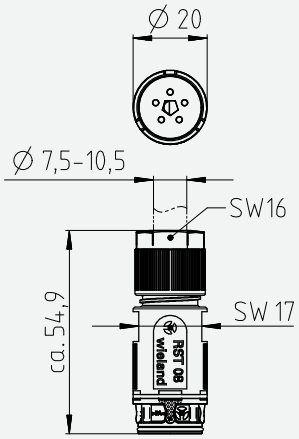

Stecker

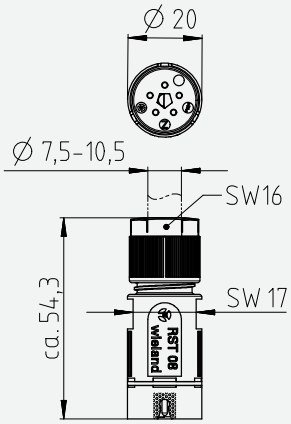

GERÄTEANSCHLUSS

Buchse

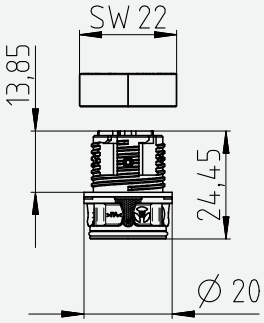

Stecker

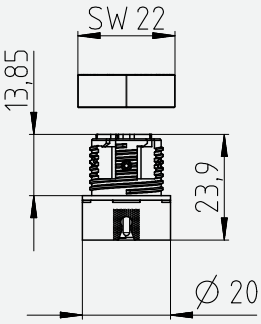

VERTEILER

1E / 3A

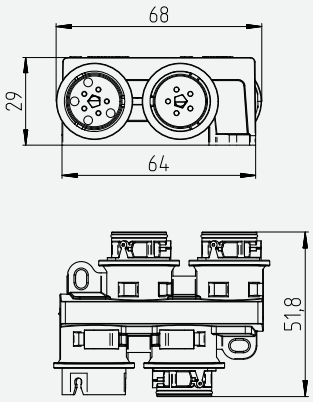

1E / 2A

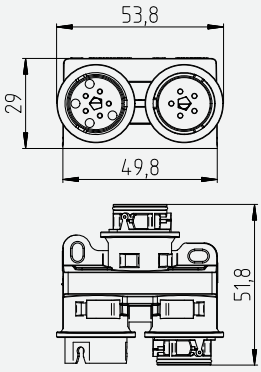

HINWEIS:
Die zu Ihren Produkt passende Zeichnung finden Sie im Downloadbereich der jeweiligen Bestell-Nr. unter **eshop.wieland-electric.com**

RST® MICRO LEITERVORBEREITUNG

Anschließbare Leiterquerschnitte

Leiter	eindrähtig	feindrähtig, ohne Aderendhülse	feindrähtig, mit Aderendhülse*
Schraubanschluss	0,2 - 1,0 mm² / AWG 24 - 16	0,22 - 1,0 mm² / AWG 24 - 16	0,22 - 0,50 mm²

*Es müssen Aderendhülsen ohne Isolierstoffkragen verwendet werden.

Die Schraubklemmenanschlüsse der RST® Familie sind zum Anschluss von unvorbereiteten Leitern nach EN 60999-1 geeignet.

Abmantel- und Abisolierlängen

Leiter	PE	N, L
Abmantellänge y	19	18
Abisolierlänge x	6	6

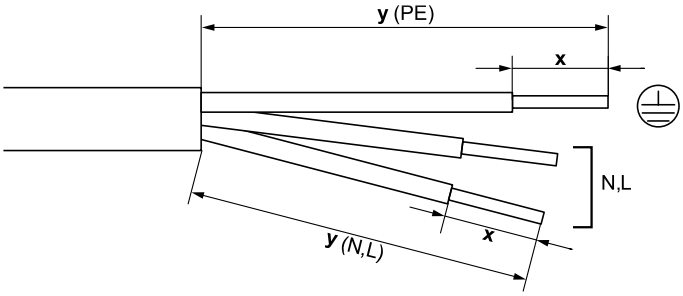

Technische Änderungen vorbehalten

RST® MICRO MATERIALBESTÄNDIGKEIT

Medium	Steckverbinder & Geräteanschluss	Verteiler
Acytelen C_2H_2	✓	
Alkohole	✓	✓
Amoniak schwefelsauer = Amoniumsulfat	✓	
Ammoniumchlorid (Salmjak)	✓	
Ammoniumsulfat 10 %	✓	
Butylalkohol (Butanol)	✓	
Calciumchlorid, wässrig, 10 %	✓	
Citronensäure, wäßrig, 10 %	✓	✓
Fruchtsäfte, Fruchtsäuren	✓	
Glycerin	✓	
Kaliumchlorid	✓	
Kochsalz, (Natriumchlorid) wässrig, 10 %	✓	
Nickelchlorid (II) gesättigt	✓	
Phosphate	✓	
Quecksilber rein	✓	
Schwefelhexaflourid	✓	
Wasser (Meerwasser, Salzwasser)	✓	✓

Wir benutzen für unsere Produkte den thermoplastischen Kunststoff Polyamid. Die obige Tabelle zeigt einen Auszug von Substanzen und der Beständigkeit von Polyamid bei Raumtemperatur ca. 20 °C. Kontaktieren Sie unseren Kundenservice, um die Materialbeständigkeit gegenüber den Substanzen bestätigen zu lassen oder falls Sie andere Substanzen im Einsatz haben, die nicht in dieser Liste aufgeführt sind.

RST® MICRO DERATINGKURVEN

RST08i2

Deratingkurve nach DIN EN 60512 Teil 5-2; Prüfung 5b

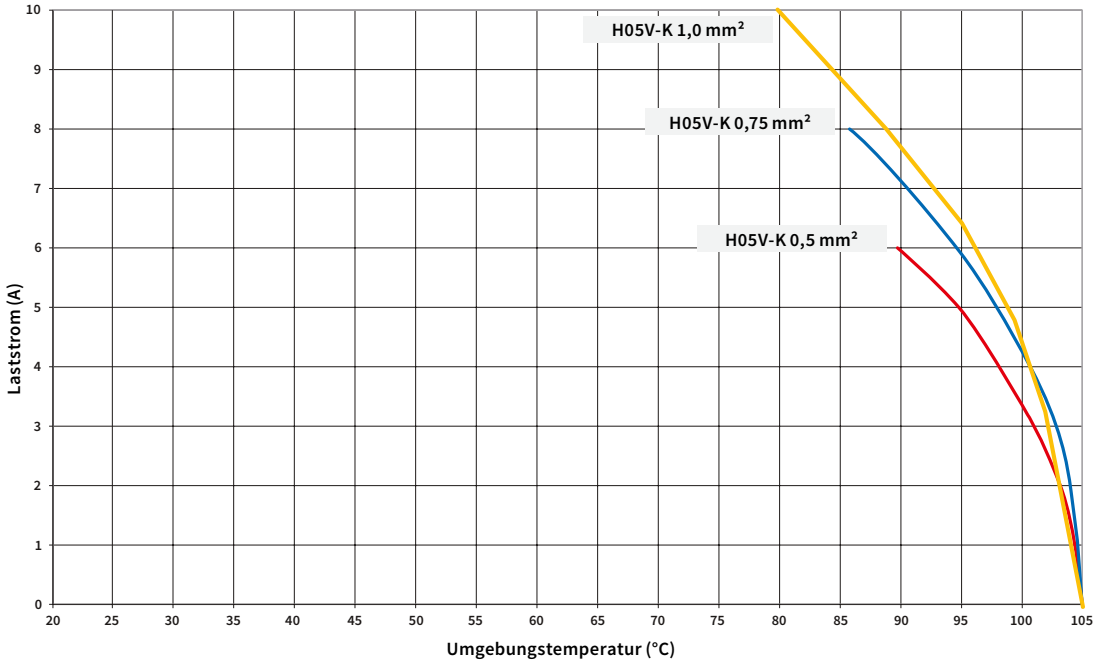

RST08i3

Deratingkurve nach DIN EN 60512 Teil 5-2; Prüfung 5b

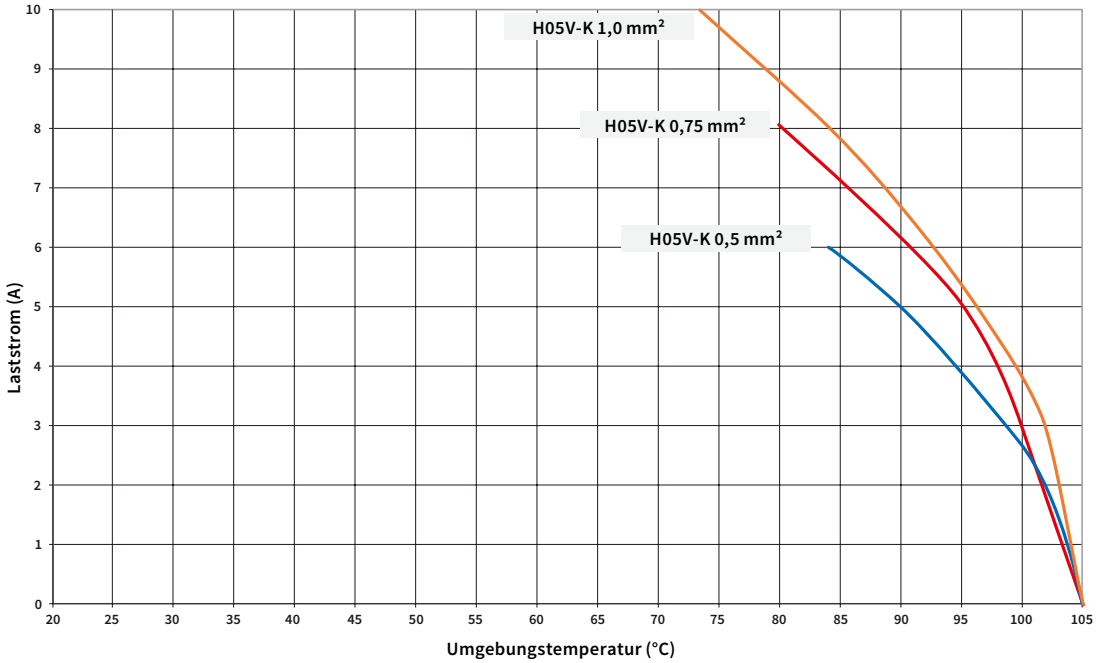

Technische Änderungen vorbehalten

RST® MICRO MONTAGEANLEITUNG

LEITERMONTAGE

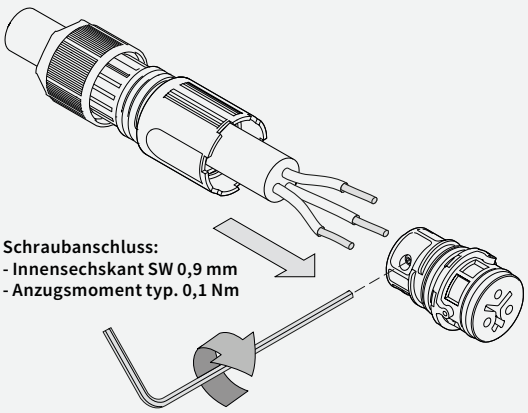

Schraubanschluss:
- Innensechskant SW 0,9 mm
- Anzugsmoment typ. 0,1 Nm

VERSCHLIESSEN DES STECKVERBINDERS

Verschraubung Griffhülse (3): Anzugsmoment typ. 0,8 Nm.

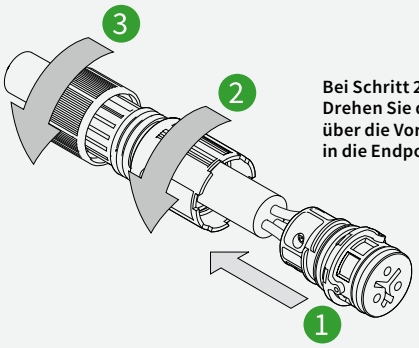

Bei Schritt 2:
Drehen Sie die Griffhülse über die Vorraststellung in die Endposition.

STECKEN UND VERRIEGELN

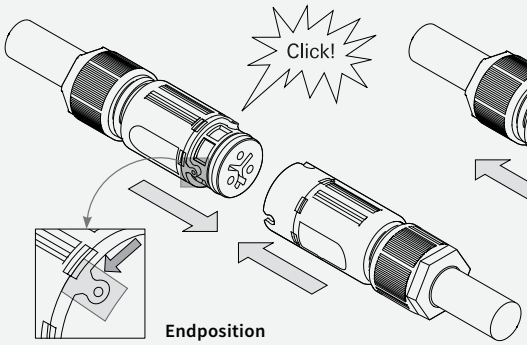

ENTRIEGELN UND TRENNEN

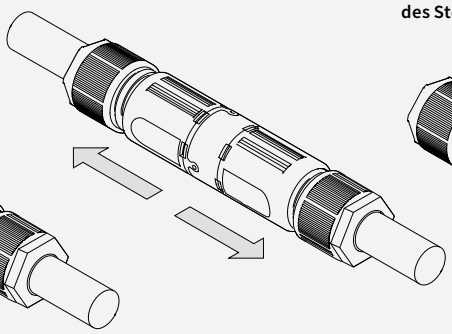

ÖFFNEN DES STECKVERBINDERS

Das Verschlussstück erleichtert das Öffnen des Steckverbinders.

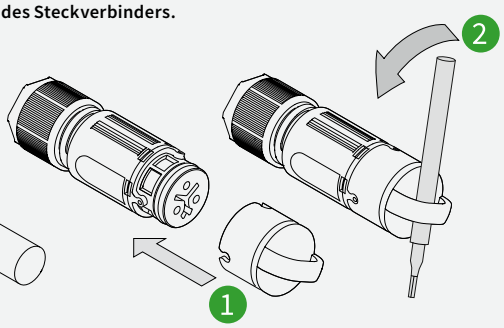

GEHÄUSEEINBAU MIT M14-DURCHFÜHRUNG

Mutter: Anzugsmoment typ. 0,7 Nm.

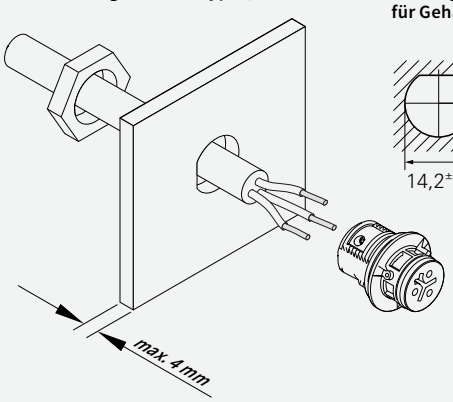

Öffnungsmaßbild für Gehäuseeinbau.

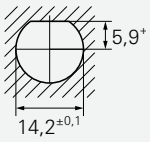

VERSCHLUSSSTÜCK AM GERÄTEANSCHLUSS

Geräteanschluss vor Verschlussstück montieren.

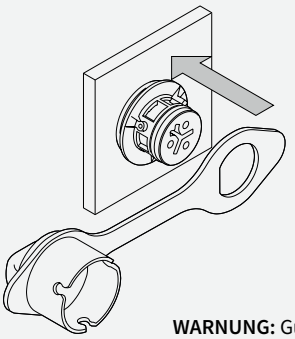

Gummilasche über den Geräteanschlusskragen ziehen.

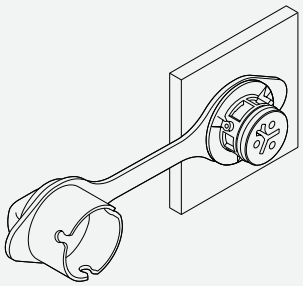

WARNUNG: Gummilasche nicht als Dichtung nutzbar!

Bei 2- und 3-poligen Steckverbindern identisch vorgehen.
Polbelegung beachten.

HINWEIS: Bitte beachten Sie, dass elektrische Anschlüsse und Installationen ausschließlich von hierfür ausgebildeten Fachkräften vorgenommen werden dürfen.

Dem Produkt beiliegende Montageanleitungen sind zu beachten! Die dazugehörige Montageanleitung BA001157 finden Sie online im Downloadbereich des jeweiligen Produktes unter: **eshop.wieland-electric.com**

RST® MINI TECHNISCHE DATEN

	RST16i2/i3	RST16i4/i5
Bemessungsspannung	250/400 V	250/400 V
Bemessungsstrom	16 A	16 A
Polzahl	2- bzw. 3-polig	4- bzw. 5-polig
Anschließbarer Kabeldurchmesser*	5,0 - 9,5 mm, 7,1 - 13 mm	7,1 - 13 mm, 10 - 14,5 mm
Dauergebrauchstemperatur der Steckverbinder	- 40 °C bis 100 °C	
Werkstoff	Kontaktteile: Messing, oberflächenbehandelt	
	Gehäuseteile: Polyamid, halogenfrei, V2	
	Dichtungsmaterial: NBR	
Verschmutzungsgrad	3 (im gesteckten Zustand)	
Schutzart	IP66/68 (3m; 2h)/69	
IK-Code	IK07 (2 Joule)	
Steckzyklen	nach IEC 61535 100x ohne Last und 50x unter Nennlast (cos phi = 0,6)	
Zulassungen	VDE (IEC 61535), UL (UL 2238)**, CSA (C22.2 No.182.1 / C22.2 No.182.3), RINA, LR, DNV/GL, BV	

*Abweichende Durchmesser auf Anfrage
**Die lichtgraue Kodierung ist davon ausgeschlossen

Technische Änderungen vorbehalten

RST® MINI ABMESSUNGEN

RST16i2/i3

STECKVERBINDER

Buchse

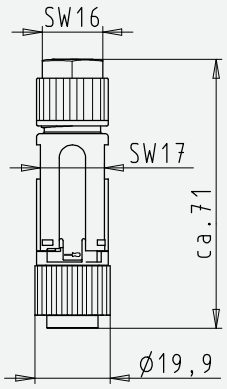

Stecker

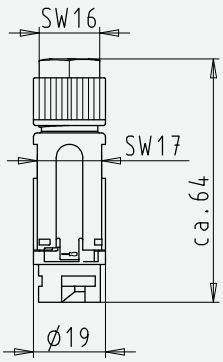

GERÄTEANSCHLUSS

Buchse

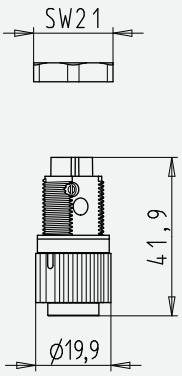

Stecker

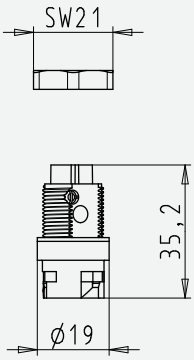

VERTEILER

1E / 2A

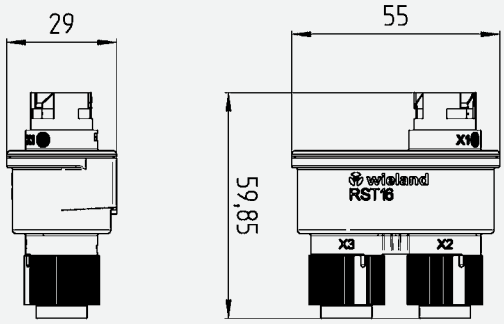

RST16i4/i5

STECKVERBINDER

Buchse

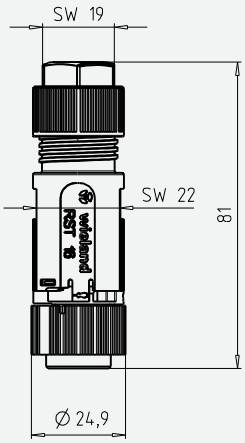

Stecker

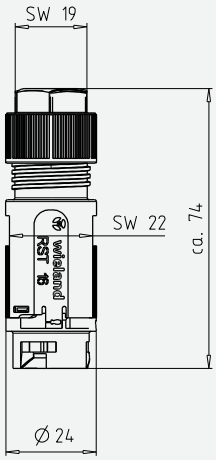

GERÄTEANSCHLUSS

Buchse

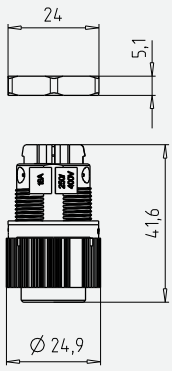

Stecker

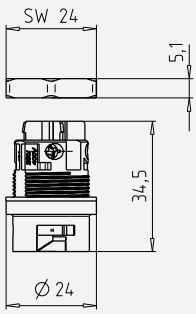

VERTEILER

1E / 2A

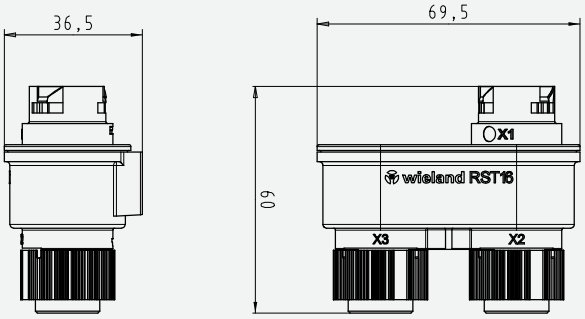

HINWEIS:
Die zu Ihren Produkt passende Zeichnung finden Sie im Downloadbereich der jeweiligen Bestell-Nr. unter **eshop.wieland-electric.com**

RST® MINI LEITERVORBEREITUNG

Anschließbare Leiterquerschnitte nach IEC

Schraubanschluss (Steckverbinder und Geräteanschluss)

	eindrähtig	feindrähtig, ohne Aderendhülse [1])	feindrähtig, mit Aderendhülse
RST16i2/i3	0,2 - 2,5 mm²	0,25 - 2,5 mm²	0,25 - 1,5 mm²
RST16i4/i5	0,2 - 2,5 mm²	0,25 - 2,5 mm²	0,25 - 1,5 mm²

1) Die Schraubklemmenanschlüsse der RST® Familie sind zum Anschluss von unvorbereiteten Leitern nach EN 60999-1 geeignet

Federkraftanschluss MOLA (nur Geräteanschluss)

	eindrähtig	feindrähtig, ultraschallverdichtet	feindrähtig, mit Aderendhülse
Anschlusskanal A (groß)	1,0 - 2,5 mm²	1,0 - 2,5 mm²	1,0 - 1,5 mm²
Anschlusskanal B (klein)	0,5 - 1,0 mm²	0,75 - 1,0 mm²	0,5 mm²

Anschließbare Leiterquerschnitte nach UL

Schraubanschluss (Steckverbinder und Geräteanschluss)

	eindrähtig	mehrdrähtig, ohne Aderendhülse	mehrdrähtig, mit Aderendhülse	mehrdrähtig, ultraschallverdichtet
RST16i2/i3	AWG 24 - 14	AWG 24 - 14	AWG 24 - 16	AWG 18 - 14
RST16i4/i5	AWG 22 - 14	AWG 22 - 14	AWG 22 - 20	AWG 18 - 14

Federkraftanschluss MOLA (nur Geräteanschluss)

	eindrähtig	mehrdrähtig, ultraschallverdichtet	mehrdrähtig, mit Aderendhülse
Anschlusskanal A (groß)	AWG 18 - 14	AWG 18 - 14	AWG 18 - 16
Anschlusskanal B (klein)	AWG 18	AWG 18	AWG 18

Abmantel- und Abisolierlängen

Schraubanschluss (Steckverbinder und Geräteanschluss)

Leiter	PE	N, L, 1, 2, 3
Abmantellänge y	30	25
Abisolierlänge x	8	8

Federkraftanschluss MOLA (nur Geräteanschluss)

Anschlusskanal	
A (groß)	10±0,5mm
B (klein)	8,5±0,5 mm

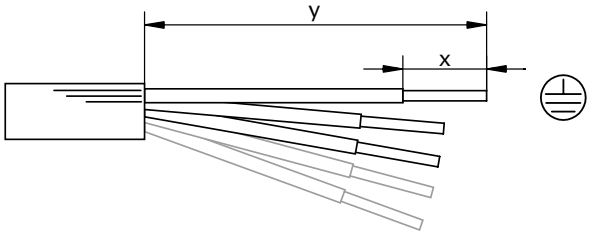

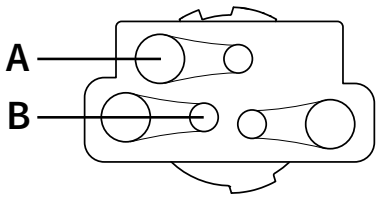

Technische Änderungen vorbehalten

RST® MINI MATERIALBESTÄNDIGKEIT

Medium	Steckverbinder, Geräteanschlüsse & Verteiler
Alkohole	✓
Ammoniumchlorid (Salmjak)	✓
Ammoniumsulfat 10 %	✓
Citronensäure, wäßrig, 10 %	✓
Fruchtsäfte, Fruchtsäuren	✓
Glycerin	✓
Kaliumchlorid	✓
Kochsalz, (Natriumchlorid) wässrig, 10 %	✓
Nickelchlorid (II) gesättigt	✓
Quecksilber rein	✓
Schwefelhexaflourid	✓
Wasser (Meerwasser, Salzwasser)	✓

Wir benutzen für unsere Produkte den thermoplastischen Kunststoff Polyamid. Die obige Tabelle zeigt einen Auszug von Substanzen und der Beständigkeit von Polyamid bei Raumtemperatur ca. 20 °C. Kontaktieren Sie unseren Kundenservice, um die Materialbeständigkeit gegenüber den Substanzen bestätigen zu lassen oder falls Sie andere Substanzen im Einsatz haben, die nicht in dieser Liste aufgeführt sind.

RST® MINI DERATINGKURVEN

RST16i2/RST16i3

Deratingkurve nach DIN EN 60512-5-2, Stand: 2003-1

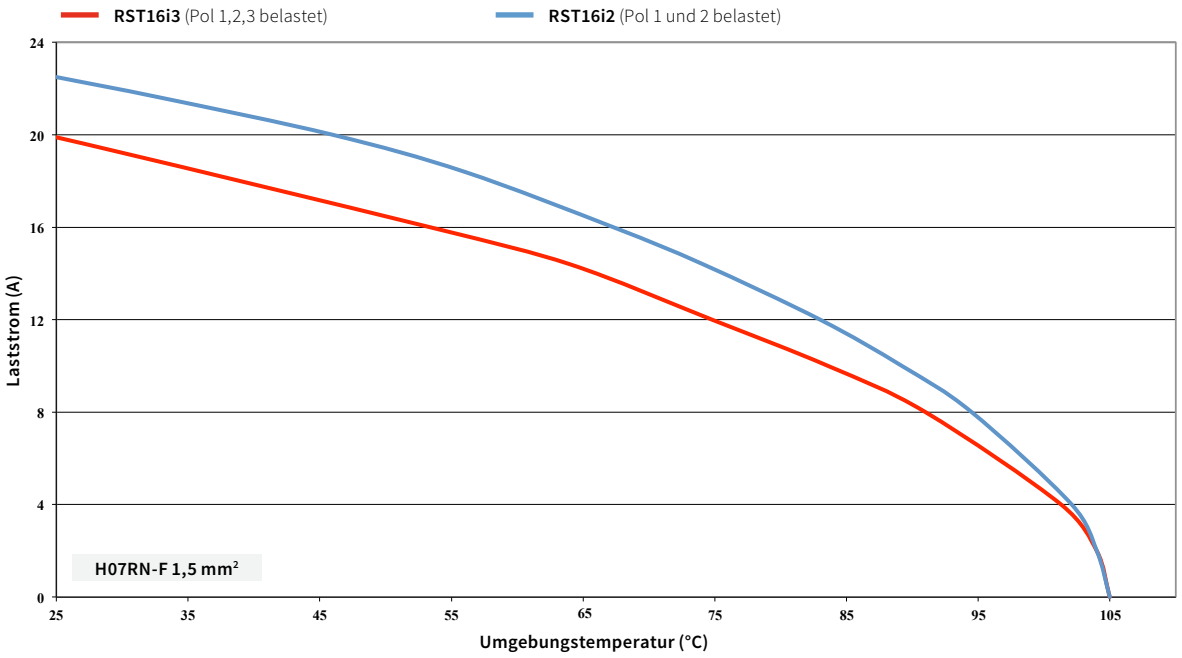

RST16i4/RST16i5

Deratingkurve nach DIN EN 60512-5-2, Stand: 2003-1

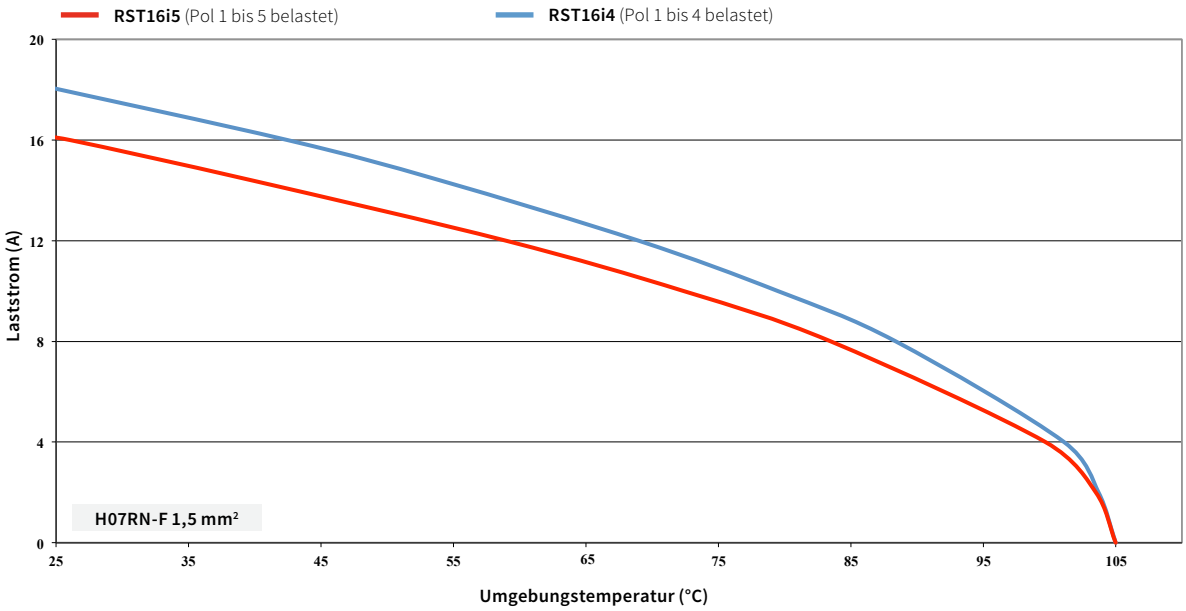

Technische Änderungen vorbehalten

RST® MINI DERATINGKURVEN

RST16i2/RST16i3

Deratingkurve nach DIN EN 60512-5-2, Stand: 2003-1

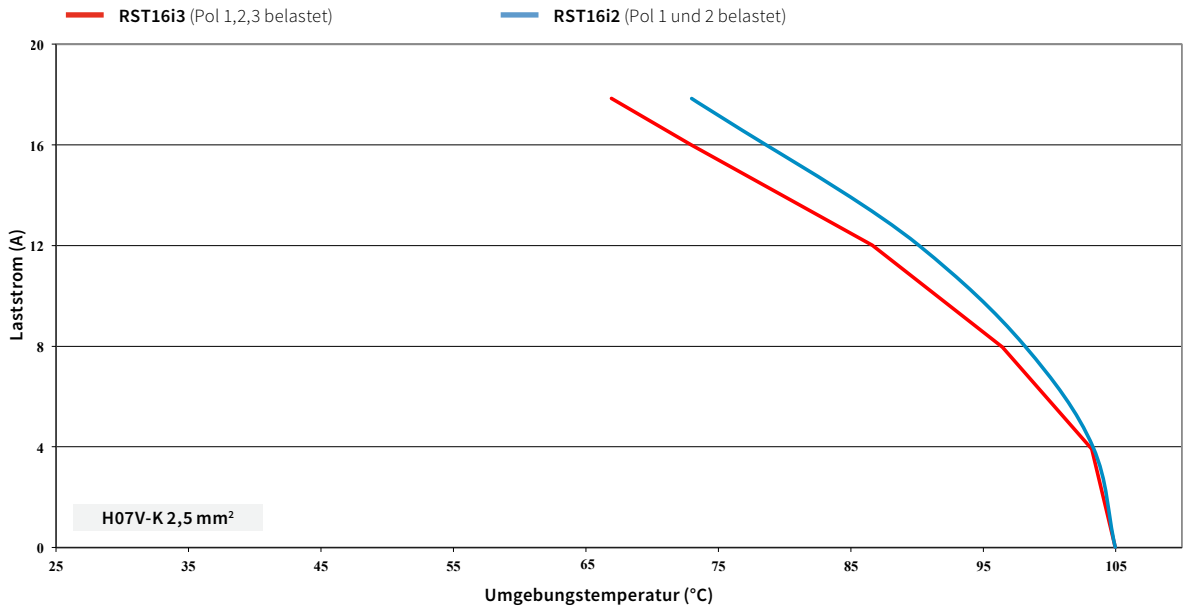

RST16i4/RST16i5

Deratingkurve nach DIN EN 60512-5-2, Stand: 2003-1

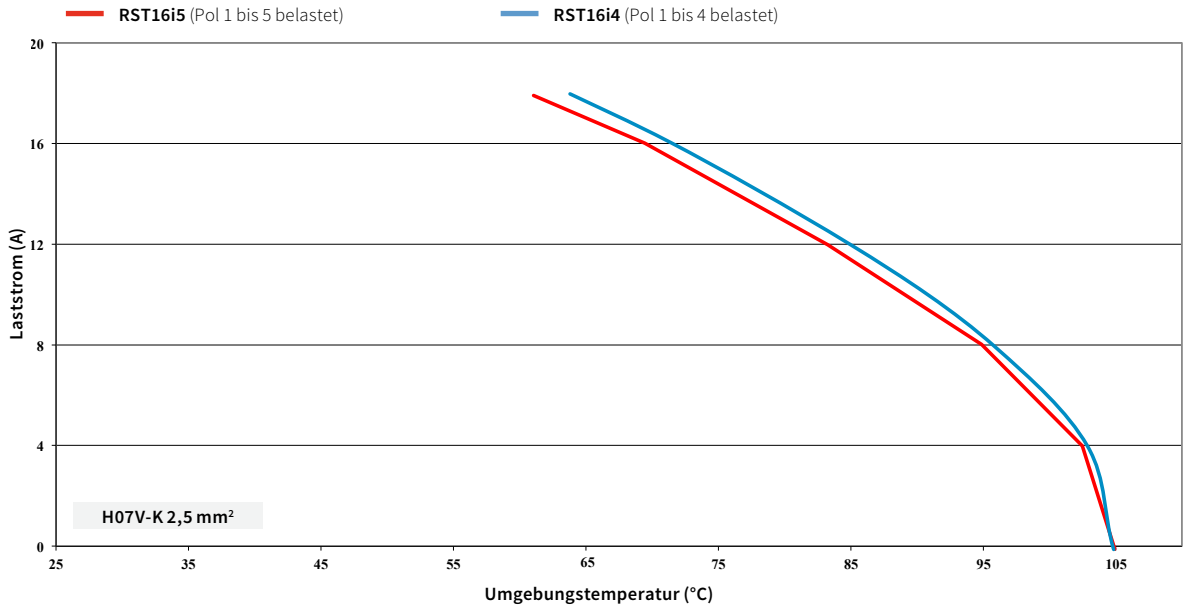

RST® MINI MONTAGEANLEITUNG

LEITERMONTAGE

Schraubanschluss:
- Schneide DIN 5264 A, geschliffen
- Antrieb PZ1
- Anzugsmoment:
2-, 3-polig: 0,4 Nm
4-, 5-polig: 0,5 Nm

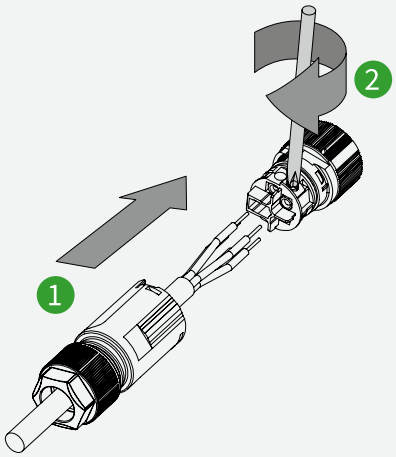

VERSCHLIESSEN DES STECKVERBINDERS

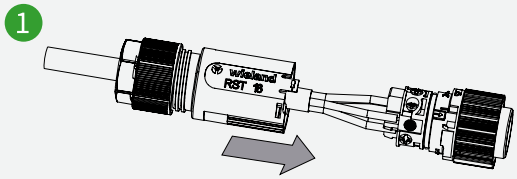

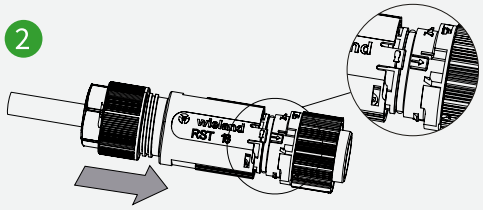

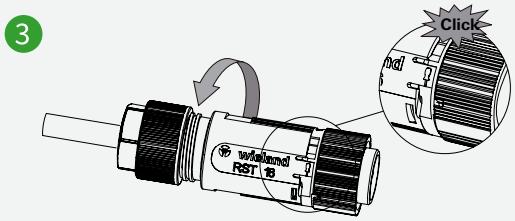

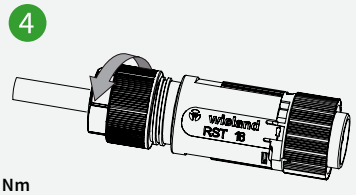

Verschraubung:
- Anzugsmoment typ. 1,5 – 2 Nm

STECKEN UND VERRIEGELN

Steckverbinder verriegeln automatisch.

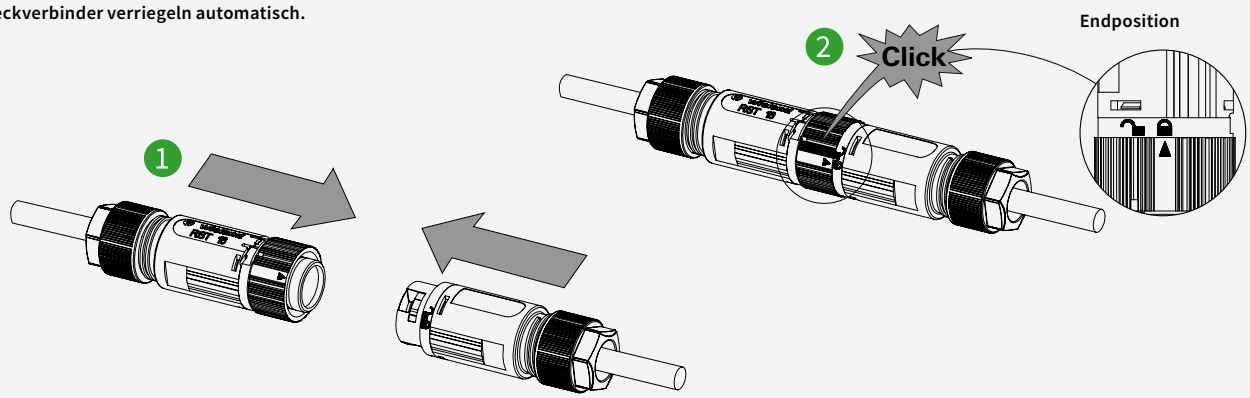

Technische Änderungen vorbehalten

ENTRIEGELN UND TRENNEN

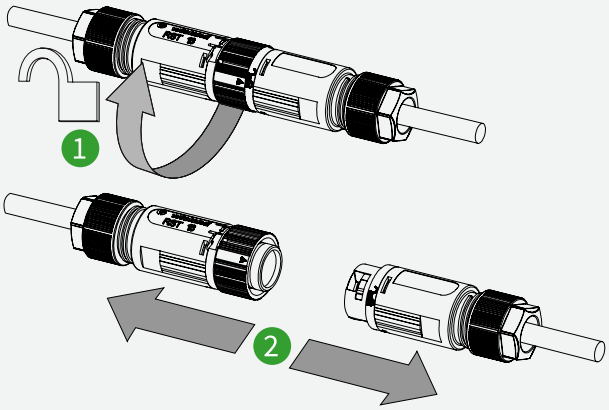

ÖFFNEN DES STECKVERBINDERS

Schraubendreher: Schneide DIN 5264 A, geschliffen

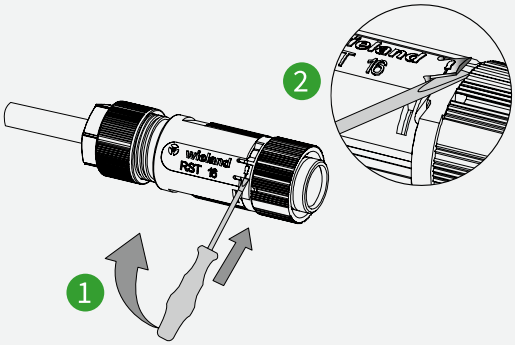

GEHÄUSEEINBAU

Mutter: Anzugsmoment typ. 1,5 Nm

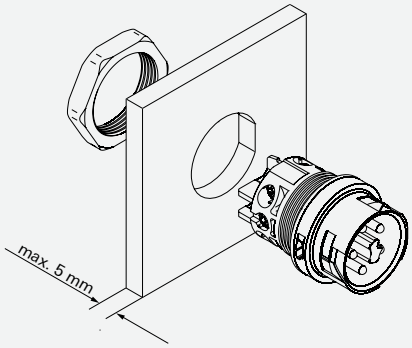

Öffnungsmaßbild für Gehäuseeinbau.

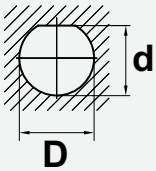

	D (mm)	**d** (mm)
2-, 3-polig	16,2 $^{\pm 0,1}$	14,6 $^{\pm 0,1}$
4-, 5-polig	20,4 $^{\pm 0,1}$	19,4 $^{\pm 0,1}$

VERSCHLUSSSTÜCK AM GERÄTEANSCHLUSS

Geräteanschluss vor Verschlussstück montieren.

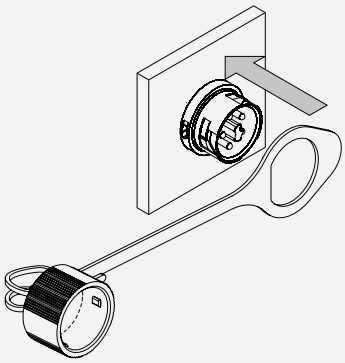

Gummilasche über den Geräteanschlusskragen ziehen.

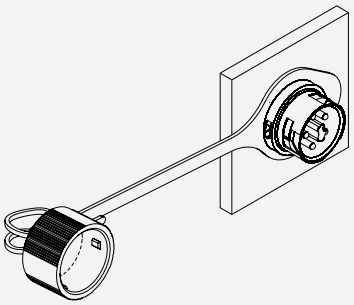

WARNUNG: Gummilasche nicht als Dichtung nutzbar!

Bei 2- bis 5-poligen Steckverbindern identisch vorgehen.
Polbelegung beachten.

HINWEIS:
Bitte beachten Sie, dass elektrische Anschlüsse und Installationen ausschließlich von hierfür ausgebildeten Fachkräften vorgenommen werden dürfen.

Dem Produkt beiliegende Montageanleitungen sind zu beachten! Die dazugehörige Montageanleitung BA000960 finden Sie online im Downloadbereich des jeweiligen Produktes unter: **eshop.wieland-electric.com**

RST® MOLA MONTAGEANLEITUNG

VERDRAHTUNG INNENADAPTER

Der Innenadapter kann vor oder nach dem Gehäuseeinbau verdrahtet werden.

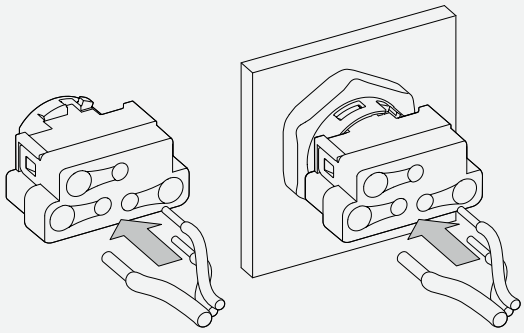

AUSRICHTUNG INNENADAPTER

Empfohlene Ausrichtung (Ansicht von Innen)

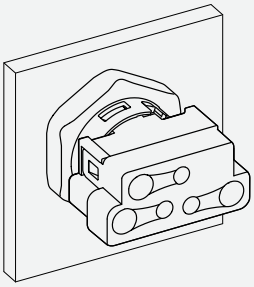

GEHÄUSEEINBAU

Mutter: Anzugsmoment typ. 1,5 - 2 Nm

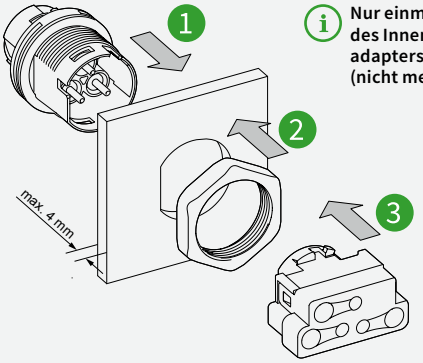

Nur einmaliges Stecken des Innen- und Außenadapters vorgesehen (nicht mehr lösbar).

Öffnungsmaßbild für Gehäuseeinbau.

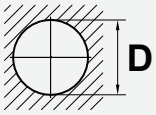

Ohne Verdrehsicherung

D (mm)
20,1 $^{+0,5/-0,1}$

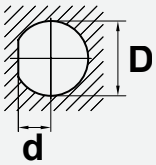

Mit Verdrehsicherung

D (mm)	**d** (mm)
20,1 $^{+0,5/-0,1}$	8,3 $^{+0,1}$

VERSCHLUSSSTÜCK AM GERÄTEANSCHLUSS

Geräteanschluss vor Verschlussstück montieren.

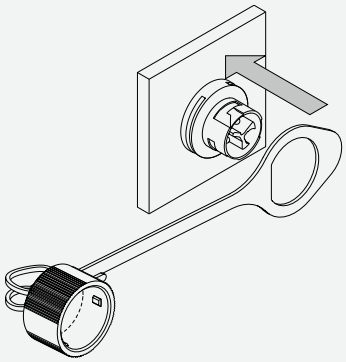

Die Öse des Verlierschutzes über den Geräteanschlusskragen vorzugsweise in die umlaufende Rille des Außenadapters einlegen.

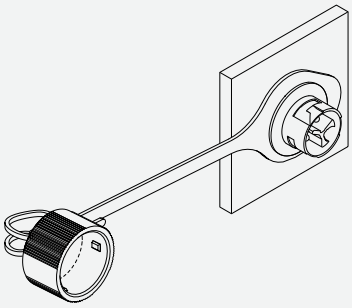

WARNUNG: Gummilasche nicht als Dichtung nutzbar!

Bei 2- bis 5-poligen Steckverbindern identisch vorgehen. Polbelegung beachten.

HINWEIS:

Bitte beachten Sie, dass elektrische Anschlüsse und Installationen ausschließlich von hierfür ausgebildeten Fachkräften vorgenommen werden dürfen.

Dem Produkt beiliegende Montageanleitungen sind zu beachten! Die dazugehörige Montageanleitung BA001238 finden Sie online im Downloadbereich des jeweiligen Produktes unter: **eshop.wieland-electric.com**

Technische Änderungen vorbehalten

RST® CLASSIC TECHNISCHE DATEN

	RST20i2/i3	RST20i4/i5	RST20i6/i7	RST25i3	RST25i5
Bemessungsspannung	250/400 V	250/400 V	250/400 V	250 V	250/400 V
Bemessungsstrom nach IEC 61535:	20 A	20 A		25 A	25 A
Unterschiedliche Ströme			2,5 mm²: 3x 20 A + 4x 5 A 1,5 mm²: 3x 16 A + 4x 4 A (Keine Polzuordnung)		
Gleiche Ströme			2,5 mm²: 7x 15 A 1,5 mm²: 7x 12 A		
Bemessungsstrom nach IEC 61984:				32 A (bei 6,0mm²)	32 A (bei 6,0mm²)
Polzahl	2- bzw. 3-polig	4- bzw. 5-polig	6- bzw. 7-polig	3-polig	5-polig
Anschließbare Kabeldurchmesser*	6,0 - 10,0 mm; 8,0 - 12,0 mm; 10,0 - 14,0 mm; 13,0 - 18,0 mm				
Dauergebrauchstemperatur	Steckverbinder - 40 °C bis 100 °C Leitung H05VV max 70 °C, H07RN-F max. 60 °C, H07 RN-F enhanced 90 °C				
Werkstoff	Kontaktteile: Messing, oberflächenbehandelt				
	Gehäuseteile: Polyamid, halogenfrei, V2				
	Dichtungsmaterial: NBR				
Verschmutzungsgrad	3 (im gesteckten Zustand)				
Schutzart	IP66/68 (3m; 2h)/69, Längsdichtigkeit bei RST20i6/7 optional konfektionierte Leitung als Schrumpfschlauchvariante IP66 / 68 (3m; 2h) Die Installationshinweise sind zu beachten (siehe auch Whitepaper „Elektroinstallation für den Aussenbereich“, Best. Nr. 0693.0)				
IK-Code	IK 07 (2 Joule)				
Glühdrahtprüfung	RST20i2-i5/RST25i3/i5: mit 850 °C, 30 s RST20i6/i7: mit 960 °C, 30 s für Steckverbinder, Verteiler, konfektionierte Leitungen und Geräteanschlüsse				
Steckzyklen	100 x ohne Last und 50 x unter Nennlast (cos Φ = 0,6) nach IEC 61535 Bis zu 5.000 Steckzyklen bei RST20i2/3 / RST25i3 und 3.000 Steckzyklen beiRST20i4/5 / RST25i5 sind ohne Last möglich. Nach ca. 600 Steckzyklen sollte jedochdie Dichtung geprüft und bei Bedarf mit einem geeigneten Schmierstoff(z.B. Berulub FR 43 UV) nachgefettet werden.				
Zulassungen	VDE cULus** TÜV Rheinland LR GL / DNV RINA BV CSA*** UL	VDE cULus** TÜV Rheinland LR GL / DNV RINA BV CSA*** UL	VDE cULus	VDE cULus RINA CSA	VDE cULus RINA CSA
Vorschriften	IEC 61535 IEC 61984 IEC 60999 VDE 0110 UL2238 CSA: C22.2 No.182.2-M1987 LR Type Approval System 2 PfG 1915	IEC 61535 IEC 61984 IEC 60999 VDE 0110 UL2238 CSA: C22.2 No.182.2-M1987 LR Type Approval System 2 PfG 1915	IEC 61535 IEC 61984 IEC 60999 VDE 0110 UL2238	IEC 61535 IEC 61984 IEC 60999 VDE 0110 UL2238 CSA: C22.2 No.182.2-M1987	IEC 61535 IEC 61984 IEC 60999 VDE 0110 UL2238 CSA: C22.2 No.182.2-M1987

*Abweichende Durchmesser auf Anfrage
**Lichtgraue Kodierung generell und konfektionierte Leitungen in Schrumpfschlauchtechnik sind davon ausgenommen
***Ohne konfektionierte Leitungen in Schrumpfschlauchtechnik

Technische Änderungen vorbehalten

RST® CLASSIC TECHNISCHE DATEN ATEX VARIANTEN

	RST20i2/i3	RST20i4/i5
Bemessungsspannung	250/400 V	250/400 V
Bemessungsstrom	20 A*	20 A*
Polzahl	2- bzw. 3-polig	4- bzw. 5-polig
Anschließbare Kabeldurchmesser	6,0 - 10,0 mm; 10,0 - 14,0 mm**	
Gerätegruppe	II	
Kategorie	3	
Temperaturklasse	T6: 85 °C	
Zulässige Umgebungstemperatur	- 20 °C bis + 40 °C***	
Zulassungen	IECEx SEV 15.0024 X; SEV 07ATEX0110X	
Klassifizierung	Steckverbinder und Geräteanschlüsse: CE1258 Ex II 3G Ex ec IIC T6 Gc CE1258 Ex II 3D Ex tc IIIC T85 °C Dc Mit konfektionierter Leitung H05VV-F: CE1258 Ex II 3G Ex ec IIC T6 Gc CE1258 Ex II 3D Ex tc IIIC T70 °C Dc Mit konfektionierter Leitung H07RN-F: CE1258 Ex II 3G Ex ec IIC T6 Gc CE1258 Ex II 3D Ex tc IIIC T60 °C Dc"	

*Bitte beachten Sie in folgenden Fällen die Reduzierung der Strombelastbarkeit

- bei Verwendung von H07RN-F Leitungen:
  2-/3-polig 1,5 mm² - max 14,5 A 2,5 mm² - max 17,5 A
  4-/5-polig 1,5 mm² - max 12,5 A 2,5 mm² - max 17,0 A
- bei Verwendung des Doppelanschlusses:
  2 - 5-polig 1,5 mm² max. 16A
- bei Verwendung der Verteilerblöcke:
  2-/3-polig beim Einsatz eines Leiterquerschnitts von 2,5 mm² auf max. 17,5 A

**Weitere Durchmesser auf Anfrage

***Erweiterter Einsatzbereich für nachfolgende Steckverbinder und Geräteanschlüsse mit Schraubanschluss der Typen RST20i2/i3 & RST20i4/i5: Sowohl die 2-/3-poligen als auch die 4-/5-poligen Systeme sind, bei einer Umgebungstemperatur von +70 °C und unter Verwendung eines Leiterquerschnittes von 2,5 mm² mit einem Belastungsstrom von max 9,4 A für 2-/3-polig und 9,7 A für 4-/5-polig verwendbar.

HINWEIS: Bitte beachten Sie zur Verwendung der ATEX Produkte die weiteren Informationen der Konformitätsbescheinigung und Montageanleitung. Beide Dokumente können im Downloadbereich der jeweiligen Bestell-Nr. des Produkts unter **eshop.wieland-electric.com** eingesehen werden.

RST® CLASSIC ABMESSUNGEN

RST20i2 – i7

STECKVERBINDER

Buchse

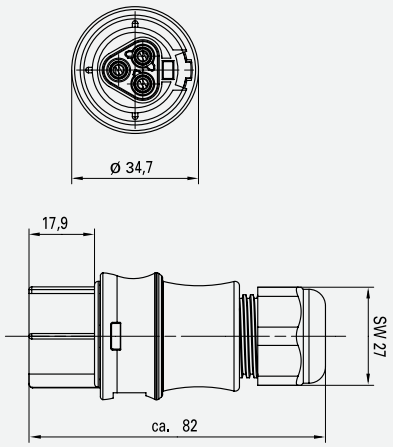

Stecker

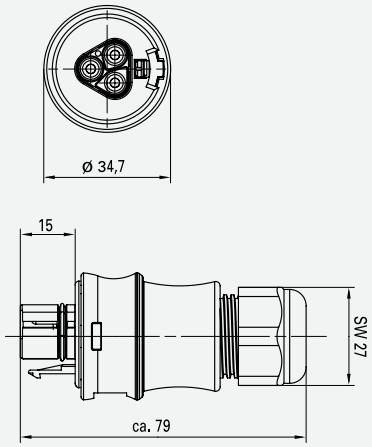

GERÄTEANSCHLUSS

Buchse

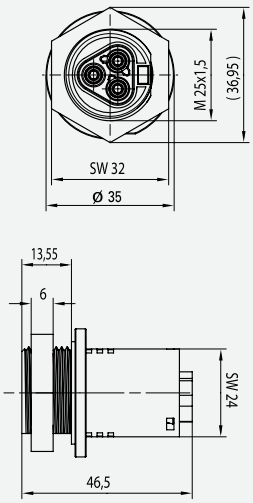

Stecker

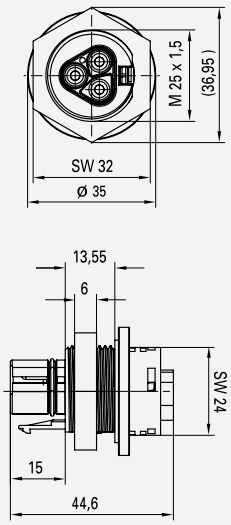

VERTEILER

1E / 3A

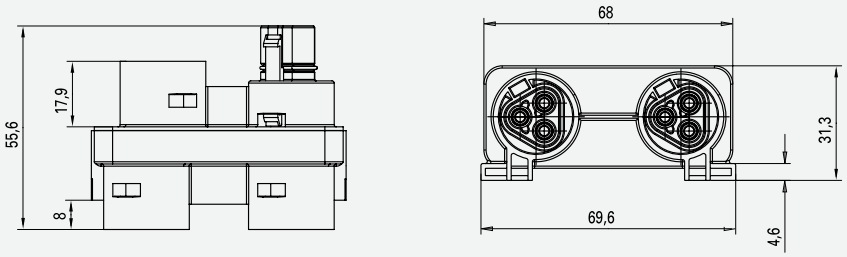

HINWEIS: Beispielhafte Darstellung anhand der Ausführung RST20i3.

Die zu Ihren Produkt passende Zeichnung finden Sie im Downloadbereich der jeweiligen Bestell-Nr. unter **eshop.wieland-electric.com**

Technische Änderungen vorbehalten

RST® CLASSIC LEITERVORBEREITUNG

Anschließbare Leiterquerschnitte Standardvarianten

RST20i2/i3/25i3	eindrähtig	feindrähtig, ohne Aderendhülse	feindrähtig, mit Aderendhülse	mehrdrähtig	feindrähtig, ultraschallverdichtet
Schraubanschluss	0,75 - 6 mm² / AWG 16 - 10	0,75 - 6 mm²	0,75 - 4 mm²	0,75 - 6 mm² / AWG 16 - 10	-
Crimpanschluss [1)]	-	0,75 - 4,0 mm²	-	AWG 16 - 10	-
Federkraftanschluss	0,5 - 2,5 mm² / AWG 20 - 14	-	0,5 - 1,5 mm² / AWG 20 - 16	0,75 - 1,5 mm² / AWG 20 - 16	0,75 - 2,5 mm²

RST20i4/i5/25i5	eindrähtig	feindrähtig, ohne Aderendhülse	feindrähtig, mit Aderendhülse	mehrdrähtig
Schraubanschluss	0,75 - 4 mm² / AWG 18 - 12	0,75 - 4 mm²	0,75 - 2,5 mm²	0,75 - 4 mm² / AWG 18 - 12
Crimpanschluss [1)]	-	0,75 - 4 mm²	-	AWG 18 - 12

RST20i6/i7	eindrähtig	feindrähtig, ohne Aderendhülse [2)]	feindrähtig, mit Aderendhülse	mehrdrähtig
Schraubanschluss	Steckverbinder 0,2 - 1,5 mm² Geräteanschlüsse 0,2 - 2,5 mm²	0,2 - 2,5 mm²	0,2 - 1,5 mm²	0,2 - 2,5 mm² / AWG 20 - 14
Crimpanschluss [1)]	-	0,2 - 2,5 mm²	-	-

Die Schraubklemmenanschlüsse der RST® Familie sind zum Anschluss von unvorbereiteten Leitern nach EN 60999-1 geeignet.

1) Crimpkontakte müssen immer separat zum Steckverbinder bestellt werden. Die Auswahl an Crimpkontakten ist im RST® CLASSIC Zubehör zu finden.

RST20i7/i6:
2) Einschränkung des Anschlussquerschnittsbereich für feindrähtige Leiter, bei Nutzung von Steckverbindern mit folgenden Zugentlastungen:
- Doppelanschluss: 0,2 - 0,75 mm²
- gerade, für Leitungen Ø 6 - 10 mm und Ø 10 - 14 mm: 0,2 - 1,5 mm²

Bitte nutzen Sie für Federkraftanschlüsse folgende Aderendhülsen, diese sind im RST® CLASSIC Zubehör zu finden.

Leiterquerschnitt	Aderendhülse
0,5 mm²	DIN 46228-E0,5 -10
0,75 mm² / AWG 20	DIN 46228-E0,75 -12
1 mm² / AWG 18	DIN 46228-E1,0 -12
1,5 mm² / AWG 16	DIN 46228-E1,5 -12

Maximaler Leiterquerschnitt bei Nutzung von zwei flexiblen Leitern auf einer Klemmstelle bei der Steckverbinder-Variante Doppelanschluss mit Schraubanschluss (ATEX Teile ausgenommen):

Polzahl	max. Querschnitt
2	2,5 mm²
3	2,5 mm²
4	1,5 mm²
5	1,5 mm²
6	0,75 mm²
7	0,75 mm²

Anschließbare Leiterquerschnitte ATEX-Varianten

RST20i2/i3	eindrähtig	feindrähtig, ohne Aderendhülse	feindrähtig, mit Aderendhülse	feindrähtig, ultraschallverdichtet
Schraubanschluss	1,5 - 4 mm²	1,5 - 4 mm²	1,5 - 2,5 mm²	-
Federkraftanschluss	1,5 - 2,5 mm²	-	1,5 mm²	1,5 - 2,5 mm²

RST20i4/i5	eindrähtig	feindrähtig, ohne Aderendhülse	feindrähtig, mit Aderendhülse
Schraubanschluss	1,5 - 2,5 mm²	1,5 - 2,5 mm²	1,5 - 2,5 mm²

RST® CLASSIC LEITERVORBEREITUNG

Abmantel- und Abisolierlängen

RST20i2/i3/25i3		gerade Ø 6 - 10 mm, Ø 8 - 12 mm, Ø 10 - 14 mm		gerade Ø 13 - 18 mm		rechtwinklig Ø 6 - 10 mm, Ø 8 - 12 mm, Ø 10 - 14 mm		Doppelanschluss Ø 6 - 10 mm, Ø 8 - 12 mm, Ø 10 - 14mm		
								2-polig	3-polig	
Leiter	**x**	**y (PE)**	**y**	**y (PE)**	**y**	**y (PE)**	**y**	**y**	**y (PE)**	**y**
Schraubanschluss	8 mm	31,5 mm	26,5 mm	42 mm	37 mm	31,5 mm	26,5 mm	42 mm	45,5 mm	40,5 mm
Federanschluss										
eindrähtig	14 mm	40 mm	35 mm	–	–	40 mm	35 mm	–	55 mm	50 mm
feindrähtig mit AE	13 mm									
Crimpanschluss	8 mm	42 mm	37 mm	57 mm	52 mm	42 mm	37 mm	–	–	–

RST20i4/i5/25i5		gerade Ø 6 - 10 mm, Ø 10 - 14 mm		gerade Ø 13 - 18 mm		rechtwinklig Ø 6 - 10 mm, Ø 10 - 14 mm		Doppelanschluss Ø 6 - 10 mm, Ø 13 - 18 mm	
Leiter	**x**	**y (PE)**	**y**	**y (PE)**	**y**	**y (PE)**	**y**	**y (PE)**	**y**
Schraubanschluss	8 mm	31,5 mm	26,5 mm	42 mm	37 mm	31,5 mm	26,5 mm	45,5 mm	40,5 mm
Crimpanschluss	8 mm	42 mm	37 mm	49 mm	44 mm	42 mm	37 mm	–	–

RST20i6/i7		gerade Ø 6 - 10 mm, Ø 10 - 14 mm		gerade Ø 13 - 18 mm		rechtwinklig Ø 6 - 10 mm, Ø 10 - 14 mm		Doppelanschluss Ø 6 - 10 mm, Ø 13 - 18 mm	
Leiter	**x**	**y (PE)**	**y**	**y (PE)**	**y**	**y (PE)**	**y**	**y (PE)**	**y**
Schraubanschluss	8 mm	30 mm	25 mm	42 mm	37 mm	30 mm	25 mm	45 mm	40 mm
Crimpanschluss	7 mm	37 mm	32 mm	44 mm	39 mm	37 mm	32 mm	–	–

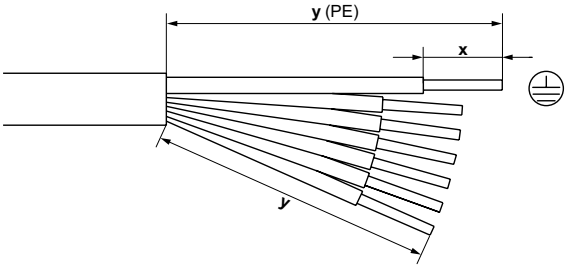

Technische Änderungen vorbehalten

RST® CLASSIC MATERIALBESTÄNDIGKEIT

Medium	Steckverbinder, Geräteanschlüsse & Verteiler
Alkohole	✓
Ammoniumchlorid (Salmjak)	✓
Ammoniumsulfat 10 %	✓
Citronensäure, wäßrig, 10 %	✓
Fruchtsäfte, Fruchtsäuren	✓
Glycerin	✓
Kaliumchlorid	✓
Kochsalz, (Natriumchlorid) wässrig, 10 %	✓
Nickelchlorid (II) gesättigt	✓
Quecksilber rein	✓
Schwefelhexaflourid	✓
Wasser (Meerwasser, Salzwasser)	✓

Wir benutzen für unsere Produkte den thermoplastischen Kunststoff Polyamid. Die obige Tabelle zeigt einen Auszug von Substanzen und der Beständigkeit von Polyamid bei Raumtemperatur ca. 20 °C. Kontaktieren Sie unseren Kundenservice, um die Materialbeständigkeit gegenüber den Substanzen bestätigen zu lassen oder falls Sie andere Substanzen im Einsatz haben, die nicht in dieser Liste aufgeführt sind.

RST® CLASSIC DERATINGKURVEN

RST20i3 (Schraubanschluss – Federkraftanschluss)

Deratingkurve nach IEC 61984 Edition 2 vom 10/2008 Abs. 7.3.8

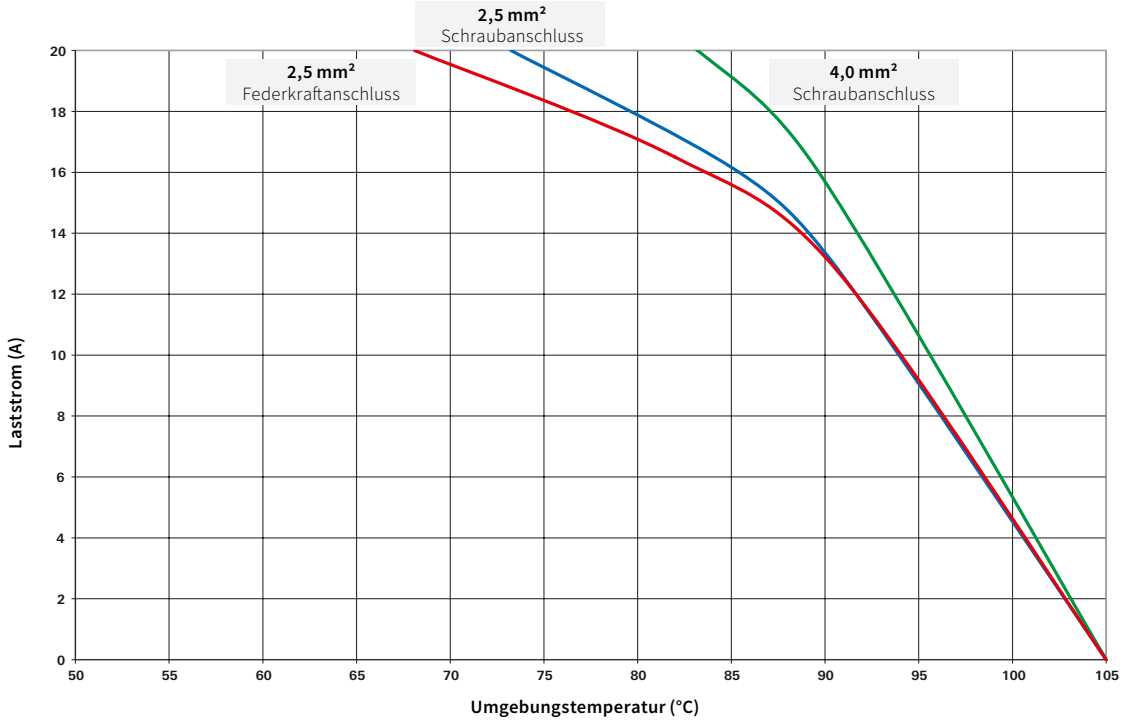

RST25i3 (Schraubanschluss)

Deratingkurve nach IEC 61984 Edition 2 vom 10/2008 Abs. 7.3.8

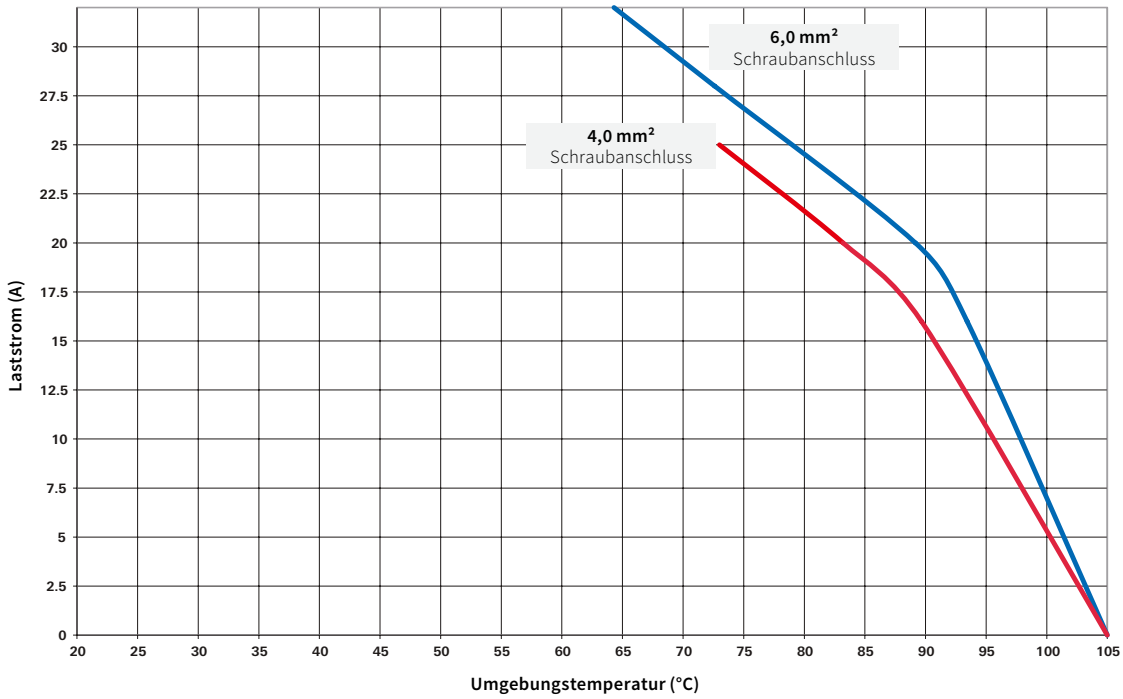

Technische Änderungen vorbehalten

RST® CLASSIC DERATINGKURVEN

RST20i5 (Schraubanschluss – Crimpanschluss)

Deratingkurve nach IEC 61984 Edition 2 vom 10/2008 Abs. 7.3.8

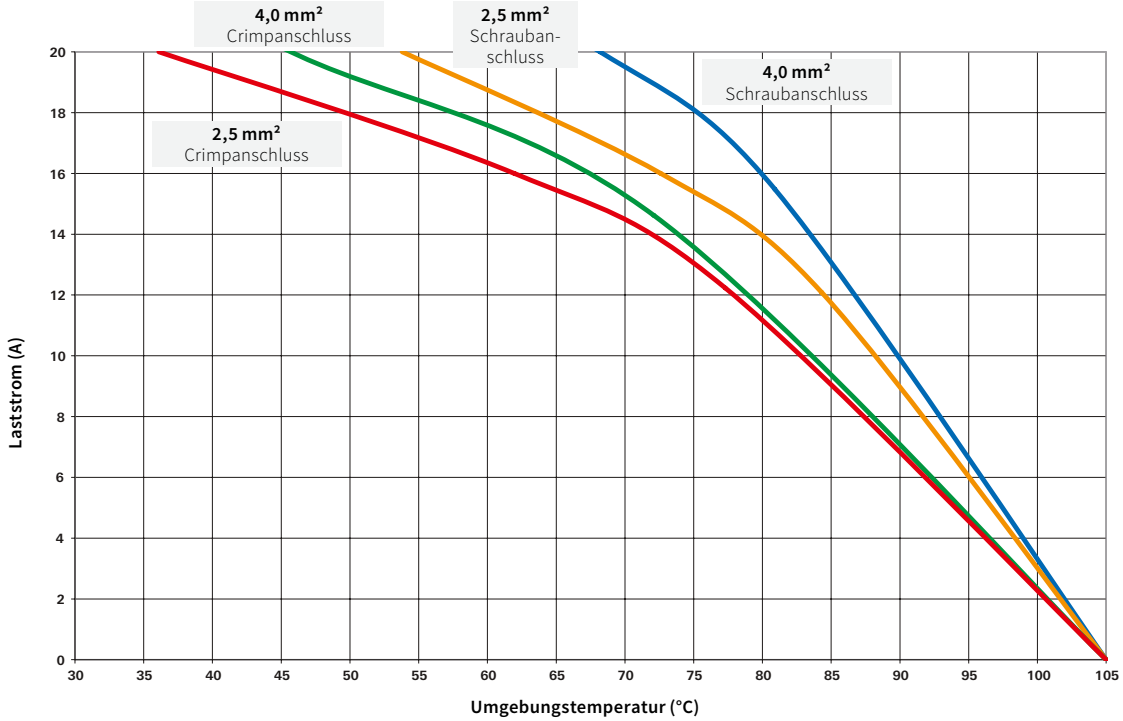

RST25i5 (Schraubanschluss)

Deratingkurve nach IEC 61984 Edition 2 vom 10/2008 Abs. 7.3.8

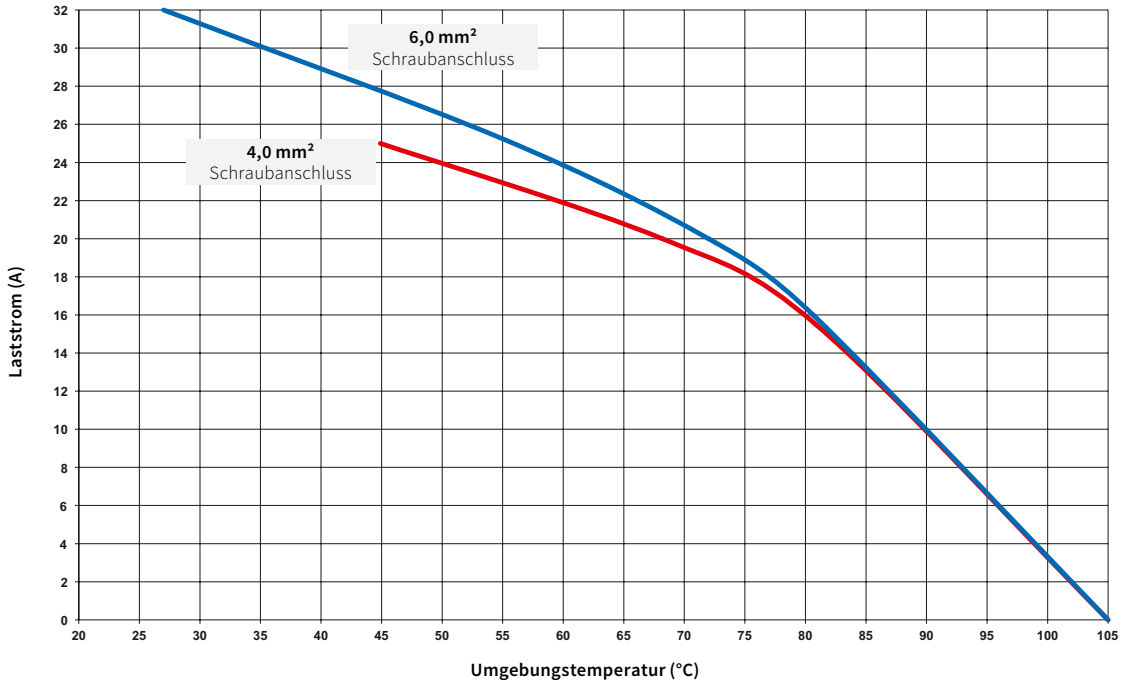

RST® CLASSIC MONTAGEANLEITUNG

LEITERMONTAGE

Schraubanschluss

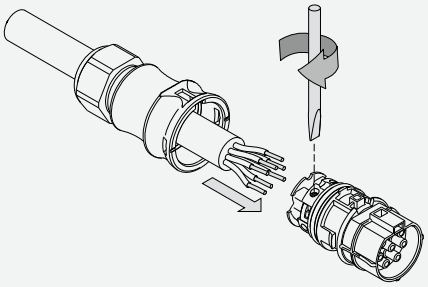

Federkraftanschluss

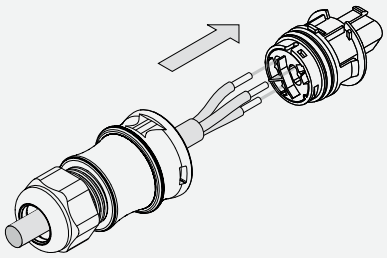

Crimpanschluss

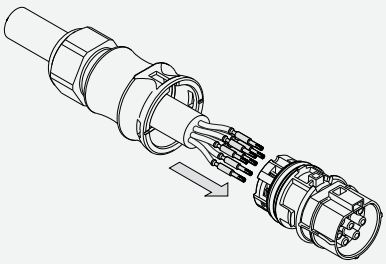

Polzahl	Drehmoment	Schraubendreher
RST20i2/i3	0,8 - 1 Nm	PZ1
RST20i4/i5	0,5 - 0,7 Nm	PZ1
RST20i6/i7	typ. 0,5 Nm	DIN 5264 A, geschliffen 0,8 × 3,0 mm oder 6-Lobe SL6 ("TORX" TX6)

VERSCHLIESSEN DES STECKVERBINDERS

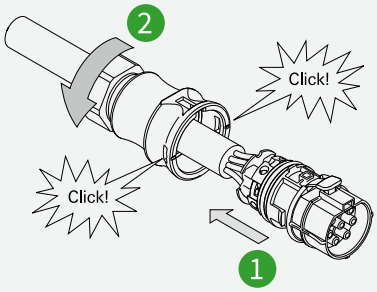

Anzugsmoment typ. 4+1 Nm

OPTIONAL: EINSETZEN DER HANDENTRIEGELUNG

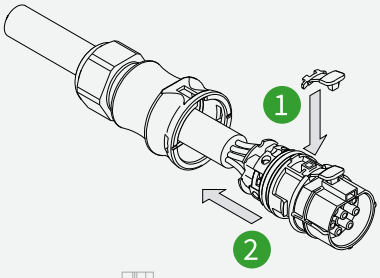

Sitz der Hand-entriegelung

STECKEN UND VERRIEGELN

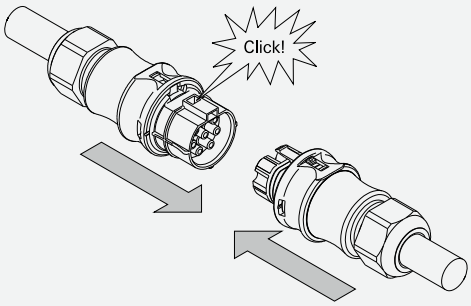

GERÄTEANSCHLUSS

Modular mit M16-, M20-, M25-Durchführung

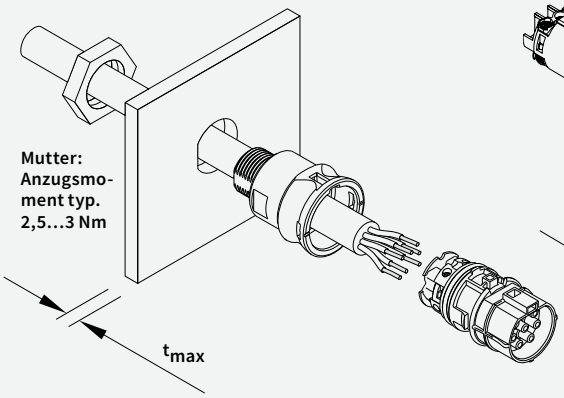

Einteilig mit M25-Durchführung

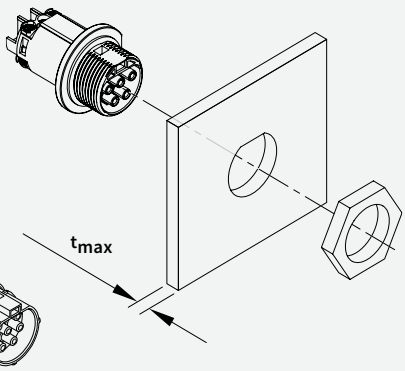

Öffnungsmaßbild für Gehäuseeinbau wenn Verdrehschutz gewünscht ist

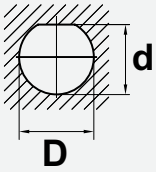

	D (mm)	**d** (mm)	**tmax** (mm)
M16	$16{,}4^{-0{,}2}$	$15{,}0^{-0{,}2}$	8
M20	$20{,}4^{-0{,}2}$	$19{,}0^{-0{,}2}$	8
M25	$25{,}4^{-0{,}2}$	$23{,}9^{-0{,}2}$	8
M32	$32{,}5^{-0{,}2}$	$30{,}75^{-0{,}2}$	7

Technische Änderungen vorbehalten

RST® CLASSIC MONTAGEANLEITUNG

ENTRIEGELN UND TRENNEN

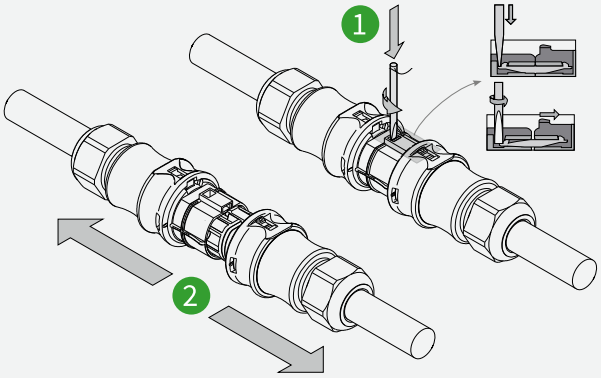

ÖFFNEN DES STECKVERBINDERS

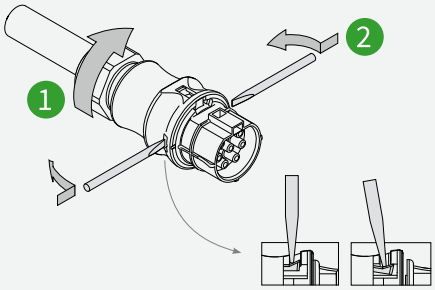

LEITERDEMONTAGE

Schraubanschluss

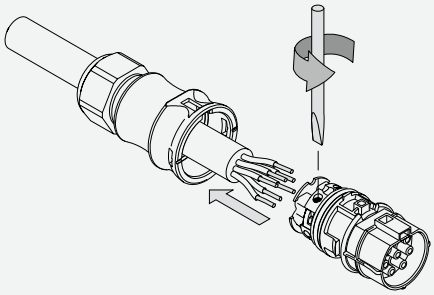

Federkraftanschluss

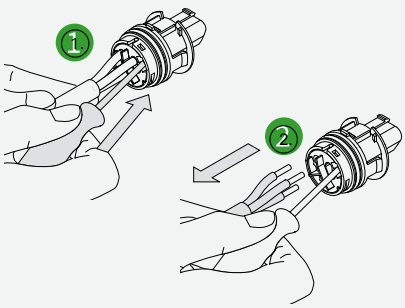

Crimpanschluss

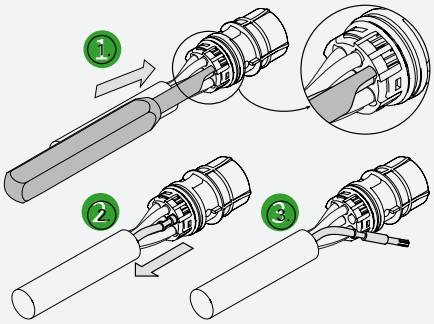

Bei 2- bis 7-poligen Steckverbindern identisch vorgehen.
Polbelegung beachten.

HINWEIS: Bitte beachten Sie, dass elektrische Anschlüsse und Installationen ausschließlich von hierfür ausgebildeten Fachkräften vorgenommen werden dürfen.

Dem Produkt beiliegende Montageanleitungen sind zu beachten! Die dazugehörige Montageanleitung finden Sie online im Downloadbereich des jeweiligen Produktes unter: **eshop.wieland-electric.com**

RST® POWER TECHNISCHE DATEN

	RST50i4/i5
Bemessungsspannung	250/400 V
Bemessungsstrom	50 A
Polzahl	4- und 5-polig
Anschließbare Kabeldurchmesser*	15 - 25 mm; 20 - 32 mm
Werkstoff	Kontaktteile: Messing, oberflächenbehandelt
	Gehäuseteile: Polyamid, halogenfrei, V2
	Dichtungsmaterial NBR, TPE
Verschmutzungsgrad	3 (im gesteckten Zustand)
Schutzart	IP66/67/69
IK-Code	IK07 (2 Joule)
Zulassungen	VDE, c CSA us

*Abweichende Durchmesser auf Anfrage

Technische Änderungen vorbehalten

RST® POWER **ABMESSUNGEN**

RST50i4/i5

STECKVERBINDER

Buchse

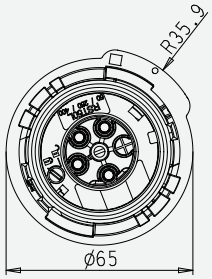

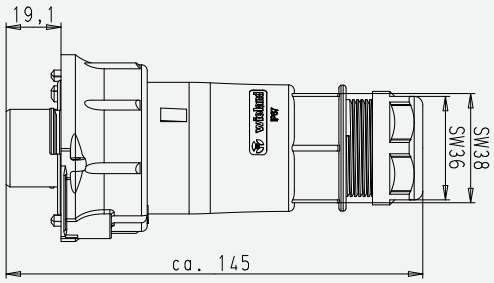

Stecker

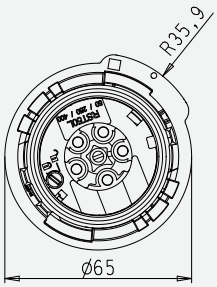

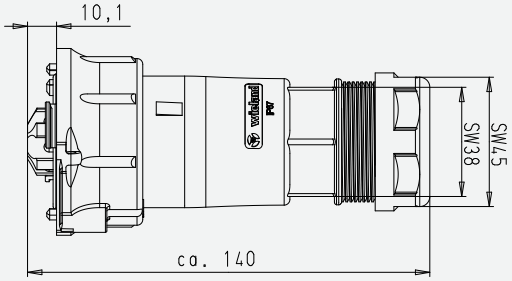

GERÄTEANSCHLUSS

Buchse

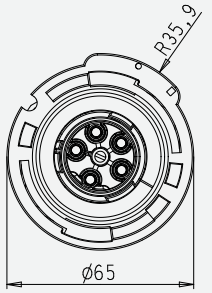

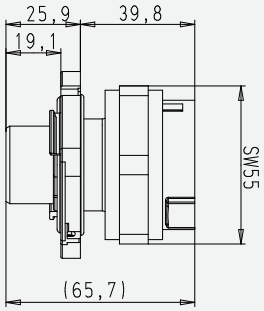

Stecker

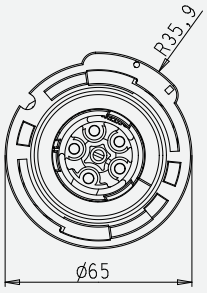

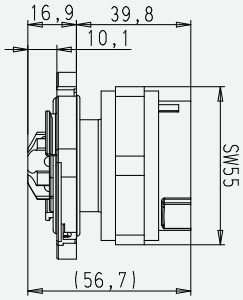

HINWEIS:

Die zu Ihren Produkt passende Zeichnung finden Sie im Downloadbereich der jeweiligen Bestell-Nr. unter **eshop.wieland-electric.com**

RST® POWER LEITERVORBEREITUNG

Anschließbare Leiterquerschnitte

	eindrähtig		feindrähtig		mehrdrähtig	
Variante	**Steckverbinder**	**Geräteanschluss**	**Steckverbinder**	**Geräteanschluss**	**Steckverbinder**	**Geräteanschluss**
Schraubanschluss	4,0 - 6,0 mm^2 *	4,0 - 16,0 mm^2	4,0 - 16,0 mm^2	4,0 - 16,0 mm^2	4,0 - 6,0 mm^2 *	4,0 - 16,0 mm^2
Crimpanschluss	-	-	4,0 - 10,0 mm^2	4,0 - 10,0 mm^2	-	-

* Eindrähtige und mehrdrähtige Leiter > 6,0 mm^2 sind aufgrund ihrer Steifigkeit im vorhandenen Bauraum nicht anschließbar.

Die Schraubklemmenanschlüsse der RST® Familie sind zum Anschluss von unvorbereiteten Leitern nach EN 60999-1 geeignet.
Crimpkontakte müssen immer separat zum Steckverbinder bestellt werden. Die Auswahl an Crimpkontakten ist im RST® POWER Zubehör zu finden.

Abmantel- und Abisolierlängen

Leiter		**PE**	**1, 2, 3, N, PE**
Abmantellänge	Schraubanschluss	80 mm	70 mm
	Crimpanschluss	80 mm	70 mm
Abisolierlänge	Schraubanschluss	10 mm	10 mm
	Crimpanschluss	11 mm	11 mm

Technische Änderungen vorbehalten

RST® POWER MATERIALBESTÄNDIGKEIT

Medium	Steckverbinder & Geräteanschlüsse
Ammoniumchlorid (Salmjak)	✓
Citronensäure, wäßrig, 10 %	✓
Kochsalz, (Natriumchlorid) wässrig, 10 %	✓
Paraffin 100 %	✓
Quecksilber rein	✓
Schwefelhexaflourid	✓

Wir benutzen für unsere Produkte den thermoplastischen Kunststoff Polyamid. Die obige Tabelle zeigt einen Auszug von Substanzen und der Beständigkeit von Polyamid bei Raumtemperatur ca. 20 °C. Kontaktieren Sie unseren Kundenservice, um die Materialbeständigkeit gegenüber den Substanzen bestätigen zu lassen oder falls Sie andere Substanzen im Einsatz haben, die nicht in dieser Liste aufgeführt sind.

RST® POWER MONTAGEANLEITUNG

LEITERMONTAGE

1. Gehäuse über Leitung ziehen

2. Leiter vorbereiten (siehe technische Spezifikationen)

3. Vorbereiteten Leiter einführen (bei Schraubanschlüssen: Schrauben festziehen, Drehmoment 2 Nm)

Hinweis: Stellen Sie sicher, dass die Leiter fest in den Anschlüssen fixiert sind.

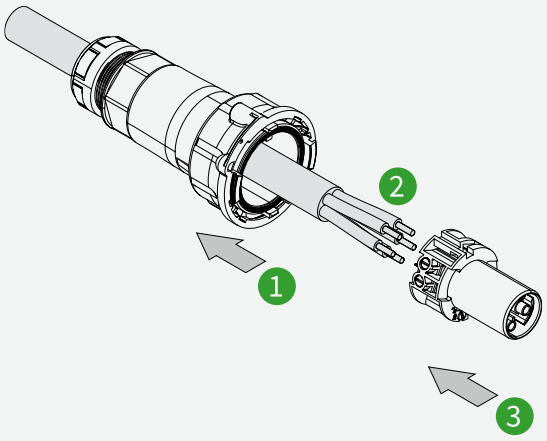

VERSCHLIESSEN DES STECKVERBINDERS

1. Kontakteinsatz in Gehäuse einführen (Codierung beachten)

2. Kontakteinsatz bis zum Anschlag drehen

3. Kontakteinsatz verriegeln

4. Verschraubung festziehen, Drehmoment
- M32-Verschraubung: 8 Nm
- M40-Verschraubung: 14 Nm

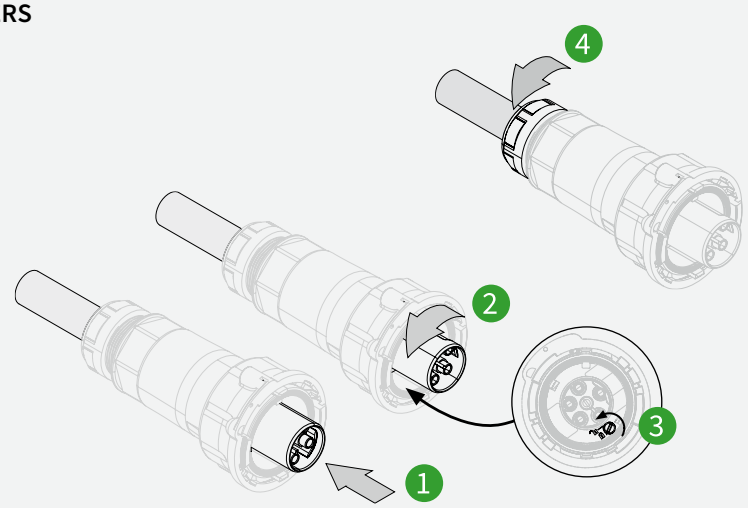

Technische Änderungen vorbehalten

RST® POWER MONTAGEANLEITUNG

GERÄTEANSCHLUSS

Gehäusewanddicke: 2 - 7 mm
Oberfläche: glatt und eben

1. Fügen Sie die Teile zusammen
2. Bei M40-Bohrungen Adapterring benutzen

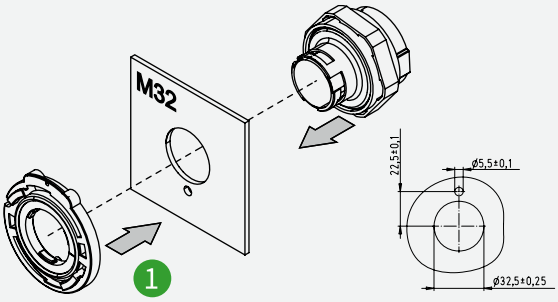

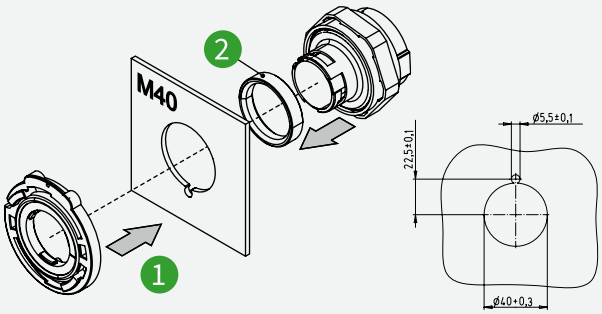

3. Bajonettring einrasten, Fixierstift in entsprechende Bohrung einführen

4. Kontermutter festziehen (Drehmoment: 2 Nm)

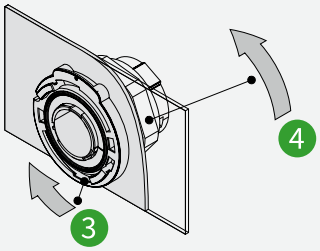

5. Kontakteinsatz in Geräteanschluss-Gehäuse einführen (Codierung beachten)

6. Kontakteinsatz bis zum Anschlag drehen

7. Kontakteinsatz verriegeln (angeschlossene Leiter zur Klarheit weggelassen)

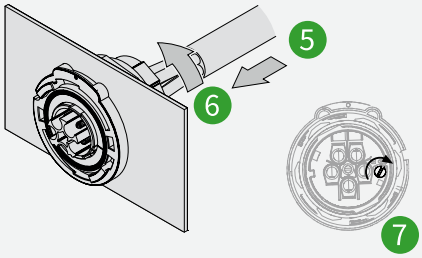

8. RST®-Anschluss aufstecken

9. Bajonett schließen

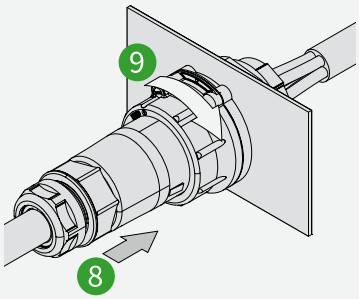

OPTIONEN

Fixierstift am Flansch

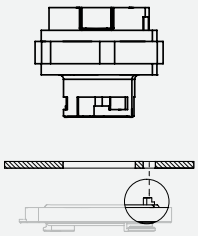

Fixierstift auf Montageplatte

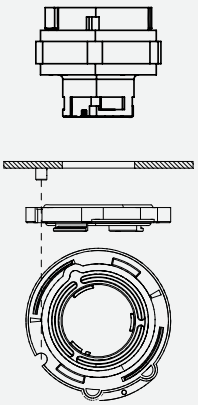

Verbindung verriegeln

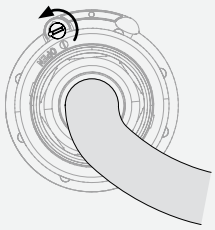

Plombieren

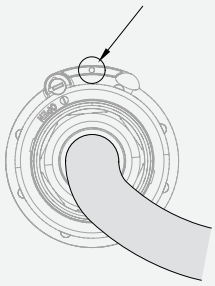

Bei 4- und 5-poligen Steckverbindern identisch vorgehen.
Polbelegung beachten.

HINWEIS: Bitte beachten Sie, dass elektrische Anschlüsse und Installationen ausschließlich von hierfür ausgebildeten Fachkräften vorgenommen werden dürfen.

Dem Produkt beiliegende Montageanleitungen sind zu beachten! Die dazugehörige Montageanleitung BA000641 finden Sie online im Downloadbereich des jeweiligen Produktes unter: **eshop.wieland-electric.com**

RST® VERTEILER TECHNISCHE DATEN

	RST® Kompakt- und Multiverteiler
Bemessungsspannung	250/400 V
Bemessungsstrom	20 A (25 A)
Dauergebrauchstemperatur	-40 °C bis +100 °C
Werkstoff	Kontaktteile: Messing, versilbert
	Gehäuseteile: Thermoplastischer Kunststoff PA 66, halogenfrei, V2
	Dichtungsmaterial: NBR
Verdrahtung	RST® MINI Standard: 1,5 mm², halogenfrei RST® CLASSIC Standard: 2,5 mm², halogenfrei (andere Querschnitte auf Anfrage)
Vorschriften	DIN VDE 0606 T200; DIN EN 61984 (VDE 0627); VDE 0110 IEC 60999
Zulassungen	VDE Eine direkte Zuordnung zwischen Zulassung und Artikelnummer finden Sie im eShop unter http://eshop.wieland-electric.com oder sprechen Sie uns an.
Schutzart	IP66/68 (3m; 2h)/69 Bei Sondervarianten kann es zu abweichenden Schutzgraden kommen.
IK-Code	IK 07 (2 Joule) nach DIN EN 62262
Codierung	Mechanische Codierung symbolisiert durch Farbcode. Farbe grau und schwarz mit gleicher mechanischer Codierung. Weitere Codierungen optional.
Hinweise	Berührungsschutz generell gewährleistet, auch im ungesteckten Zustand. Schutzleiter voreilend. Spannungsführendes Teil muss nach Vorschrift ein Buchsenteil sein. Aufbau einer Ringleitung bei normgerechter Ausführung somit nicht möglich! Nur polrichtig steckbar; 1-polig nicht kontaktierbar. Kontakte gesichert gegen Zugbelastung am Kabel. Alle Komponenten sind miteinander verriegelbar. Gemäß Zulassung nach DIN EN 61535 muss eine Verriegelung vorgesehen werden. Eine gefahrbringende Verwechselbarkeit mit Installationssteckverbindersystemen anderer Hersteller wird nicht automatisch durch die Übereinstimmung mit der DIN VDE 0606 T200 ausgeschlossen! Installationssteckverbindersysteme sind kein Ersatz für nationale Stecker-/Steckdosensysteme für den Hausgebrauch.

Technische Änderungen vorbehalten

RST® VERTEILER **ABMESSUNGEN**

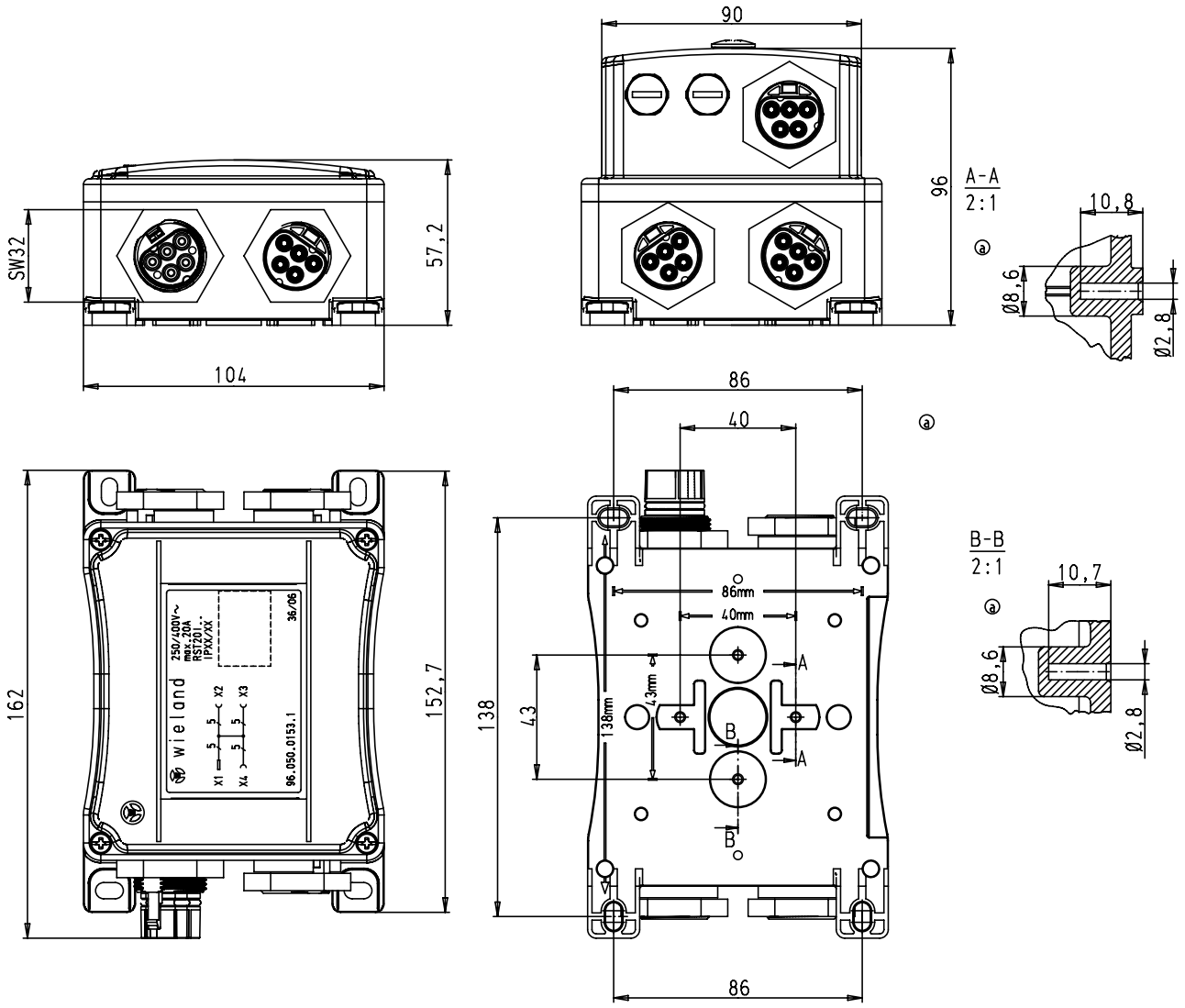

INDEX

BESTELLNUMMER | SEITE

01.006.1553.0	171
01.006.1553.1	171
02.122.9000.0	171
02.122.9100.0	171
02.122.9200.0	171
02.122.9300.0	171
02.125.5521.8	171
02.125.5621.8	171
02.125.5721.8	171
02.125.5821.8	171
02.127.1121.8	171
02.127.1221.8	171
02.127.1321.8	171
4L.020.0141.4	8
4L.020.0143.1	8
4L.020.0143.9	8
4L.020.0241.8	8
4L.020.1141.4	8
4L.020.1143.1	8
4L.020.1143.9	8
4L.020.1241.8	8
4L.021.3041.4	6
4L.021.3041.8	6
4L.021.3043.1	6
4L.021.3043.9	6
4L.021.4041.4	7
4L.021.4041.8	7
4L.021.4043.1	7
4L.021.4043.9	7
4L.022.3041.4	6
4L.022.3041.8	6
4L.022.3043.1	6
4L.022.3043.9	6
4L.022.4041.4	7
4L.022.4041.8	7
4L.022.4043.1	7
4L.022.4043.9	7
4L.030.0141.4	14
4L.030.0143.9	14
4L.030.0153.1	14
4L.030.0351.8	14
4L.030.1141.4	14
4L.030.1143.9	14
4L.030.1153.1	14
4L.030.1351.8	14
4L.031.3041.4	12
4L.031.3043.9	12
4L.031.3051.8	12
4L.031.3053.1	12
4L.031.4041.4	13
4L.031.4043.9	13
4L.031.4051.8	13
4L.031.4053.1	13
4L.032.3041.4	12
4L.032.3043.9	12
4L.032.3051.8	12
4L.032.3053.1	12
4L.032.4041.4	13
4L.032.4043.9	13
4L.032.4051.8	13
4L.032.4053.1	13
4L.040.0141.4	20
4L.040.0141.8	20
4L.040.0143.9	20
4L.040.0153.1	20
4L.040.1141.4	20
4L.040.1141.8	20
4L.040.1143.9	20
4L.040.1153.1	20
4L.041.3041.4	18
4L.041.3041.8	18
4L.041.3043.9	18
4L.041.3053.1	18
4L.041.4041.4	19
4L.041.4041.8	19
4L.041.4043.9	19
4L.041.4053.1	19
4L.042.3041.4	18
4L.042.3041.8	18
4L.042.3043.9	18
4L.042.3053.1	18
4L.042.4041.4	19
4L.042.4041.8	19
4L.042.4043.9	19
4L.042.4053.1	19
4L.050.0141.4	24
4L.050.0143.9	24
4L.050.0151.8	24
4L.050.0153.1	24
4L.050.1141.4	24
4L.050.1143.9	24
4L.050.1151.8	24
4L.050.1153.1	24
4L.051.3041.4	22
4L.051.3043.9	22
4L.051.3051.8	22
4L.051.3053.1	22
4L.051.4041.4	23
4L.051.4043.9	23
4L.051.4051.8	23
4L.051.4053.1	23
4L.052.3041.4	22
4L.052.3043.9	22
4L.052.3051.8	22
4L.052.3053.1	22
4L.052.4041.4	23
4L.052.4043.9	23
4L.052.4051.8	23
4L.052.4053.1	23
4L.427.0530.1	9
4L.427.0530.9	9
4L.427.0532.4	9
4L.427.0532.8	9
4L.427.0533.1	10
4L.427.0533.9	10
4L.427.0534.1	11
4L.427.0534.9	11
4L.427.0537.4	10
4L.427.0537.8	10
4L.427.0538.4	11
4L.427.0538.8	11
4L.427.1030.1	9
4L.427.1030.9	9
4L.427.1032.4	9
4L.427.1032.8	9
4L.427.1033.1	10
4L.427.1033.9	10
4L.427.1034.1	11
4L.427.1034.9	11
4L.427.1037.4	10
4L.427.1037.8	10
4L.427.1038.4	11
4L.427.1038.8	11
4L.427.1530.1	9
4L.427.1530.9	9
4L.427.1532.4	9
4L.427.1532.8	9
4L.427.1533.1	10
4L.427.1533.9	10
4L.427.1534.1	11
4L.427.1534.9	11
4L.427.1537.4	10
4L.427.1537.8	10
4L.427.1538.4	11
4L.427.1538.8	11
4L.427.2030.1	9
4L.427.2030.9	9
4L.427.2032.4	9
4L.427.2032.8	9
4L.427.2033.1	10
4L.427.2033.9	10
4L.427.2034.1	11
4L.427.2034.9	11
4L.427.2037.4	10
4L.427.2037.8	10
4L.427.2038.4	11
4L.427.2038.8	11
4L.427.2530.1	9
4L.427.2530.9	9
4L.427.2532.4	9
4L.427.2532.8	9
4L.427.2533.1	10
4L.427.2533.9	10
4L.427.2534.1	11
4L.427.2534.9	11
4L.427.2537.4	10
4L.427.2537.8	10
4L.427.2538.4	11
4L.427.2538.8	11
4L.427.3030.1	9
4L.427.3030.9	9
4L.427.3032.4	9
4L.427.3032.8	9
4L.427.3033.1	10
4L.427.3033.9	10
4L.427.3034.1	11
4L.427.3034.9	11
4L.427.3037.4	10
4L.427.3037.8	10
4L.427.3038.4	11
4L.427.3038.8	11
4L.427.4030.1	9
4L.427.4030.9	9
4L.427.4032.4	9
4L.427.4032.8	9
4L.427.4033.1	10
4L.427.4033.9	10
4L.427.4034.1	11
4L.427.4034.9	11
4L.427.4037.4	10
4L.427.4037.8	10
4L.427.4038.4	11
4L.427.4038.8	11
4L.437.0530.1	15
4L.437.0532.8	15
4L.437.0533.1	16
4L.437.0534.1	17
4L.437.0537.8	16
4L.437.0538.8	17
4L.437.1030.1	15
4L.437.1032.8	15
4L.437.1033.1	16
4L.437.1034.1	17
4L.437.1037.8	16

INDEX

BESTELLNUMMER | SEITE

4L.437.1038.8	17
4L.437.1530.1	15
4L.437.1532.8	15
4L.437.1533.1	16
4L.437.1534.1	17
4L.437.1537.8	16
4L.437.1538.8	17
4L.437.2030.1	15
4L.437.2032.8	15
4L.437.2033.1	16
4L.437.2034.1	17
4L.437.2037.8	16
4L.437.2038.8	17
4L.437.2530.1	15
4L.437.2532.8	15
4L.437.2533.1	16
4L.437.2534.1	17
4L.437.2537.8	16
4L.437.2538.8	17
4L.437.3030.1	15
4L.437.3032.8	15
4L.437.3033.1	16
4L.437.3034.1	17
4L.437.3037.8	16
4L.437.3038.8	17
4L.437.4030.1	15
4L.437.4032.8	15
4L.437.4033.1	16
4L.437.4034.1	17
4L.437.4037.8	16
4L.437.4038.8	17
05.502.2100.0	172
05.502.3500.0	172
05.502.3600.0	172
05.502.4000.0	173
05.544.7800.0	171
05.544.7900.0	171
05.544.8000.0	171
05.545.0021.8	171
05.545.0121.8	171
05.545.0221.8	171
05.545.0321.8	171
05.545.4600.0	171
05.546.3921.8	171
05.546.4021.8	171
05.546.4121.8	171
05.564.4453.0	168
05.564.4453.1	168
05.564.8653.1	170
05.564.8653.3	170
05.564.8653.7	170
05.565.0400.0	170
05.565.0500.0	170
05.565.2600.0	170
05.565.8653.1	170
05.565.8653.3	170
05.565.8653.7	170
05.565.9953.0	169
05.565.9953.1	169
05.566.5253.0	173
05.566.5253.1	173
05.568.8853.1	173
05.583.2900.1	170
05.583.2900.3	170
06.502.4300.0	172
06.502.6100.0	26
06.502.6300.0	26
06.561.8383.0	63
06.562.0583.0	63
06.562.5853.0	63
06.562.5853.1	63
06.562.8753.0	170
06.563.5053.1	26
06.563.5153.1	26
06.563.8653.0	62
06.563.8653.1	62
06.563.8753.0	62
06.563.8753.1	62
06.563.8853.0	62
06.563.8853.1	62
06.563.8953.0	62
06.563.8953.1	62
06.563.9053.0	62
06.563.9053.1	62
06.563.9153.0	62
06.563.9153.1	62
06.563.9253.0	63
06.563.9253.1	63
06.563.9353.0	62
06.563.9353.1	62
06.564.1553.1	26
06.564.1653.1	26
06.600.3627.0	172
06.600.3727.0	172
06.600.3827.0	172
06.600.3927.0	172
9L.061.4053.6	130
9L.061.4153.6	131
9L.061.4553.6	131
9L.061.4853.6	130
9L.061.6053.6	137
9L.061.6153.6	135
9L.061.6253.6	139
9L.061.6353.6	141
9L.062.6053.6	137
9L.062.6153.6	135
9L.062.6253.6	139
9L.062.6353.6	141
9L.063.4053.6	131
9L.063.4153.6	132
9L.071.4053.0	142
9L.071.4053.1	142
9L.071.4053.6	142
9L.071.4053.9	142
9L.071.4153.0	143
9L.071.4153.1	143
9L.071.4153.6	143
9L.071.4153.9	143
9L.071.4553.0	143
9L.071.4553.1	143
9L.071.4553.6	143
9L.071.4553.9	143
9L.071.4853.0	142
9L.071.4853.1	142
9L.071.4853.6	142
9L.071.4853.9	142
9L.071.6053.0	149
9L.071.6053.1	149
9L.071.6053.6	149
9L.071.6053.9	149
9L.071.6153.0	147
9L.071.6153.1	147
9L.071.6153.6	147
9L.071.6153.9	147
9L.071.6253.0	151
9L.071.6253.1	151
9L.071.6253.6	151
9L.071.6253.9	151
9L.071.6353.1	153
9L.071.6353.6	153
9L.071.6353.9	153
9L.072.4153.1	143
9L.072.6053.0	149
9L.072.6053.1	149
9L.072.6053.6	149
9L.072.6053.9	149
9L.072.6153.0	147
9L.072.6153.1	147
9L.072.6153.6	147
9L.072.6153.9	147
9L.072.6253.0	151
9L.072.6253.1	151
9L.072.6253.6	151
9L.072.6253.9	151
9L.072.6353.1	153
9L.072.6353.6	153
9L.072.6353.9	153
9L.073.4053.0	143
9L.073.4053.1	143
9L.073.4053.6	143
9L.073.4053.9	143
9L.073.4153.0	144
9L.073.4153.1	144
9L.073.4153.6	144
9L.073.4153.9	144
9L.161.0053.6	133
9L.161.0153.6	133
9L.161.0553.6	134
9L.161.0853.6	133
9L.161.2053.6	137
9L.161.2153.6	135
9L.161.2253.6	139
9L.161.2353.6	141
9L.162.2053.6	137
9L.162.2153.6	135
9L.162.2253.6	139
9L.162.2353.6	141
9L.163.0053.6	134
9L.163.0153.6	134
9L.171.0053.0	145
9L.171.0053.1	145
9L.171.0053.6	145
9L.171.0053.9	145
9L.171.0153.0	145
9L.171.0153.1	145
9L.171.0153.6	145
9L.171.0153.9	145
9L.171.0553.0	146
9L.171.0553.1	146
9L.171.0553.6	146
9L.171.0553.9	146
9L.171.0853.0	145
9L.171.0853.1	145
9L.171.0853.6	145
9L.171.0853.9	145
9L.171.2053.0	149
9L.171.2053.1	149
9L.171.2053.6	149
9L.171.2053.9	149
9L.171.2153.0	147
9L.171.2153.1	147
9L.171.2153.6	147
9L.171.2153.9	147
9L.171.2253.0	151

INDEX

BESTELLNUMMER | SEITE

9L.171.2253.1	151
9L.171.2253.6	151
9L.171.2253.9	151
9L.171.2353.1	153
9L.171.2353.6	153
9L.171.2353.9	153
9L.172.2053.0	149
9L.172.2053.1	149
9L.172.2053.6	149
9L.172.2053.9	149
9L.172.2153.0	147
9L.172.2153.1	147
9L.172.2153.6	147
9L.172.2153.9	147
9L.172.2253.0	151
9L.172.2253.1	151
9L.172.2253.6	151
9L.172.2253.9	151
9L.172.2353.1	153
9L.172.2353.6	153
9L.172.2353.9	153
9L.173.0053.0	146
9L.173.0053.1	146
9L.173.0053.6	146
9L.173.0053.9	146
9L.173.0153.0	146
9L.173.0153.1	146
9L.173.0153.6	146
9L.173.0153.9	146
41.021.3041.4	6
41.021.3041.8	6
41.021.3043.1	6
41.021.3043.9	6
41.021.4041.4	7
41.021.4041.8	7
41.021.4043.1	7
41.021.4043.9	7
41.022.3041.4	6
41.022.3041.8	6
41.022.3043.1	6
41.022.3043.9	6
41.022.4041.4	7
41.022.4041.8	7
41.022.4043.1	7
41.022.4043.9	7
41.031.3041.4	12
41.031.3043.9	12
41.031.3051.8	12
41.031.3053.1	12
41.031.4041.4	13
41.031.4043.9	13
41.031.4051.8	13
41.031.4053.1	13
41.032.3041.4	12
41.032.3043.9	12
41.032.3051.8	12
41.032.3053.1	12
41.032.4041.4	13
41.032.4043.9	13
41.032.4051.8	13
41.032.4053.1	13
41.041.3041.4	18
41.041.3041.8	18
41.041.3043.9	18
41.041.3053.1	18
41.041.4041.4	19
41.041.4041.8	19
41.041.4043.9	19
41.041.4053.1	19
41.042.3041.4	18
41.042.3041.8	18
41.042.3043.9	18
41.042.3053.1	18
41.042.4041.4	19
41.042.4041.8	19
41.042.4043.9	19
41.042.4053.1	19
41.051.3041.4	22
41.051.3043.9	22
41.051.3051.8	22
41.051.3053.1	22
41.051.4041.4	23
41.051.4043.9	23
41.051.4051.8	23
41.051.4053.1	23
41.052.3041.4	22
41.052.3043.9	22
41.052.3051.8	22
41.052.3053.1	22
41.052.4041.4	23
41.052.4043.9	23
41.052.4051.8	23
41.052.4053.1	23
41.427.0530.1	9
41.427.0530.9	9
41.427.0532.4	9
41.427.0532.8	9
41.427.0533.1	10
41.427.0533.9	10
41.427.0534.1	11
41.427.0534.9	11
41.427.0537.4	10
41.427.0537.8	10
41.427.0538.4	11
41.427.0538.8	11
41.427.1030.1	9
41.427.1030.9	9
41.427.1032.4	9
41.427.1032.8	9
41.427.1033.1	10
41.427.1033.9	10
41.427.1034.1	11
41.427.1034.9	11
41.427.1037.4	10
41.427.1037.8	10
41.427.1038.4	11
41.427.1038.8	11
41.427.1530.1	9
41.427.1530.9	9
41.427.1532.4	9
41.427.1532.8	9
41.427.1533.1	10
41.427.1533.9	10
41.427.1534.1	11
41.427.1534.9	11
41.427.1537.4	10
41.427.1537.8	10
41.427.1538.4	11
41.427.1538.8	11
41.427.2030.1	9
41.427.2030.9	9
41.427.2032.4	9
41.427.2032.8	9
41.427.2033.1	10
41.427.2033.9	10
41.427.2034.1	11
41.427.2034.9	11
41.427.2037.4	10
41.427.2037.8	10
41.427.2038.4	11
41.427.2038.8	11
41.427.2530.1	9
41.427.2530.9	9
41.427.2532.4	9
41.427.2532.8	9
41.427.2533.1	10
41.427.2533.9	10
41.427.2534.1	11
41.427.2534.9	11
41.427.2537.4	10
41.427.2537.8	10
41.427.2538.4	11
41.427.2538.8	11
41.427.3030.1	9
41.427.3030.9	9
41.427.3032.4	9
41.427.3032.8	9
41.427.3033.1	10
41.427.3033.9	10
41.427.3034.1	11
41.427.3034.9	11
41.427.3037.4	10
41.427.3037.8	10
41.427.3038.4	11
41.427.3038.8	11
41.427.4030.1	9
41.427.4030.9	9
41.427.4032.4	9
41.427.4032.8	9
41.427.4033.1	10
41.427.4033.9	10
41.427.4034.1	11
41.427.4034.9	11
41.427.4037.4	10
41.427.4037.8	10
41.427.4038.4	11
41.427.4038.8	11
41.437.0530.1	15
41.437.0532.8	15
41.437.0533.1	16
41.437.0534.1	17
41.437.0537.8	16
41.437.0538.8	17
41.437.1030.1	15
41.437.1032.8	15
41.437.1033.1	16
41.437.1034.1	17
41.437.1037.8	16
41.437.1038.8	17
41.437.1530.1	15
41.437.1532.8	15
41.437.1533.1	16
41.437.1534.1	17
41.437.1537.8	16
41.437.1538.8	17
41.437.2030.1	15
41.437.2032.8	15
41.437.2033.1	16
41.437.2034.1	17
41.437.2037.8	16
41.437.2038.8	17
41.437.2530.1	15
41.437.2532.8	15
41.437.2533.1	16

INDEX

BESTELLNUMMER | SEITE

41.437.2534.1	17
41.437.2537.8	16
41.437.2538.8	17
41.437.3030.1	15
41.437.3032.8	15
41.437.3033.1	16
41.437.3034.1	17
41.437.3037.8	16
41.437.3038.8	17
41.437.4030.1	15
41.437.4032.8	15
41.437.4033.1	16
41.437.4034.1	17
41.437.4037.8	16
41.437.4038.8	17
46.030.0150.6	41
46.030.0151.4	33
46.030.0151.6	33
46.030.0153.0	41
46.030.0153.1	41
46.030.0153.9	41
46.030.0154.0	33
46.030.0154.1	33
46.030.0154.9	33
46.030.0155.7	41
46.030.1250.4	41
46.030.1250.6	41
46.030.1251.4	33
46.030.1251.6	33
46.030.1253.0	41
46.030.1253.1	41
46.030.1253.9	41
46.030.1254.0	33
46.030.1254.1	33
46.030.1254.9	33
46.030.1255.7	41
46.030.1354.4	33
46.030.1354.7	33
46.030.1355.4	41
46.030.1355.7	41
46.031.4450.4	38
46.031.4450.6	38
46.031.4451.4	30
46.031.4451.6	30
46.031.4453.0	38
46.031.4453.1	38
46.031.4453.9	38
46.031.4454.0	30
46.031.4454.1	30
46.031.4454.9	30
46.031.4455.7	38
46.031.4456.7	30
46.031.4550.4	38
46.031.4550.6	38
46.031.4551.4	30
46.031.4551.6	30
46.031.4553.0	38
46.031.4553.1	38
46.031.4553.9	38
46.031.4554.0	30
46.031.4554.1	30
46.031.4554.9	30
46.031.4555.7	38
46.031.4556.7	30
46.031.4951.4	30
46.031.4951.6	30
46.031.5050.4	39
46.031.5050.6	39
46.031.5051.4	31
46.031.5051.6	31
46.031.5053.0	39
46.031.5053.1	39
46.031.5053.9	39
46.031.5054.0	31
46.031.5054.1	31
46.031.5054.9	31
46.031.5055.7	39
46.031.5056.7	31
46.032.4450.4	38
46.032.4450.6	38
46.032.4451.4	30
46.032.4451.6	30
46.032.4453.0	38
46.032.4453.1	38
46.032.4453.9	38
46.032.4454.0	30
46.032.4454.1	30
46.032.4454.9	30
46.032.4455.7	38
46.032.4456.7	30
46.032.4550.4	38
46.032.4550.6	38
46.032.4551.4	30
46.032.4551.6	30
46.032.4553.0	38
46.032.4553.1	38
46.032.4553.9	38
46.032.4554.0	30
46.032.4554.1	30
46.032.4554.9	30
46.032.4555.7	38
46.032.4556.7	30
46.032.4951.4	30
46.032.4951.6	30
46.032.5050.4	39
46.032.5050.6	39
46.032.5051.4	31
46.032.5051.6	31
46.032.5053.0	39
46.032.5053.1	39
46.032.5053.9	39
46.032.5054.0	31
46.032.5054.1	31
46.032.5054.9	31
46.032.5055.7	39
46.032.5056.7	31
46.032.M0L0.0	40
46.032.M0L0.1	40
46.032.M0L0.4	40
46.032.M0L0.6	40
46.032.M0L0.7	40
46.032.M0L0.9	40
46.032.M0L1.0	32
46.032.M0L1.1	32
46.032.M0L1.4	32
46.032.M0L1.6	32
46.032.M0L1.9	32
46.032.M050.4	40
46.032.M050.6	40
46.032.M051.4	32
46.032.M051.6	32
46.032.M053.0	40
46.032.M053.1	40
46.032.M053.9	40
46.032.M054.0	32
46.032.M054.1	32
46.032.M054.9	32
46.032.M055.7	40
46.050.0150.4	55
46.050.0151.4	51
46.050.0153.0	55
46.050.0153.1	55
46.050.0153.6	55
46.050.0153.9	55
46.050.0154.0	51
46.050.0154.1	51
46.050.1250.4	55
46.050.1251.4	51
46.050.1253.0	55
46.050.1253.1	55
46.050.1253.6	55
46.050.1253.9	55
46.050.1254.0	51
46.050.1254.1	51
46.051.4150.4	52
46.051.4151.4	48
46.051.4153.0	52
46.051.4153.1	52
46.051.4153.6	52
46.051.4153.9	52
46.051.4154.0	48
46.051.4154.1	48
46.051.4550.4	52
46.051.4551.4	48
46.051.4553.0	52
46.051.4553.1	52
46.051.4553.6	52
46.051.4553.9	52
46.051.4554.0	48
46.051.4554.1	48
46.051.5050.4	54
46.051.5051.4	50
46.051.5053.0	54
46.051.5053.1	54
46.051.5053.6	54
46.051.5053.9	54
46.051.5054.0	50
46.051.5054.1	50
46.051.M0L0.0	53
46.051.M0L0.1	53
46.051.M0L0.4	53
46.051.M0L0.6	53
46.051.M0L0.9	53
46.051.M0L1.0	49
46.051.M0L1.1	49
46.051.M0L1.4	49
46.051.M050.4	53
46.051.M051.4	49
46.051.M053.0	53
46.051.M053.1	53
46.051.M053.6	53
46.051.M053.9	53
46.051.M054.0	49
46.051.M054.1	49
46.052.4150.4	52
46.052.4151.4	48
46.052.4153.0	52
46.052.4153.1	52
46.052.4153.6	52
46.052.4153.9	52
46.052.4154.0	48
46.052.4154.1	48
46.052.4550.4	52
46.052.4551.4	48

INDEX

BESTELLNUMMER | SEITE

46.052.4553.0	52
46.052.4553.1	52
46.052.4553.6	52
46.052.4553.9	52
46.052.4554.0	48
46.052.4554.1	48
46.052.5050.4	54
46.052.5051.4	50
46.052.5053.0	54
46.052.5053.1	54
46.052.5053.6	54
46.052.5053.9	54
46.052.5054.0	50
46.052.5054.1	50
46.052.M0L0.0	53
46.052.M0L0.1	53
46.052.M0L0.4	53
46.052.M0L0.6	53
46.052.M0L0.9	53
46.052.M0L1.0	49
46.052.M0L1.1	49
46.052.M0L1.4	49
46.052.M050.4	53
46.052.M051.4	49
46.052.M053.0	53
46.052.M053.1	53
46.052.M053.6	53
46.052.M053.9	53
46.052.M054.0	49
46.052.M054.1	49
46.422.0508.4	35
46.422.0538.4	35
46.422.1000.1	34
46.422.1002.4	34
46.422.1003.1	34
46.422.1004.1	35
46.422.1007.4	34
46.422.1008.4	35
46.422.1030.1	34
46.422.1032.4	34
46.422.1033.1	34
46.422.1034.1	35
46.422.1037.4	34
46.422.1038.4	35
46.422.2000.1	34
46.422.2002.4	34
46.422.2003.1	34
46.422.2004.1	35
46.422.2007.4	34
46.422.2008.4	35
46.422.2030.1	34
46.422.2032.4	34
46.422.2033.1	34
46.422.2034.1	35
46.422.2037.4	34
46.422.2038.4	35
46.422.3000.1	34
46.422.3002.4	34
46.422.3003.1	34
46.422.3004.1	35
46.422.3007.4	34
46.422.3008.4	35
46.422.3030.1	34
46.422.3032.4	34
46.422.3033.1	34
46.422.3034.1	35
46.422.3037.4	34
46.422.3038.4	35
46.422.4000.1	34
46.422.4002.4	34
46.422.4003.1	34
46.422.4004.1	35
46.422.4007.4	34
46.422.4008.4	35
46.422.4030.1	34
46.422.4032.4	34
46.422.4033.1	34
46.422.4034.1	35
46.422.4037.4	34
46.422.4038.4	35
46.422.5000.1	34
46.422.5002.4	34
46.422.5003.1	34
46.422.5004.1	35
46.422.5007.4	34
46.422.5008.4	35
46.422.5030.1	34
46.422.5032.4	34
46.422.5033.1	34
46.422.5034.1	35
46.422.5037.4	34
46.422.5038.4	35
46.423.1030.1	36
46.423.1032.4	36
46.423.1033.1	36
46.423.1034.1	37
46.423.1037.4	36
46.423.1038.4	37
46.423.2030.1	36
46.423.2032.4	36
46.423.2033.1	36
46.423.2034.1	37
46.423.2037.4	36
46.423.2038.4	37
46.423.3030.1	36
46.423.3032.4	36
46.423.3033.1	36
46.423.3034.1	37
46.423.3037.4	36
46.423.3038.4	37
46.423.4030.1	36
46.423.4032.4	36
46.423.4033.1	36
46.423.4034.1	37
46.423.4037.4	36
46.423.4038.4	37
46.423.5030.1	36
46.423.5032.4	36
46.423.5033.1	36
46.423.5034.1	37
46.423.5037.4	36
46.423.5038.4	37
46.423.6030.1	36
46.423.6032.4	36
46.423.6033.1	36
46.423.6034.1	37
46.423.6037.4	36
46.423.6038.4	37
46.423.7030.1	36
46.423.7032.4	36
46.423.7033.1	36
46.423.7034.1	37
46.423.7037.4	36
46.423.7038.4	37
46.423.8030.1	36
46.423.8032.4	36
46.423.8033.1	36
46.423.8034.1	37
46.423.8037.4	36
46.423.8038.4	37
46.432.10B0.1	42
46.432.10B3.1	43
46.432.10B4.1	44
46.432.10C0.1	42
46.432.10C3.1	43
46.432.10C4.1	44
46.432.20B0.1	42
46.432.20B3.1	43
46.432.20B4.1	44
46.432.20C0.1	42
46.432.20C3.1	43
46.432.20C4.1	44
46.432.30B4.1	44
46.432.0500.1	42
46.432.0503.1	43
46.432.0504.1	44
46.432.0530.1	42
46.432.0533.1	43
46.432.0534.1	44
46.432.1000.1	42
46.432.1003.1	43
46.432.1004.1	44
46.432.1030.1	42
46.432.1033.1	43
46.432.1034.1	44
46.432.2000.1	42
46.432.2003.1	43
46.432.2004.1	44
46.432.2030.1	42
46.432.2033.1	43
46.432.2034.1	44
46.432.3000.1	42
46.432.3003.1	43
46.432.3004.1	44
46.432.3030.1	42
46.432.3033.1	43
46.432.3034.1	44
46.432.4000.1	42
46.432.4003.1	43
46.432.4004.1	44
46.432.4030.1	42
46.432.4033.1	43
46.432.4034.1	44
46.432.5000.1	42
46.432.5003.1	43
46.432.5004.1	44
46.432.5030.1	42
46.432.5033.1	43
46.432.5034.1	44
46.433.1000.1	46
46.433.1003.1	47
46.433.1004.1	47
46.433.1030.1	46
46.433.1030.9	46
46.433.1031.7	46
46.433.1033.1	47
46.433.1033.9	47
46.433.1034.1	47
46.433.1034.9	47
46.433.1035.7	47
46.433.1036.7	47
46.433.2000.1	46
46.433.2003.1	47
46.433.2004.1	47

INDEX

BESTELLNUMMER | SEITE

46.433.2030.1	46
46.433.2030.9	46
46.433.2031.7	46
46.433.2033.1	47
46.433.2033.9	47
46.433.2034.1	47
46.433.2034.9	47
46.433.2035.7	47
46.433.2036.7	47
46.433.3000.1	46
46.433.3003.1	47
46.433.3004.1	47
46.433.3030.1	46
46.433.3030.9	46
46.433.3031.7	46
46.433.3033.1	47
46.433.3033.9	47
46.433.3034.1	47
46.433.3034.9	47
46.433.3035.7	47
46.433.3036.7	47
46.433.4000.1	46
46.433.4003.1	47
46.433.4004.1	47
46.433.4030.1	46
46.433.4030.9	46
46.433.4031.7	46
46.433.4033.1	47
46.433.4033.9	47
46.433.4034.1	47
46.433.4034.9	47
46.433.4035.7	47
46.433.4036.7	47
46.433.5000.1	46
46.433.5003.1	47
46.433.5004.1	47
46.433.5030.1	46
46.433.5030.9	46
46.433.5031.7	46
46.433.5033.1	47
46.433.5033.9	47
46.433.5034.1	47
46.433.5034.9	47
46.433.5035.7	47
46.433.5036.7	47
46.433.6000.1	46
46.433.6003.1	47
46.433.6004.1	47
46.433.6030.1	46
46.433.6030.9	46
46.433.6031.7	46
46.433.6033.1	47
46.433.6033.9	47
46.433.6034.1	47
46.433.6034.9	47
46.433.6035.7	47
46.433.6036.7	47
46.433.7000.1	46
46.433.7003.1	47
46.433.7004.1	47
46.433.7030.1	46
46.433.7030.9	46
46.433.7031.7	46
46.433.7033.1	47
46.433.7033.9	47
46.433.7034.1	47
46.433.7034.9	47
46.433.7035.7	47
46.433.7036.7	47
46.433.8000.1	46
46.433.8003.1	47
46.433.8004.1	47
46.433.8030.1	46
46.433.8030.9	46
46.433.8031.7	46
46.433.8033.1	47
46.433.8033.9	47
46.433.8034.1	47
46.433.8034.9	47
46.433.8035.7	47
46.433.8036.7	47
46.452.05C4.6	58
46.452.10B0.1	56
46.452.10B0.6	56
46.452.10B3.1	57
46.452.10B3.6	57
46.452.10B4.1	58
46.452.10B4.6	58
46.452.10C0.1	56
46.452.10C0.6	56
46.452.10C3.1	57
46.452.10C3.6	57
46.452.10C4.1	58
46.452.10C4.6	58
46.452.10D0.1	56
46.452.10D0.6	56
46.452.10D3.1	57
46.452.10D3.6	57
46.452.10D4.1	58
46.452.10D4.6	58
46.452.20B0.1	56
46.452.20B0.6	56
46.452.20B3.1	57
46.452.20B3.6	57
46.452.20B4.1	58
46.452.20B4.6	58
46.452.20C0.1	56
46.452.20C0.6	56
46.452.20C3.1	57
46.452.20C3.6	57
46.452.20C4.1	58
46.452.20C4.6	58
46.452.20D0.1	56
46.452.20D0.6	56
46.452.20D3.1	57
46.452.20D3.6	57
46.452.20D4.1	58
46.452.20D4.6	58
46.452.30C0.6	56
46.452.40C0.6	56
46.452.50C0.6	56
46.452.0500.1	56
46.452.0500.6	56
46.452.0503.1	57
46.452.0503.6	57
46.452.0504.6	58
46.452.0530.1	56
46.452.0530.6	56
46.452.0533.1	57
46.452.0533.6	57
46.452.0534.1	58
46.452.0534.6	58
46.452.0560.1	56
46.452.0560.6	56
46.452.0563.1	57
46.452.0563.6	57
46.452.0564.1	58
46.452.0564.6	58
46.452.1000.1	56
46.452.1000.6	56
46.452.1003.1	57
46.452.1003.6	57
46.452.1004.1	58
46.452.1004.6	58
46.452.1030.1	56
46.452.1030.6	56
46.452.1033.1	57
46.452.1033.6	57
46.452.1034.1	58
46.452.1034.6	58
46.452.1060.1	56
46.452.1060.6	56
46.452.1063.1	57
46.452.1063.6	57
46.452.1064.1	58
46.452.1064.6	58
46.452.2000.1	56
46.452.2000.6	56
46.452.2003.1	57
46.452.2003.6	57
46.452.2004.1	58
46.452.2004.6	58
46.452.2030.1	56
46.452.2030.6	56
46.452.2033.1	57
46.452.2033.6	57
46.452.2034.1	58
46.452.2034.6	58
46.452.2060.1	56
46.452.2060.6	56
46.452.2063.1	57
46.452.2063.6	57
46.452.2064.1	58
46.452.2064.6	58
46.452.3000.1	56
46.452.3000.6	56
46.452.3003.1	57
46.452.3003.6	57
46.452.3004.1	58
46.452.3004.6	58
46.452.3030.1	56
46.452.3030.6	56
46.452.3033.1	57
46.452.3033.6	57
46.452.3034.1	58
46.452.3034.6	58
46.452.3060.1	56
46.452.3060.6	56
46.452.3063.1	57
46.452.3063.6	57
46.452.3064.1	58
46.452.3064.6	58
46.452.4000.1	56
46.452.4000.6	56
46.452.4003.1	57
46.452.4003.6	57
46.452.4004.1	58
46.452.4004.6	58
46.452.4030.1	56
46.452.4030.6	56
46.452.4033.1	57
46.452.4033.6	57
46.452.4034.1	58
46.452.4034.6	58

INDEX

BESTELLNUMMER | SEITE

46.452.4060.1	56
46.452.4060.6	56
46.452.4063.1	57
46.452.4063.6	57
46.452.4064.1	58
46.452.4064.6	58
46.452.5000.1	56
46.452.5000.6	56
46.452.5003.1	57
46.452.5003.6	57
46.452.5004.1	58
46.452.5004.6	58
46.452.5030.1	56
46.452.5030.6	56
46.452.5033.1	57
46.452.5033.6	57
46.452.5034.1	58
46.452.5034.6	58
46.452.5060.1	56
46.452.5060.6	56
46.452.5063.1	57
46.452.5063.6	57
46.452.5064.1	58
46.452.5064.6	58
46.452.6003.1	57
46.452.6033.1	57
46.453.1000.1	59
46.453.1000.6	59
46.453.1003.1	59
46.453.1003.6	59
46.453.1004.1	60
46.453.1004.6	60
46.453.1030.1	59
46.453.1030.6	59
46.453.1033.1	59
46.453.1033.6	59
46.453.1034.1	60
46.453.1034.6	60
46.453.1060.6	59
46.453.1063.6	59
46.453.1064.6	60
46.453.2000.1	59
46.453.2000.6	59
46.453.2003.1	59
46.453.2003.6	59
46.453.2004.1	60
46.453.2004.6	60
46.453.2030.1	59
46.453.2030.6	59
46.453.2033.1	59
46.453.2033.6	59
46.453.2034.1	60
46.453.2034.6	60
46.453.2060.6	59
46.453.2063.6	59
46.453.2064.6	60
46.453.3000.1	59
46.453.3000.6	59
46.453.3003.1	59
46.453.3003.6	59
46.453.3004.1	60
46.453.3004.6	60
46.453.3030.1	59
46.453.3030.6	59
46.453.3033.1	59
46.453.3033.6	59
46.453.3034.1	60
46.453.3034.6	60
46.453.3060.6	59
46.453.3063.6	59
46.453.3064.6	60
46.453.4000.1	59
46.453.4000.6	59
46.453.4003.1	59
46.453.4003.6	59
46.453.4004.1	60
46.453.4004.6	60
46.453.4030.1	59
46.453.4030.6	59
46.453.4033.1	59
46.453.4033.6	59
46.453.4034.1	60
46.453.4034.6	60
46.453.4060.6	59
46.453.4063.6	59
46.453.4064.6	60
46.453.5000.1	59
46.453.5000.6	59
46.453.5003.1	59
46.453.5003.6	59
46.453.5004.1	60
46.453.5004.6	60
46.453.5030.1	59
46.453.5030.6	59
46.453.5033.1	59
46.453.5033.6	59
46.453.5034.1	60
46.453.5034.6	60
46.453.5060.6	59
46.453.5063.6	59
46.453.5064.6	60
46.453.6000.1	59
46.453.6000.6	59
46.453.6003.1	59
46.453.6003.6	59
46.453.6004.1	60
46.453.6004.6	60
46.453.6030.1	59
46.453.6030.6	59
46.453.6033.1	59
46.453.6033.6	59
46.453.6034.1	60
46.453.6034.6	60
46.453.6060.6	59
46.453.6063.6	59
46.453.6064.6	60
46.453.7000.1	59
46.453.7000.6	59
46.453.7003.1	59
46.453.7003.6	59
46.453.7004.1	60
46.453.7004.6	60
46.453.7030.1	59
46.453.7030.6	59
46.453.7033.1	59
46.453.7033.6	59
46.453.7034.1	60
46.453.7034.6	60
46.453.7060.6	59
46.453.7063.6	59
46.453.7064.6	60
46.453.8000.1	59
46.453.8000.6	59
46.453.8003.1	59
46.453.8003.6	59
46.453.8004.1	60
46.453.8004.6	60
46.453.8030.1	59
46.453.8030.6	59
46.453.8033.1	59
46.453.8033.6	59
46.453.8034.1	60
46.453.8034.6	60
46.453.8060.6	59
46.453.8063.6	59
46.453.8064.6	60
95.101.0800.0	172
95.101.1300.0	172
96.020.0150.8	75
96.020.0151.4	75
96.020.0153.0	75
96.020.0153.1	75
96.020.0155.7	75
96.020.0250.8	75
96.020.0251.4	75
96.020.0253.0	75
96.020.0253.1	75
96.021.0050.8	70
96.021.0051.4	70
96.021.0053.0	70
96.021.0053.1	70
96.021.0150.8	70
96.021.0151.4	70
96.021.0153.0	70
96.021.0153.1	70
96.021.0250.8	71
96.021.0251.4	71
96.021.0253.0	71
96.021.0253.1	71
96.021.0351.4	71
96.021.0353.0	71
96.021.0353.1	71
96.021.0453.0	70
96.021.0453.1	70
96.021.0950.8	70
96.021.0951.4	70
96.021.1050.8	74
96.021.1051.4	74
96.021.1053.0	74
96.021.1053.1	74
96.021.2050.8	73
96.021.2051.4	73
96.021.2053.0	73
96.021.2053.1	73
96.021.2150.8	72
96.021.2151.4	72
96.021.2153.0	72
96.021.2153.1	72
96.021.4050.8	68
96.021.4051.4	68
96.021.4053.0	68
96.021.4053.1	68
96.021.4055.7	68
96.021.4150.8	68
96.021.4151.4	68
96.021.4153.0	68
96.021.4153.1	68
96.021.4155.7	68
96.021.4250.8*	69
96.021.4251.4*	69
96.021.4253.0*	69
96.021.4253.1*	69
96.021.4351.4*	69
96.021.4353.0*	69

INDEX

BESTELLNUMMER | SEITE

96.021.4353.1*	69
96.021.4451.4	68
96.021.4453.0	68
96.021.4453.1	68
96.021.4950.8	68
96.021.4951.4	68
96.021.5050.8	74
96.021.5051.4	74
96.021.5053.0	74
96.021.5053.1	74
96.021.6050.8	73
96.021.6051.4	73
96.021.6053.0	73
96.021.6053.1	73
96.021.6150.8	72
96.021.6151.4	72
96.021.6153.0	72
96.021.6153.1	72
96.022.0050.8	70
96.022.0051.4	70
96.022.0053.0	70
96.022.0053.1	70
96.022.0150.8	70
96.022.0151.4	70
96.022.0153.0	70
96.022.0153.1	70
96.022.0253.1	71
96.022.0350.8	71
96.022.0453.0	70
96.022.0453.1	70
96.022.0950.8	70
96.022.0951.4	70
96.022.1050.8	74
96.022.1051.4	74
96.022.1053.0	74
96.022.1053.1	74
96.022.2050.8	73
96.022.2051.4	73
96.022.2053.0	73
96.022.2053.1	73
96.022.2150.8	72
96.022.2151.4	72
96.022.2153.0	72
96.022.2153.1	72
96.022.4050.8	68
96.022.4051.4	68
96.022.4053.0	68
96.022.4053.1	68
96.022.4055.7	68
96.022.4150.8	68
96.022.4151.4	68
96.022.4153.0	68
96.022.4153.1	68
96.022.4155.7	68
96.022.4350.8*	69
96.022.4451.4	68
96.022.4453.0	68
96.022.4453.1	68
96.022.4950.8	68
96.022.4951.4	68
96.022.5050.8	74
96.022.5051.4	74
96.022.5053.0	74
96.022.5053.1	74
96.022.6050.8	73
96.022.6051.4	73
96.022.6053.0	73
96.022.6053.1	73
96.022.6150.8	72
96.022.6151.4	72
96.022.6153.0	72
96.022.6153.1	72
96.023.0050.8	70
96.023.0051.4	70
96.023.0053.0	70
96.023.0053.1	70
96.023.0150.8	70
96.023.0151.4	70
96.023.0153.0	70
96.023.0153.1	70
96.023.0950.8	71
96.023.0951.4	71
96.023.2050.8	73
96.023.2051.4	73
96.023.2053.0	73
96.023.2053.1	73
96.023.2250.8	74
96.023.2251.4	74
96.023.2253.0	74
96.023.2253.1	74
96.023.4050.8	69
96.023.4051.4	69
96.023.4053.0	69
96.023.4053.1	69
96.023.4150.8	69
96.023.4151.4	69
96.023.4153.0	69
96.023.4153.1	69
96.023.4950.8	69
96.023.4951.4	69
96.023.6050.8	73
96.023.6051.4	73
96.023.6053.0	73
96.023.6053.1	73
96.023.6250.8	74
96.023.6251.4	74
96.023.6253.0	74
96.023.6253.1	74
96.024.0050.8	70
96.024.0051.4	70
96.024.0053.0	70
96.024.0053.1	70
96.024.0150.8	70
96.024.0151.4	70
96.024.0153.0	70
96.024.0153.1	70
96.024.0950.8	71
96.024.0951.4	71
96.024.2050.8	73
96.024.2051.4	73
96.024.2053.0	73
96.024.2053.1	73
96.024.2250.8	74
96.024.2251.4	74
96.024.2253.0	74
96.024.2253.1	74
96.024.4050.8	69
96.024.4051.4	69
96.024.4053.0	69
96.024.4053.1	69
96.024.4150.8	69
96.024.4151.4	69
96.024.4153.0	69
96.024.4153.1	69
96.024.4950.8	69
96.024.4951.4	69
96.024.6050.8	73
96.024.6051.4	73
96.024.6053.0	73
96.024.6053.1	73
96.024.6250.8	74
96.024.6251.4	74
96.024.6253.0	74
96.024.6253.1	74
96.025.2153.0	72
96.025.2153.1	72
96.025.6153.0	72
96.025.6153.1	72
96.026.2153.0	72
96.026.2153.1	72
96.026.6153.0	72
96.026.6153.1	72
96.030.0151.4	93
96.030.0153.0	93
96.030.0153.1	93
96.030.0153.9	93
96.030.0155.7	93
96.030.0251.4	93
96.030.0253.0	93
96.030.0253.1	93
96.030.0255.7	93
96.031.0051.4	84
96.031.0053.0	84
96.031.0053.1	84
96.031.0053.9	84
96.031.0055.7	84
96.031.0151.4	84
96.031.0153.0	84
96.031.0153.1	84
96.031.0153.9	84
96.031.0155.7	84
96.031.0253.0	84
96.031.0253.1	84
96.031.0253.9	84
96.031.0255.7	84
96.031.0353.0	85
96.031.0353.1	85
96.031.0353.9	85
96.031.0355.7	85
96.031.0553.9	84
96.031.0555.7	84
96.031.1051.4	91
96.031.1053.0	91
96.031.1053.1	91
96.031.1053.9	91
96.031.1055.7	91
96.031.2051.4	89
96.031.2053.0	89
96.031.2053.1	89
96.031.2053.9	89
96.031.2055.7	89
96.031.2151.4	87
96.031.2153.0	87
96.031.2153.1	87
96.031.2153.9	87
96.031.2155.7	87
96.031.4051.4	82
96.031.4053.0	82
96.031.4053.1	82
96.031.4053.9	82
96.031.4054.3	154
96.031.4055.7	82
96.031.4151.4	82
96.031.4153.0	82

INDEX

BESTELLNUMMER | SEITE

96.031.4153.1	82
96.031.4153.9	82
96.031.4154.3	154
96.031.4155.7	82
96.031.4251.4*	83
96.031.4253.0*	83
96.031.4253.1*	83
96.031.4253.9*	83
96.031.4254.3*	154
96.031.4255.7*	83
96.031.4353.0*	83
96.031.4353.1*	83
96.031.4353.9*	83
96.031.4355.7*	83
96.031.4551.4	82
96.031.4553.0	82
96.031.4553.1	82
96.031.4553.9	82
96.031.4554.3	154
96.031.4555.7	82
96.031.5051.4	91
96.031.5053.0	91
96.031.5053.1	91
96.031.5053.9	91
96.031.5054.3	157
96.031.5055.7	91
96.031.6051.4	89
96.031.6053.0	89
96.031.6053.1	89
96.031.6053.9	89
96.031.6054.3	156
96.031.6055.7	89
96.031.6151.4	87
96.031.6153.0	87
96.031.6153.1	87
96.031.6153.9	87
96.031.6154.3	155
96.031.6155.7	87
96.032.0051.4	84
96.032.0053.0	84
96.032.0053.1	84
96.032.0053.9	84
96.032.0055.7	84
96.032.0151.4	84
96.032.0153.0	84
96.032.0153.1	84
96.032.0153.9	84
96.032.0155.7	84
96.032.0251.4	84
96.032.0253.1	84
96.032.0351.4	85
96.032.0553.9	84
96.032.0555.7	84
96.032.1051.4	91
96.032.1053.0	91
96.032.1053.1	91
96.032.1053.9	91
96.032.1055.7	91
96.032.2051.4	89
96.032.2053.0	89
96.032.2053.1	89
96.032.2053.9	89
96.032.2055.7	89
96.032.2151.4	87
96.032.2153.0	87
96.032.2153.1	87
96.032.2153.9	87
96.032.2155.7	87
96.032.4051.4	82
96.032.4053.0	82
96.032.4053.1	82
96.032.4053.9	82
96.032.4054.3	154
96.032.4055.7	82
96.032.4151.4	82
96.032.4153.0	82
96.032.4153.1	82
96.032.4153.9	82
96.032.4154.3	154
96.032.4155.7	82
96.032.4251.4*	83
96.032.4253.0*	83
96.032.4253.1*	83
96.032.4353.0*	83
96.032.4353.1*	83
96.032.4551.4	82
96.032.4553.0	82
96.032.4553.1	82
96.032.4553.9	82
96.032.4554.3	154
96.032.4555.7	82
96.032.5051.4	91
96.032.5053.0	91
96.032.5053.1	91
96.032.5053.9	91
96.032.5054.3	157
96.032.5055.7	91
96.032.6051.4	89
96.032.6053.0	89
96.032.6053.1	89
96.032.6053.9	89
96.032.6054.3	156
96.032.6055.7	89
96.032.6151.4	87
96.032.6153.0	87
96.032.6153.1	87
96.032.6153.9	87
96.032.6154.3	155
96.032.6155.7	87
96.033.0051.4	84
96.033.0053.0	84
96.033.0053.1	84
96.033.0053.9	84
96.033.0055.7	84
96.033.0151.4	84
96.033.0153.0	84
96.033.0153.1	84
96.033.0153.9	84
96.033.0155.7	84
96.033.2051.4	89
96.033.2053.0	89
96.033.2053.1	89
96.033.2053.9	89
96.033.2055.7	89
96.033.2251.4	91
96.033.2253.0	91
96.033.2253.1	91
96.033.2253.9	91
96.033.2255.7	91
96.033.4051.4	82
96.033.4053.0	82
96.033.4053.1	82
96.033.4053.9	82
96.033.4054.3	154
96.033.4055.7	82
96.033.4151.4	82
96.033.4153.0	82
96.033.4153.1	82
96.033.4153.9	82
96.033.4154.3	154
96.033.4155.7	82
96.033.6051.4	89
96.033.6053.0	89
96.033.6053.1	89
96.033.6053.9	89
96.033.6054.3	156
96.033.6055.7	89
96.033.6251.4	91
96.033.6253.0	91
96.033.6253.1	91
96.033.6253.9	91
96.033.6254.3	157
96.033.6255.7	91
96.034.0051.4	84
96.034.0053.0	84
96.034.0053.1	84
96.034.0053.9	84
96.034.0055.7	84
96.034.0151.4	84
96.034.0153.0	84
96.034.0153.1	84
96.034.0153.9	84
96.034.0155.7	84
96.034.2051.4	89
96.034.2053.0	89
96.034.2053.1	89
96.034.2053.9	89
96.034.2055.7	89
96.034.2251.4	91
96.034.2253.0	91
96.034.2253.1	91
96.034.2253.9	91
96.034.2255.7	91
96.034.4051.4	82
96.034.4053.0	82
96.034.4053.1	82
96.034.4053.9	82
96.034.4054.3	154
96.034.4055.7	82
96.034.4151.4	82
96.034.4153.0	82
96.034.4153.1	82
96.034.4153.9	82
96.034.4154.3	154
96.034.4155.7	82
96.034.6051.4	89
96.034.6053.0	89
96.034.6053.1	89
96.034.6053.9	89
96.034.6054.3	156
96.034.6055.7	89
96.034.6251.4	91
96.034.6253.0	91
96.034.6253.1	91
96.034.6253.9	91
96.034.6254.3	157
96.034.6255.7	91
96.035.2153.0	87
96.035.2153.1	87
96.035.6153.0	87
96.035.6153.1	87
96.036.2153.0	87
96.036.2153.1	87
96.036.6153.0	87

INDEX

BESTELLNUMMER | SEITE

96.036.6153.1	87
96.040.0151.4	108
96.041.4051.4	102
96.041.4053.0	102
96.041.4053.1	102
96.041.4151.4	102
96.041.4153.0	102
96.041.4153.1	102
96.041.4253.0*	102
96.041.4253.1*	102
96.041.4353.0*	103
96.041.4353.1*	103
96.041.4553.0	102
96.041.4553.1	102
96.041.5051.4	107
96.041.5053.0	107
96.041.5053.1	107
96.041.6051.4	106
96.041.6053.0	106
96.041.6053.1	106
96.041.6153.0	105
96.041.6153.1	105
96.042.4051.4	102
96.042.4053.0	102
96.042.4053.1	102
96.042.4151.4	102
96.042.4153.0	102
96.042.4153.1	102
96.042.4353.1*	103
96.042.4553.0	102
96.042.4553.1	102
96.042.5051.4	107
96.042.5053.0	107
96.042.5053.1	107
96.042.6051.4	106
96.042.6053.0	106
96.042.6053.1	106
96.042.6153.0	105
96.042.6153.1	105
96.043.4053.0	102
96.043.4053.1	102
96.043.4153.0	102
96.043.4153.1	102
96.043.6053.0	106
96.043.6053.1	106
96.043.6251.4	107
96.043.6253.0	107
96.043.6253.1	107
96.044.4053.0	102
96.044.4053.1	102
96.044.4153.0	102
96.044.4153.1	102
96.044.6051.4	106
96.044.6053.0	106
96.044.6053.1	106
96.044.6251.4	107
96.044.6253.0	107
96.044.6253.1	107
96.045.6153.0	105
96.045.6153.1	105
96.046.6153.0	105
96.046.6153.1	105
96.050.0153.0	120
96.050.0153.1	120
96.050.0153.6	120
96.050.0153.9	120
96.050.1153.1	120
96.050.2153.1	120
96.050.3153.1	120
96.050.4153.1	120
96.050.5153.1	120
96.050.6153.1	120
96.050.7153.1	120
96.051.4051.4	114
96.051.4053.0	114
96.051.4053.1	114
96.051.4053.6	114
96.051.4053.8	114
96.051.4053.9	114
96.051.4054.3	160
96.051.4151.4	114
96.051.4153.0	114
96.051.4153.1	114
96.051.4153.6	114
96.051.4153.8	114
96.051.4153.9	114
96.051.4154.3	160
96.051.4251.4*	114
96.051.4253.0*	114
96.051.4253.1*	114
96.051.4253.6*	114
96.051.4253.9*	114
96.051.4351.4*	115
96.051.4353.0*	115
96.051.4353.1*	115
96.051.4353.6*	115
96.051.4353.9*	115
96.051.4551.4	114
96.051.4553.0	114
96.051.4553.1	114
96.051.4553.6	114
96.051.4553.8	114
96.051.4553.9	114
96.051.4554.3	160
96.051.5051.4	119
96.051.5053.0	119
96.051.5053.1	119
96.051.5053.6	119
96.051.5053.9	119
96.051.5054.3	164
96.051.6051.4	118
96.051.6053.0	118
96.051.6053.1	118
96.051.6053.6	118
96.051.6053.9	118
96.051.6054.3	163
96.051.6151.4	117
96.051.6153.0	117
96.051.6153.1	117
96.051.6153.6	117
96.051.6153.9	117
96.051.6154.3	162
96.052.4051.4	114
96.052.4053.0	114
96.052.4053.1	114
96.052.4053.6	114
96.052.4053.8	114
96.052.4053.9	114
96.052.4054.3	160
96.052.4151.4	114
96.052.4153.0	114
96.052.4153.1	114
96.052.4153.6	114
96.052.4153.8	114
96.052.4153.9	114
96.052.4154.3	160
96.052.4251.4*	114
96.052.4253.0*	114
96.052.4253.1*	114
96.052.4253.6*	114
96.052.4353.0*	115
96.052.4353.1*	115
96.052.4353.6*	115
96.052.4551.4	114
96.052.4553.0	114
96.052.4553.1	114
96.052.4553.6	114
96.052.4553.8	114
96.052.4553.9	114
96.052.4554.3	160
96.052.5051.4	119
96.052.5053.0	119
96.052.5053.1	119
96.052.5053.6	119
96.052.5053.9	119
96.052.5054.3	164
96.052.6051.4	118
96.052.6053.0	118
96.052.6053.1	118
96.052.6053.6	118
96.052.6053.9	118
96.052.6054.3	163
96.052.6151.4	117
96.052.6153.0	117
96.052.6153.1	117
96.052.6153.6	117
96.052.6153.9	117
96.052.6154.3	162
96.053.4051.4	114
96.053.4053.0	114
96.053.4053.1	114
96.053.4053.6	114
96.053.4053.9	114
96.053.4151.4	114
96.053.4153.0	114
96.053.4153.1	114
96.053.4153.6	114
96.053.4153.9	114
96.053.6051.4	118
96.053.6053.0	118
96.053.6053.1	118
96.053.6053.6	118
96.053.6053.9	118
96.053.6054.3	163
96.053.6251.4	119
96.053.6253.0	119
96.053.6253.1	119
96.053.6253.6	119
96.053.6253.9	119
96.053.6254.3	164
96.054.4051.4	114
96.054.4053.0	114
96.054.4053.1	114
96.054.4053.6	114
96.054.4053.9	114
96.054.4151.4	114
96.054.4153.0	114
96.054.4153.1	114
96.054.4153.6	114
96.054.4153.9	114
96.054.6051.4	118
96.054.6053.0	118
96.054.6053.1	118
96.054.6053.6	118

INDEX

BESTELLNUMMER | SEITE

96.054.6053.9	118
96.054.6054.3	163
96.054.6251.4	119
96.054.6253.0	119
96.054.6253.1	119
96.054.6253.6	119
96.054.6253.9	119
96.054.6254.3	164
96.055.6153.0	117
96.055.6153.1	117
96.055.6153.6	117
96.056.6153.0	117
96.056.6153.1	117
96.056.6153.6	117
96.061.4053.6	130
96.061.4153.6	131
96.061.4253.6*	132
96.061.4353.6*	132
96.061.4553.6	131
96.061.4853.6	130
96.061.6053.6	137
96.061.6153.6	135
96.061.6253.6	139
96.061.6353.6	141
96.062.4053.6	130
96.062.4153.6	131
96.062.4553.6	131
96.062.4853.6	130
96.062.6053.6	137
96.062.6153.6	135
96.062.6253.6	139
96.062.6353.6	141
96.063.4053.6	132
96.063.4153.6	132
96.063.6053.6	137
96.063.6253.6	139
96.064.4053.6	132
96.064.4153.6	132
96.064.6053.6	137
96.064.6253.6	139
96.065.6153.6	135
96.066.6153.6	135
96.071.4053.0	142
96.071.4053.1	142
96.071.4053.6	142
96.071.4053.9	142
96.071.4153.0	143
96.071.4153.1	143
96.071.4153.6	143
96.071.4153.9	143
96.071.4253.0*	144
96.071.4253.1*	144
96.071.4253.6*	144
96.071.4253.9*	144
96.071.4353.0*	144
96.071.4353.1*	144
96.071.4353.6*	144
96.071.4353.9*	144
96.071.4553.0	143
96.071.4553.1	143
96.071.4553.6	143
96.071.4553.9	143
96.071.4853.0	142
96.071.4853.1	142
96.071.4853.6	142
96.071.4853.9	142
96.071.6053.0	149
96.071.6053.1	149
96.071.6053.6	149
96.071.6053.9	149
96.071.6153.0	147
96.071.6153.1	147
96.071.6153.6	147
96.071.6153.9	147
96.071.6253.0	151
96.071.6253.1	151
96.071.6253.6	151
96.071.6253.9	151
96.071.6353.1	153
96.071.6353.6	153
96.071.6353.9	153
96.072.4053.0	142
96.072.4053.1	142
96.072.4053.6	142
96.072.4053.9	142
96.072.4153.0	143
96.072.4153.1	143
96.072.4153.6	143
96.072.4153.9	143
96.072.4253.1*	144
96.072.4253.6*	144
96.072.4553.0	143
96.072.4553.1	143
96.072.4553.6	143
96.072.4553.9	143
96.072.4853.0	142
96.072.4853.1	142
96.072.4853.6	142
96.072.4853.9	142
96.072.6053.0	149
96.072.6053.1	149
96.072.6053.6	149
96.072.6053.9	149
96.072.6153.0	147
96.072.6153.1	147
96.072.6153.6	147
96.072.6153.9	147
96.072.6253.0	151
96.072.6253.1	151
96.072.6253.6	151
96.072.6253.9	151
96.072.6353.1	153
96.072.6353.6	153
96.072.6353.9	153
96.073.4053.0	144
96.073.4053.1	144
96.073.4053.6	144
96.073.4053.9	144
96.073.4153.0	144
96.073.4153.1	144
96.073.4153.6	144
96.073.4153.9	144
96.073.6053.0	149
96.073.6053.1	149
96.073.6053.6	149
96.073.6053.9	149
96.073.6253.0	151
96.073.6253.1	151
96.073.6253.6	151
96.073.6253.9	151
96.074.4053.0	144
96.074.4053.1	144
96.074.4053.6	144
96.074.4053.9	144
96.074.4153.0	144
96.074.4153.1	144
96.074.4153.6	144
96.074.4153.9	144
96.074.6053.0	149
96.074.6053.1	149
96.074.6053.6	149
96.074.6053.9	149
96.074.6253.0	151
96.074.6253.1	151
96.074.6253.6	151
96.074.6253.9	151
96.075.6153.0	147
96.075.6153.1	147
96.075.6153.6	147
96.075.6153.9	147
96.076.6153.0	147
96.076.6153.1	147
96.076.6153.6	147
96.076.6153.9	147
96.131.0053.0	86
96.131.0053.1	86
96.131.0055.7	86
96.131.0153.0	86
96.131.0153.1	86
96.131.0155.7	86
96.131.1053.0	92
96.131.1053.1	92
96.131.1055.7	92
96.131.2053.0	90
96.131.2053.1	90
96.131.2153.0	88
96.131.2153.1	88
96.131.4553.0	86
96.131.4553.1	86
96.132.0053.0	86
96.132.0053.1	86
96.132.0055.7	86
96.132.0153.0	86
96.132.0153.1	86
96.132.1053.0	92
96.132.1053.1	92
96.132.1055.7	92
96.132.2053.0	90
96.132.2053.1	90
96.132.2153.0	88
96.132.2153.1	88
96.132.4553.0	86
96.132.4553.1	86
96.133.0053.0	86
96.133.0153.0	86
96.133.0153.1	86
96.133.2053.0	90
96.133.2053.1	90
96.133.2253.0	92
96.133.2253.1	92
96.134.0053.0	86
96.134.0153.0	86
96.134.0153.1	86
96.134.2053.0	90
96.134.2053.1	90
96.134.2253.0	92
96.134.2253.1	92
96.135.2153.0	88
96.135.2153.1	88
96.136.2153.0	88
96.136.2153.1	88
96.141.0053.0	104
96.141.0053.1	104
96.141.0153.0	104

INDEX

BESTELLNUMMER | SEITE

96.141.0153.1	104
96.141.0553.0	104
96.141.0553.1	104
96.141.1053.0	107
96.141.1053.1	107
96.141.2053.0	106
96.141.2053.1	106
96.141.2153.0	105
96.141.2153.1	105
96.142.0053.0	104
96.142.0053.1	104
96.142.0153.0	104
96.142.0153.1	104
96.142.0553.0	104
96.142.0553.1	104
96.142.1053.0	107
96.142.1053.1	107
96.142.2053.0	106
96.142.2053.1	106
96.142.2153.0	105
96.142.2153.1	105
96.143.0053.0	104
96.143.0053.1	104
96.143.0153.0	104
96.143.0153.1	104
96.143.2053.0	106
96.143.2053.1	106
96.143.2253.0	107
96.143.2253.1	107
96.144.0053.0	104
96.144.0053.1	104
96.144.0153.0	104
96.144.0153.1	104
96.144.2053.0	106
96.144.2053.1	106
96.144.2253.0	107
96.144.2253.1	107
96.151.0051.4	116
96.151.0053.0	116
96.151.0053.1	116
96.151.0053.6	116
96.151.0053.9	116
96.151.0151.4	116
96.151.0153.0	116
96.151.0153.1	116
96.151.0153.6	116
96.151.0153.9	116
96.151.0551.4	116
96.151.0553.0	116
96.151.0553.1	116
96.151.0553.6	116
96.151.0553.9	116
96.151.1051.4	119
96.151.1053.0	119
96.151.1053.1	119
96.151.1053.6	119
96.151.1053.8	119
96.151.1053.9	119
96.151.2051.4	118
96.151.2053.0	118
96.151.2053.1	118
96.151.2053.6	118
96.151.2053.9	118
96.151.2151.4	117
96.151.2153.0	117
96.151.2153.1	117
96.151.2153.6	117
96.151.2153.9	117
96.152.0051.4	116
96.152.0053.0	116
96.152.0053.1	116
96.152.0053.6	116
96.152.0053.9	116
96.152.0151.4	116
96.152.0153.0	116
96.152.0153.1	116
96.152.0153.6	116
96.152.0153.9	116
96.152.0551.4	116
96.152.0553.0	116
96.152.0553.1	116
96.152.0553.6	116
96.152.0553.9	116
96.152.1051.4	119
96.152.1053.0	119
96.152.1053.1	119
96.152.1053.6	119
96.152.1053.8	119
96.152.1053.9	119
96.152.2051.4	118
96.152.2053.0	118
96.152.2053.1	118
96.152.2053.6	118
96.152.2053.9	118
96.152.2151.4	117
96.152.2153.0	117
96.152.2153.1	117
96.152.2153.6	117
96.152.2153.9	117
96.153.0051.4	116
96.153.0053.0	116
96.153.0053.1	116
96.153.0053.6	116
96.153.0053.9	116
96.153.0151.4	116
96.153.0153.0	116
96.153.0153.1	116
96.153.0153.6	116
96.153.0153.9	116
96.153.2051.4	118
96.153.2053.0	118
96.153.2053.1	118
96.153.2053.6	118
96.153.2053.9	118
96.153.2251.4	119
96.153.2253.0	119
96.153.2253.1	119
96.153.2253.6	119
96.153.2253.9	119
96.154.0051.4	116
96.154.0053.0	116
96.154.0053.1	116
96.154.0053.6	116
96.154.0053.9	116
96.154.0151.4	116
96.154.0153.0	116
96.154.0153.1	116
96.154.0153.6	116
96.154.0153.9	116
96.154.2051.4	118
96.154.2053.0	118
96.154.2053.1	118
96.154.2053.6	118
96.154.2053.9	118
96.154.2251.4	119
96.154.2253.0	119
96.154.2253.1	119
96.154.2253.6	119
96.154.2253.9	119
96.155.2153.0	117
96.156.2153.0	117
96.161.0053.6	133
96.161.0153.6	133
96.161.0553.6	134
96.161.0853.6	133
96.161.2053.6	137
96.161.2153.6	135
96.161.2253.6	139
96.161.2353.6	141
96.162.0053.6	133
96.162.0153.6	133
96.162.0553.6	134
96.162.0853.6	133
96.162.2053.6	137
96.162.2153.6	135
96.162.2253.6	139
96.162.2353.6	141
96.163.0053.6	134
96.163.0153.6	134
96.163.2053.6	138
96.163.2253.6	140
96.164.0053.6	134
96.164.0153.6	134
96.164.2053.6	138
96.164.2253.6	140
96.165.2153.6	136
96.166.2153.6	136
96.171.0053.0	145
96.171.0053.1	145
96.171.0053.6	145
96.171.0053.9	145
96.171.0153.0	145
96.171.0153.1	145
96.171.0153.6	145
96.171.0153.9	145
96.171.0553.0	146
96.171.0553.1	146
96.171.0553.6	146
96.171.0553.9	146
96.171.0853.0	145
96.171.0853.1	145
96.171.0853.6	145
96.171.0853.9	145
96.171.2053.0	149
96.171.2053.1	149
96.171.2053.6	149
96.171.2053.9	149
96.171.2153.0	147
96.171.2153.1	147
96.171.2153.6	147
96.171.2153.9	147
96.171.2253.0	151
96.171.2253.1	151
96.171.2253.6	151
96.171.2253.9	151
96.171.2353.1	153
96.171.2353.6	153
96.171.2353.9	153
96.172.0053.0	145
96.172.0053.1	145
96.172.0053.6	145
96.172.0053.9	145
96.172.0153.0	145
96.172.0153.1	145

INDEX

BESTELLNUMMER | SEITE

96.172.0153.6	145
96.172.0153.9	145
96.172.0553.0	146
96.172.0553.1	146
96.172.0553.6	146
96.172.0553.9	146
96.172.0853.0	145
96.172.0853.1	145
96.172.0853.6	145
96.172.0853.9	145
96.172.2053.0	149
96.172.2053.1	149
96.172.2053.6	149
96.172.2053.9	149
96.172.2153.0	147
96.172.2153.1	147
96.172.2153.6	147
96.172.2153.9	147
96.172.2253.0	151
96.172.2253.1	151
96.172.2253.6	151
96.172.2253.9	151
96.172.2353.1	153
96.172.2353.6	153
96.172.2353.9	153
96.173.0053.0	146
96.173.0053.1	146
96.173.0053.6	146
96.173.0053.9	146
96.173.0153.0	146
96.173.0153.1	146
96.173.0153.6	146
96.173.0153.9	146
96.173.2053.0	150
96.173.2053.1	150
96.173.2053.6	150
96.173.2053.9	150
96.173.2253.0	152
96.173.2253.1	152
96.173.2253.6	152
96.173.2253.9	152
96.174.0053.0	146
96.174.0053.1	146
96.174.0053.6	146
96.174.0053.9	146
96.174.0153.0	146
96.174.0153.1	146
96.174.0153.6	146
96.174.0153.9	146
96.174.2053.0	150
96.174.2053.1	150
96.174.2053.6	150
96.174.2053.9	150
96.174.2253.0	152
96.174.2253.1	152
96.174.2253.6	152
96.174.2253.9	152
96.175.2153.0	148
96.175.2153.1	148
96.175.2153.6	148
96.175.2153.9	148
96.176.2153.0	148
96.176.2153.1	148
96.176.2153.6	148
96.176.2153.9	148
96.222.1000.1	76
96.222.1002.4	76
96.222.1003.1	77
96.222.1004.1	77
96.222.1007.4	77
96.222.1008.4	77
96.222.1030.1	76
96.222.1032.4	76
96.222.1033.1	77
96.222.1034.1	77
96.222.1037.4	77
96.222.1038.4	77
96.222.1092.4	76
96.222.1092.8	76
96.222.1097.4	77
96.222.1097.8	77
96.222.1098.4	77
96.222.1098.8	77
96.222.2000.1	76
96.222.2002.4	76
96.222.2003.1	77
96.222.2004.1	77
96.222.2007.4	77
96.222.2008.4	77
96.222.2030.1	76
96.222.2032.4	76
96.222.2033.1	77
96.222.2034.1	77
96.222.2037.4	77
96.222.2038.4	77
96.222.2092.4	76
96.222.2092.8	76
96.222.2097.4	77
96.222.2097.8	77
96.222.2098.4	77
96.222.2098.8	77
96.222.3000.1	76
96.222.3002.4	76
96.222.3003.1	77
96.222.3004.1	77
96.222.3007.4	77
96.222.3008.4	77
96.222.3030.1	76
96.222.3032.4	76
96.222.3033.1	77
96.222.3034.1	77
96.222.3037.4	77
96.222.3038.4	77
96.222.3092.4	76
96.222.3092.8	76
96.222.3097.4	77
96.222.3097.8	77
96.222.3098.4	77
96.222.3098.8	77
96.222.4000.1	76
96.222.4002.4	76
96.222.4003.1	77
96.222.4004.1	77
96.222.4007.4	77
96.222.4008.4	77
96.222.4030.1	76
96.222.4032.4	76
96.222.4033.1	77
96.222.4034.1	77
96.222.4037.4	77
96.222.4038.4	77
96.222.4092.4	76
96.222.4092.8	76
96.222.4097.4	77
96.222.4097.8	77
96.222.4098.4	77
96.222.4098.8	77
96.222.5000.1	76
96.222.5002.4	76
96.222.5003.1	77
96.222.5004.1	77
96.222.5007.4	77
96.222.5008.4	77
96.222.5030.1	76
96.222.5032.4	76
96.222.5033.1	77
96.222.5034.1	77
96.222.5037.4	77
96.222.5038.4	77
96.222.5092.4	76
96.222.5092.8	76
96.222.5097.4	77
96.222.5097.8	77
96.222.5098.4	77
96.222.5098.8	77
96.222.6000.1	76
96.222.6002.4	76
96.222.6003.1	77
96.222.6004.1	77
96.222.6007.4	77
96.222.6008.4	77
96.222.6030.1	76
96.222.6032.4	76
96.222.6033.1	77
96.222.6034.1	77
96.222.6037.4	77
96.222.6038.4	77
96.222.6092.4	76
96.222.6092.8	76
96.222.6097.4	77
96.222.6097.8	77
96.222.6098.4	77
96.222.6098.8	77
96.222.7000.1	76
96.222.7002.4	76
96.222.7003.1	77
96.222.7004.1	77
96.222.7007.4	77
96.222.7008.4	77
96.222.7030.1	76
96.222.7032.4	76
96.222.7033.1	77
96.222.7034.1	77
96.222.7037.4	77
96.222.7038.4	77
96.222.7092.4	76
96.222.7092.8	76
96.222.7097.4	77
96.222.7097.8	77
96.222.7098.4	77
96.222.7098.8	77
96.222.8000.1	76
96.222.8002.4	76
96.222.8003.1	77
96.222.8004.1	77
96.222.8007.4	77
96.222.8008.4	77
96.222.8030.1	76
96.222.8032.4	76
96.222.8033.1	77
96.222.8034.1	77
96.222.8037.4	77
96.222.8038.4	77
96.222.8092.4	76

INDEX

BESTELLNUMMER | SEITE

96.222.8092.8	76
96.222.8097.4	77
96.222.8097.8	77
96.222.8098.4	77
96.222.8098.8	77
96.223.1092.4	79
96.223.1092.8	79
96.223.1097.4	79
96.223.1097.8	79
96.223.1098.4	80
96.223.1098.8	80
96.223.2092.4	79
96.223.2092.8	79
96.223.2097.4	79
96.223.2097.8	79
96.223.2098.4	80
96.223.2098.8	80
96.223.3092.4	79
96.223.3092.8	79
96.223.3097.4	79
96.223.3097.8	79
96.223.3098.4	80
96.223.3098.8	80
96.223.4092.4	79
96.223.4092.8	79
96.223.4097.4	79
96.223.4097.8	79
96.223.4098.4	80
96.223.4098.8	80
96.223.5092.4	79
96.223.5092.8	79
96.223.5097.4	79
96.223.5097.8	79
96.223.5098.4	80
96.223.5098.8	80
96.223.6092.4	79
96.223.6092.8	79
96.223.6097.4	79
96.223.6097.8	79
96.223.6098.4	80
96.223.6098.8	80
96.223.7092.4	79
96.223.7092.8	79
96.223.7097.4	79
96.223.7097.8	79
96.223.7098.4	80
96.223.7098.8	80
96.223.8092.4	79
96.223.8092.8	79
96.223.8097.4	79
96.223.8097.8	79
96.223.8098.4	80
96.223.8098.8	80
96.232.10B0.1	94
96.232.10B1.7	94
96.232.10B3.1	95
96.232.10B4.1	96
96.232.10B5.7	95
96.232.10B6.7	96
96.232.10C0.1	94
96.232.10C1.7	94
96.232.10C3.1	95
96.232.10C4.1	96
96.232.10C5.7	95
96.232.10C6.7	96
96.232.10D0.1	94
96.232.10D1.7	94
96.232.10D3.1	95
96.232.10D4.1	96
96.232.10D5.7	95
96.232.10D6.7	96
96.232.20B0.1	94
96.232.20B1.7	94
96.232.20B3.1	95
96.232.20B4.1	96
96.232.20B5.7	95
96.232.20B6.7	96
96.232.20C0.1	94
96.232.20C1.7	94
96.232.20C3.1	95
96.232.20C4.1	96
96.232.20C5.7	95
96.232.20C6.7	96
96.232.20D0.1	94
96.232.20D1.7	94
96.232.20D3.1	95
96.232.20D4.1	96
96.232.20D5.7	95
96.232.20D6.7	96
96.232.30B0.1	94
96.232.40B0.1	94
96.232.50B0.1	94
96.232.1000.1	94
96.232.1001.7	94
96.232.1003.1	95
96.232.1004.1	96
96.232.1005.7	95
96.232.1006.7	96
96.232.1030.1	94
96.232.1031.7	94
96.232.1033.1	95
96.232.1034.1	96
96.232.1035.7	95
96.232.1036.7	96
96.232.1050.1	94
96.232.1053.1	95
96.232.1054.1	96
96.232.2000.1	94
96.232.2001.7	94
96.232.2003.1	95
96.232.2004.1	96
96.232.2005.7	95
96.232.2006.7	96
96.232.2030.1	94
96.232.2031.7	94
96.232.2033.1	95
96.232.2034.1	96
96.232.2035.7	95
96.232.2036.7	96
96.232.2050.1	94
96.232.2053.1	95
96.232.2054.1	96
96.232.3000.1	94
96.232.3001.7	94
96.232.3003.1	95
96.232.3004.1	96
96.232.3005.7	95
96.232.3006.7	96
96.232.3030.1	94
96.232.3031.7	94
96.232.3033.1	95
96.232.3034.1	96
96.232.3036.7	96
96.232.3050.1	94
96.232.3053.1	95
96.232.3054.1	96
96.232.4000.1	94
96.232.4001.7	94
96.232.4003.1	95
96.232.4004.1	96
96.232.4005.7	95
96.232.4006.7	96
96.232.4030.1	94
96.232.4031.7	94
96.232.4033.1	95
96.232.4034.1	96
96.232.4035.7	95
96.232.4036.7	96
96.232.4050.1	94
96.232.4053.1	95
96.232.4054.1	96
96.232.5000.1	94
96.232.5001.7	94
96.232.5003.1	95
96.232.5004.1	96
96.232.5005.7	95
96.232.5006.7	96
96.232.5030.1	94
96.232.5031.7	94
96.232.5033.1	95
96.232.5034.1	96
96.232.5035.7	95
96.232.5036.7	96
96.232.5050.1	94
96.232.5053.1	95
96.232.5054.1	96
96.232.6000.1	94
96.232.6001.7	94
96.232.6003.1	95
96.232.6004.1	96
96.232.6005.7	95
96.232.6006.7	96
96.232.6030.1	94
96.232.6031.7	94
96.232.6033.1	95
96.232.6034.1	96
96.232.6035.7	95
96.232.6036.7	96
96.232.6050.1	94
96.232.6053.1	95
96.232.6054.1	96
96.232.7000.1	94
96.232.7001.7	94
96.232.7003.1	95
96.232.7004.1	96
96.232.7005.7	95
96.232.7006.7	96
96.232.7030.1	94
96.232.7031.7	94
96.232.7033.1	95
96.232.7034.1	96
96.232.7035.7	95
96.232.7036.7	96
96.232.7050.1	94
96.232.7053.1	95
96.232.7054.1	96
96.232.8000.1	94
96.232.8001.7	94
96.232.8003.1	95
96.232.8004.1	96
96.232.8005.7	95
96.232.8006.7	96
96.232.8030.1	94
96.232.8031.7	94

INDEX

BESTELLNUMMER | SEITE

96.232.8033.1	95
96.232.8034.1	96
96.232.8035.7	95
96.232.8036.7	96
96.232.8050.1	94
96.232.8053.1	95
96.232.8054.1	96
96.233.10B0.1	99
96.233.10B1.7	99
96.233.10B3.1	100
96.233.10B4.1	101
96.233.10B5.7	100
96.233.10B6.7	101
96.233.10C0.1	99
96.233.10C1.7	99
96.233.10C3.1	100
96.233.10C4.1	101
96.233.10C5.7	100
96.233.10C6.7	101
96.233.10D0.1	99
96.233.10D1.7	99
96.233.10D3.1	100
96.233.10D4.1	101
96.233.10D5.7	100
96.233.10D6.7	101
96.233.20B0.1	99
96.233.20B1.7	99
96.233.20B3.1	100
96.233.20B4.1	101
96.233.20B5.7	100
96.233.20B6.7	101
96.233.20C0.1	99
96.233.20C1.7	99
96.233.20C3.1	100
96.233.20C4.1	101
96.233.20C5.7	100
96.233.20C6.7	101
96.233.20D0.1	99
96.233.20D1.7	99
96.233.20D3.1	100
96.233.20D4.1	101
96.233.20D5.7	100
96.233.20D6.7	101
96.233.30B0.1	99
96.233.50D0.1	99
96.233.60D0.1	99
96.233.1000.1	99
96.233.1001.7	99
96.233.1003.1	100
96.233.1004.1	101
96.233.1005.7	100
96.233.1006.7	101
96.233.1030.1	99
96.233.1031.7	99
96.233.1033.1	100
96.233.1034.1	101
96.233.1035.7	100
96.233.1036.7	101
96.233.1060.1	99
96.233.1063.1	100
96.233.1064.1	101
96.233.2000.1	99
96.233.2001.7	99
96.233.2003.1	100
96.233.2004.1	101
96.233.2005.7	100
96.233.2006.7	101
96.233.2030.1	99
96.233.2031.7	99
96.233.2033.1	100
96.233.2034.1	101
96.233.2035.7	100
96.233.2036.7	101
96.233.2060.1	99
96.233.2063.1	100
96.233.3000.1	99
96.233.3001.7	99
96.233.3003.1	100
96.233.3004.1	101
96.233.3005.7	100
96.233.3006.7	101
96.233.3030.1	99
96.233.3031.7	99
96.233.3033.1	100
96.233.3034.1	101
96.233.3035.7	100
96.233.3036.7	101
96.233.3060.1	99
96.233.3063.1	100
96.233.3064.1	101
96.233.4000.1	99
96.233.4001.7	99
96.233.4003.1	100
96.233.4004.1	101
96.233.4005.7	100
96.233.4006.7	101
96.233.4030.1	99
96.233.4031.7	99
96.233.4033.1	100
96.233.4034.1	101
96.233.4035.7	100
96.233.4036.7	101
96.233.4060.1	99
96.233.4063.1	100
96.233.5000.1	99
96.233.5001.7	99
96.233.5003.1	100
96.233.5004.1	101
96.233.5005.7	100
96.233.5006.7	101
96.233.5030.1	99
96.233.5031.7	99
96.233.5033.1	100
96.233.5034.1	101
96.233.5035.7	100
96.233.5036.7	101
96.233.5060.1	99
96.233.5063.1	100
96.233.5064.1	101
96.233.6000.1	99
96.233.6001.7	99
96.233.6003.1	100
96.233.6004.1	101
96.233.6005.7	100
96.233.6006.7	101
96.233.6030.1	99
96.233.6031.7	99
96.233.6033.1	100
96.233.6034.1	101
96.233.6035.7	100
96.233.6036.7	101
96.233.6060.1	99
96.233.6063.1	100
96.233.7000.1	99
96.233.7001.7	99
96.233.7003.1	100
96.233.7004.1	101
96.233.7005.7	100
96.233.7006.7	101
96.233.7030.1	99
96.233.7031.7	99
96.233.7033.1	100
96.233.7034.1	101
96.233.7035.7	100
96.233.7036.7	101
96.233.7060.1	99
96.233.7063.1	100
96.233.8000.1	99
96.233.8001.7	99
96.233.8003.1	100
96.233.8004.1	101
96.233.8005.7	100
96.233.8006.7	101
96.233.8030.1	99
96.233.8031.7	99
96.233.8033.1	100
96.233.8034.1	101
96.233.8035.7	100
96.233.8036.7	101
96.233.8060.1	99
96.233.8063.1	100
96.442.1000.1	109
96.442.1003.1	109
96.442.1004.1	110
96.442.1030.1	109
96.442.1033.1	109
96.442.1034.1	110
96.442.2000.1	109
96.442.2003.1	109
96.442.2004.1	110
96.442.2030.1	109
96.442.2033.1	109
96.442.2034.1	110
96.442.3000.1	109
96.442.3003.1	109
96.442.3004.1	110
96.442.3030.1	109
96.442.3033.1	109
96.442.3034.1	110
96.442.4000.1	109
96.442.4003.1	109
96.442.4004.1	110
96.442.4030.1	109
96.442.4033.1	109
96.442.4034.1	110
96.442.5000.1	109
96.442.5003.1	109
96.442.5004.1	110
96.442.5030.1	109
96.442.5033.1	109
96.442.5034.1	110
96.442.6000.1	109
96.442.6003.1	109
96.442.6004.1	110
96.442.6030.1	109
96.442.6033.1	109
96.442.6034.1	110
96.442.7000.1	109
96.442.7003.1	109
96.442.7004.1	110
96.442.7030.1	109
96.442.7033.1	109
96.442.7034.1	110
96.442.8000.1	109

INDEX

BESTELLNUMMER | SEITE

96.442.8003.1	109
96.442.8004.1	110
96.442.8030.1	109
96.442.8033.1	109
96.442.8034.1	110
96.443.1000.1	111
96.443.1003.1	111
96.443.1004.1	112
96.443.1030.1	111
96.443.1033.1	111
96.443.1034.1	112
96.443.2000.1	111
96.443.2003.1	111
96.443.2004.1	112
96.443.2030.1	111
96.443.2033.1	111
96.443.2034.1	112
96.443.3000.1	111
96.443.3003.1	111
96.443.3004.1	112
96.443.3030.1	111
96.443.3033.1	111
96.443.3034.1	112
96.443.4000.1	111
96.443.4003.1	111
96.443.4004.1	112
96.443.4030.1	111
96.443.4033.1	111
96.443.4034.1	112
96.443.5000.1	111
96.443.5003.1	111
96.443.5004.1	112
96.443.5030.1	111
96.443.5033.1	111
96.443.5034.1	112
96.443.6000.1	111
96.443.6003.1	111
96.443.6004.1	112
96.443.6030.1	111
96.443.6033.1	111
96.443.6034.1	112
96.443.7000.1	111
96.443.7003.1	111
96.443.7004.1	112
96.443.7030.1	111
96.443.7033.1	111
96.443.7034.1	112
96.443.8000.1	111
96.443.8003.1	111
96.443.8004.1	112
96.443.8030.1	111
96.443.8033.1	111
96.443.8034.1	112
96.452.10B0.1	121
96.452.10B0.6	121
96.452.10B3.1	122
96.452.10B3.6	122
96.452.10B4.1	123
96.452.10B4.6	123
96.452.10C0.1	121
96.452.10C0.6	121
96.452.10C3.1	122
96.452.10C3.6	122
96.452.10C4.1	123
96.452.10C4.6	123
96.452.20B0.1	121
96.452.20B0.6	121
96.452.20B3.1	122
96.452.20B3.6	122
96.452.20B4.1	123
96.452.20B4.6	123
96.452.20C0.1	121
96.452.20C0.6	121
96.452.20C3.1	122
96.452.20C3.6	122
96.452.20C4.1	123
96.452.20C4.6	123
96.452.30B0.1	121
96.452.30B0.6	121
96.452.30B3.1	122
96.452.30B3.6	122
96.452.30B4.1	123
96.452.30B4.6	123
96.452.30C0.1	121
96.452.30C0.6	121
96.452.30C3.1	122
96.452.30C3.6	122
96.452.30C4.1	123
96.452.30C4.6	123
96.452.40B0.1	121
96.452.40B0.6	121
96.452.40B3.1	122
96.452.40B3.6	122
96.452.40B4.1	123
96.452.40B4.6	123
96.452.40C0.1	121
96.452.40C0.6	121
96.452.40C3.1	122
96.452.40C3.6	122
96.452.40C4.1	123
96.452.40C4.6	123
96.452.50B0.1	121
96.452.50B0.6	121
96.452.50B3.1	122
96.452.50B3.6	122
96.452.50B4.1	123
96.452.50B4.6	123
96.452.50C0.1	121
96.452.50C0.6	121
96.452.50C3.1	122
96.452.50C3.6	122
96.452.50C4.1	123
96.452.50C4.6	123
96.452.60B0.1	121
96.452.60B0.6	121
96.452.60B3.1	122
96.452.60B3.6	122
96.452.60B4.1	123
96.452.60C0.1	121
96.452.60C0.6	121
96.452.60C3.1	122
96.452.60C3.6	122
96.452.60C4.1	123
96.452.70B0.1	121
96.452.70B0.6	121
96.452.70B3.1	122
96.452.70B3.6	122
96.452.70B4.1	123
96.452.70B4.6	123
96.452.70C0.1	121
96.452.70C0.6	121
96.452.70C3.1	122
96.452.70C3.6	122
96.452.70C4.1	123
96.452.70C4.6	123
96.452.80B0.1	121
96.452.80B0.6	121
96.452.80B3.1	122
96.452.80B4.1	123
96.452.80B4.6	123
96.452.80C0.1	121
96.452.80C0.6	121
96.452.80C3.1	122
96.452.80C4.1	123
96.452.80C4.6	123
96.452.1000.1	121
96.452.1000.6	121
96.452.1003.1	122
96.452.1003.6	122
96.452.1004.1	123
96.452.1004.6	123
96.452.1030.1	121
96.452.1030.6	121
96.452.1033.1	122
96.452.1033.6	122
96.452.1034.1	123
96.452.1034.6	123
96.452.1050.1	121
96.452.1053.1	122
96.452.1054.1	123
96.452.2000.1	121
96.452.2000.6	121
96.452.2003.1	122
96.452.2003.6	122
96.452.2004.1	123
96.452.2004.6	123
96.452.2030.1	121
96.452.2030.6	121
96.452.2033.1	122
96.452.2033.6	122
96.452.2034.1	123
96.452.2034.6	123
96.452.2050.1	121
96.452.2053.1	122
96.452.2054.1	123
96.452.3000.1	121
96.452.3000.6	121
96.452.3003.1	122
96.452.3003.6	122
96.452.3004.1	123
96.452.3004.6	123
96.452.3030.1	121
96.452.3030.6	121
96.452.3033.1	122
96.452.3033.6	122
96.452.3034.1	123
96.452.3034.6	123
96.452.3050.1	121
96.452.3053.1	122
96.452.3054.1	123
96.452.4000.1	121
96.452.4000.6	121
96.452.4003.1	122
96.452.4003.6	122
96.452.4004.1	123
96.452.4004.6	123
96.452.4030.1	121
96.452.4030.6	121
96.452.4033.1	122
96.452.4033.6	122
96.452.4034.1	123
96.452.4034.6	123
96.452.4050.1	121
96.452.4053.1	122

INDEX

BESTELLNUMMER | SEITE

96.452.4054.1	123
96.452.5000.1	121
96.452.5000.6	121
96.452.5003.1	122
96.452.5003.6	122
96.452.5004.1	123
96.452.5004.6	123
96.452.5030.1	121
96.452.5030.6	121
96.452.5033.1	122
96.452.5033.6	122
96.452.5034.1	123
96.452.5034.6	123
96.452.5050.1	121
96.452.5053.1	122
96.452.5054.1	123
96.452.6000.1	121
96.452.6000.6	121
96.452.6003.1	122
96.452.6003.6	122
96.452.6004.1	123
96.452.6004.6	123
96.452.6030.1	121
96.452.6030.6	121
96.452.6033.1	122
96.452.6033.6	122
96.452.6034.1	123
96.452.6034.6	123
96.452.6050.1	121
96.452.6053.1	122
96.452.6054.1	123
96.452.7000.1	121
96.452.7000.6	121
96.452.7003.1	122
96.452.7003.6	122
96.452.7004.1	123
96.452.7004.6	123
96.452.7030.1	121
96.452.7030.6	121
96.452.7033.1	122
96.452.7033.6	122
96.452.7034.1	123
96.452.7034.6	123
96.452.7050.1	121
96.452.7053.1	122
96.452.7054.1	123
96.452.8000.1	121
96.452.8000.6	121
96.452.8003.1	122
96.452.8003.6	122
96.452.8004.1	123
96.452.8004.6	123
96.452.8030.1	121
96.452.8030.6	121
96.452.8033.1	122
96.452.8033.6	122
96.452.8034.1	123
96.452.8034.6	123
96.452.8050.1	121
96.452.8053.1	122
96.452.8054.1	123
96.453.10B0.1	124
96.453.10B0.6	124
96.453.10B3.1	125
96.453.10B3.6	125
96.453.10B4.1	126
96.453.10B4.6	126
96.453.10C0.1	124
96.453.10C0.6	124
96.453.10C3.1	125
96.453.10C3.6	125
96.453.10C4.1	126
96.453.10C4.6	126
96.453.10D0.1	124
96.453.10D0.6	124
96.453.10D3.1	125
96.453.10D3.6	125
96.453.10D4.1	126
96.453.10D4.6	126
96.453.20B0.1	124
96.453.20B0.6	124
96.453.20B3.1	125
96.453.20B3.6	125
96.453.20B4.1	126
96.453.20B4.6	126
96.453.20C0.1	124
96.453.20C0.6	124
96.453.20C3.1	125
96.453.20C3.6	125
96.453.20C4.1	126
96.453.20C4.6	126
96.453.20D0.1	124
96.453.20D0.6	124
96.453.20D3.1	125
96.453.20D3.6	125
96.453.20D4.1	126
96.453.20D4.6	126
96.453.30B0.1	124
96.453.30B0.6	124
96.453.30B3.1	125
96.453.30B3.6	125
96.453.30B4.1	126
96.453.30B4.6	126
96.453.30C0.1	124
96.453.30C0.6	124
96.453.30C3.1	125
96.453.30C3.6	125
96.453.30C4.1	126
96.453.30C4.6	126
96.453.30D0.1	124
96.453.30D0.6	124
96.453.30D3.1	125
96.453.30D3.6	125
96.453.30D4.1	126
96.453.30D4.6	126
96.453.40B0.1	124
96.453.40B0.6	124
96.453.40B3.1	125
96.453.40B3.6	125
96.453.40B4.1	126
96.453.40B4.6	126
96.453.40C0.1	124
96.453.40C0.6	124
96.453.40C3.1	125
96.453.40C3.6	125
96.453.40C4.1	126
96.453.40C4.6	126
96.453.40D0.1	124
96.453.40D0.6	124
96.453.40D3.1	125
96.453.40D3.6	125
96.453.40D4.1	126
96.453.40D4.6	126
96.453.50B0.1	124
96.453.50B0.6	124
96.453.50B3.1	125
96.453.50B3.6	125
96.453.50B4.1	126
96.453.50B4.6	126
96.453.50C0.1	124
96.453.50C0.6	124
96.453.50C3.1	125
96.453.50C3.6	125
96.453.50C4.1	126
96.453.50C4.6	126
96.453.50D0.1	124
96.453.50D0.6	124
96.453.50D3.1	125
96.453.50D3.6	125
96.453.50D4.1	126
96.453.50D4.6	126
96.453.60B0.1	124
96.453.60B0.6	124
96.453.60B3.1	125
96.453.60B3.6	125
96.453.60B4.1	126
96.453.60C0.1	124
96.453.60C0.6	124
96.453.60C3.1	125
96.453.60C3.6	125
96.453.60C4.1	126
96.453.60D0.1	124
96.453.60D0.6	124
96.453.60D3.1	125
96.453.60D3.6	125
96.453.60D4.1	126
96.453.70B0.1	124
96.453.70B0.6	124
96.453.70B3.1	125
96.453.70B4.1	126
96.453.70C0.1	124
96.453.70C0.6	124
96.453.70C3.1	125
96.453.70C4.1	126
96.453.70D0.1	124
96.453.70D0.6	124
96.453.70D3.1	125
96.453.70D4.1	126
96.453.80B0.1	124
96.453.80B0.6	124
96.453.80B3.1	125
96.453.80B3.6	125
96.453.80B4.1	126
96.453.80C0.1	124
96.453.80C0.6	124
96.453.80C3.1	125
96.453.80C3.6	125
96.453.80C4.1	126
96.453.80D0.1	126
96.453.80D0.6	124
96.453.80D3.1	125
96.453.80D3.6	125
96.453.80D4.1	126
96.453.1000.1	124
96.453.1000.6	124
96.453.1003.1	125
96.453.1003.6	125
96.453.1004.1	126
96.453.1004.6	126
96.453.1030.1	124
96.453.1030.6	124
96.453.1033.1	125
96.453.1033.6	125
96.453.1034.1	126

INDEX

BESTELLNUMMER | SEITE

96.453.1034.6	126
96.453.1050.1	124
96.453.1053.1	125
96.453.1054.1	126
96.453.2000.1	124
96.453.2000.6	124
96.453.2003.1	125
96.453.2003.6	125
96.453.2004.1	126
96.453.2004.6	126
96.453.2030.1	124
96.453.2030.6	124
96.453.2033.1	125
96.453.2033.6	125
96.453.2034.1	126
96.453.2034.6	126
96.453.2050.1	124
96.453.2053.1	125
96.453.2054.1	126
96.453.3000.1	124
96.453.3000.6	124
96.453.3003.1	125
96.453.3003.6	125
96.453.3004.1	126
96.453.3004.6	126
96.453.3030.1	124
96.453.3030.6	124
96.453.3033.1	125
96.453.3033.6	125
96.453.3034.1	126
96.453.3034.6	126
96.453.3050.1	124
96.453.3053.1	125
96.453.3054.1	126
96.453.4000.1	124
96.453.4000.6	124
96.453.4003.1	125
96.453.4003.6	125
96.453.4004.1	126
96.453.4004.6	126
96.453.4030.1	124
96.453.4030.6	124
96.453.4033.1	125
96.453.4033.6	125
96.453.4034.1	126
96.453.4034.6	126
96.453.4050.1	124
96.453.4053.1	125
96.453.4054.1	126
96.453.5000.1	124
96.453.5000.6	124
96.453.5003.1	125
96.453.5003.6	125
96.453.5004.1	126
96.453.5004.6	126
96.453.5030.1	124
96.453.5030.6	124
96.453.5033.1	125
96.453.5033.6	125
96.453.5034.1	126
96.453.5034.6	126
96.453.5050.1	124
96.453.5053.1	125
96.453.5054.1	126
96.453.6000.1	124
96.453.6000.6	124
96.453.6003.1	125
96.453.6003.6	125
96.453.6004.1	126
96.453.6004.6	126
96.453.6030.1	124
96.453.6030.6	124
96.453.6033.1	125
96.453.6033.6	125
96.453.6034.1	126
96.453.6034.6	126
96.453.6050.1	124
96.453.6053.1	125
96.453.6054.1	126
96.453.7000.1	124
96.453.7000.6	124
96.453.7003.1	125
96.453.7003.6	125
96.453.7004.1	126
96.453.7004.6	126
96.453.7030.1	124
96.453.7030.6	124
96.453.7033.1	125
96.453.7033.6	125
96.453.7034.1	126
96.453.7034.6	126
96.453.7050.1	124
96.453.7053.1	125
96.453.7054.1	126
96.453.8000.1	124
96.453.8000.6	124
96.453.8003.1	125
96.453.8003.6	125
96.453.8004.1	126
96.453.8004.6	126
96.453.8030.1	124
96.453.8030.6	124
96.453.8033.1	125
96.453.8033.6	125
96.453.8034.1	126
96.453.8034.6	126
96.453.8050.1	124
96.453.8053.1	125
96.453.8054.1	126
96.454.1000.1	127
96.454.1000.6	127
96.454.1003.1	127
96.454.1003.6	127
96.454.1004.1	128
96.454.1004.6	128
96.454.1030.1	127
96.454.1030.6	127
96.454.1033.1	127
96.454.1033.6	127
96.454.1034.1	128
96.454.1034.6	128
96.454.2000.1	127
96.454.2000.6	127
96.454.2003.1	127
96.454.2003.6	127
96.454.2004.1	128
96.454.2004.6	128
96.454.2030.1	127
96.454.2030.6	127
96.454.2033.1	127
96.454.2033.6	127
96.454.2034.1	128
96.454.2034.6	128
96.454.3000.1	127
96.454.3000.6	127
96.454.3003.1	127
96.454.3003.6	127
96.454.3004.1	128
96.454.3004.6	128
96.454.3030.1	127
96.454.3030.6	127
96.454.3033.1	127
96.454.3033.6	127
96.454.3034.1	128
96.454.3034.6	128
96.454.4000.1	127
96.454.4000.6	127
96.454.4003.1	127
96.454.4003.6	127
96.454.4004.1	128
96.454.4004.6	128
96.454.4030.1	127
96.454.4030.6	127
96.454.4033.1	127
96.454.4033.6	127
96.454.4034.1	128
96.454.4034.6	128
96.454.5000.1	127
96.454.5000.6	127
96.454.5003.1	127
96.454.5003.6	127
96.454.5004.1	128
96.454.5004.6	128
96.454.5030.1	127
96.454.5030.6	127
96.454.5033.1	127
96.454.5033.6	127
96.454.5034.1	128
96.454.5034.6	128
96.454.6000.1	127
96.454.6000.6	127
96.454.6003.1	127
96.454.6003.6	127
96.454.6004.1	128
96.454.6004.6	128
96.454.6030.1	127
96.454.6030.6	127
96.454.6033.1	127
96.454.6033.6	127
96.454.6034.1	128
96.454.6034.6	128
96.454.7000.1	127
96.454.7000.6	127
96.454.7003.1	127
96.454.7003.6	127
96.454.7004.1	128
96.454.7004.6	128
96.454.7030.1	127
96.454.7030.6	127
96.454.7033.1	127
96.454.7033.6	127
96.454.7034.1	128
96.454.7034.6	128
96.454.8000.1	127
96.454.8000.6	127
96.454.8003.1	127
96.454.8003.6	127
96.454.8004.1	128
96.454.8004.6	128
96.454.8030.1	127
96.454.8030.6	127
96.454.8033.1	127
96.454.8033.6	127
96.454.8034.1	128

INDEX

BESTELLNUMMER | SEITE

96.454.8034.6	128
96.834.1000.3	158
96.834.1003.3	158
96.834.1004.3	159
96.834.1030.3	158
96.834.1033.3	158
96.834.1034.3	159
96.834.2000.3	158
96.834.2003.3	158
96.834.2004.3	159
96.834.2030.3	158
96.834.2033.3	158
96.834.2034.3	159
96.834.3000.3	158
96.834.3003.3	158
96.834.3004.3	159
96.834.3030.3	158
96.834.3033.3	158
96.834.3034.3	159
96.834.4000.3	158
96.834.4003.3	158
96.834.4004.3	159
96.834.4030.3	158
96.834.4033.3	158
96.834.4034.3	159
96.854.1000.3	165
96.854.1003.3	165
96.854.1004.3	166
96.854.1030.3	165
96.854.1033.3	165
96.854.1034.3	166
96.854.2000.3	165
96.854.2003.3	165
96.854.2004.3	166
96.854.2030.3	165
96.854.2033.3	165
96.854.2034.3	166
96.854.3000.3	165
96.854.3003.3	165
96.854.3004.3	166
96.854.3030.3	165
96.854.3033.3	165
96.854.3034.3	166
96.854.4000.3	165
96.854.4003.3	165
96.854.4004.3	166
96.854.4030.3	165
96.854.4033.3	165
96.854.4034.3	166
97.041.4053.1	198
97.041.4253.1	198
97.041.5053.1	199
97.041.5553.1	199
97.042.4053.1	198
97.042.4253.1	198
97.042.5053.1	199
97.042.5553.1	199
97.051.4053.1	200
97.051.4253.1	200
97.051.5053.1	201
97.051.5553.1	201
97.052.4053.1	200
97.052.4253.1	200
97.052.5053.1	201
97.052.5553.1	201
99.000.9950.6	169
99.400.9999.7	173
99.404.9999.7	173
99.413.6205.2	168
99.414.6205.2	168
99.415.6205.2	168
99.416.6205.2	168
99.429.0000.0	174
99.430.0000.0	174
99.431.0000.0	173
99.436.0000.1	26
99.438.0000.1	63
99.439.0000.1	174
99.441.0000.1	63
99.506.0000.7	78
99.507.0000.7	78
99.508.0000.7	78
99.511.0000.7	78
99.513.0000.7	98
99.514.0000.7	98
99.515.0000.7	98
99.516.0000.7	98
99.517.0000.7	98
99.518.0000.7	98
99.529.0000.7	168
99.530.0000.7	168
99.531.0000.7	168
99.532.0000.7	168
99.533.0000.7	98
99.534.0000.7	78
99.535.0000.7	98
99.537.0000.7	173
99.575.0000.7	160
99.576.0000.7	160
99.577.0000.7	164
99.578.0000.7	164
99.584.0000.7*	161
99.585.0000.7*	161
99.589.0000.7	169
99.591.0000.7	169
99.592.0000.7	68
99.593.0000.7	68
99.594.0000.7	82
99.606.0000.8	93
99.628.0000.0	202
99.663.0000.0	174
99.664.0000.0	174
99.675.0000.0	63
99.688.0000.0	64
99.700.0000.8	45
99.701.0000.8	45
99.705.0000.8	45
99.706.0000.8	45
99.707.0000.8	45
99.708.0000.8	45
99.709.0000.8	45
99.710.0000.8	45
99.712.0000.7	97
99.713.0000.7	97
99.714.0000.7	97
99.715.0000.7	97
99.716.0000.7	97
99.717.0000.7	97
99.718.0000.7	97
99.719.0000.7	97
99.902.0000.7	120
99.906.0000.7	93
99.910.0000.7	75
99.911.0000.7	108
99.929.0000.7	93
99.946.0000.7	75
99.988.0000.7	75
X6.021.0050.8*	179
X6.021.0051.4*	179
X6.021.0053.0*	179
X6.021.0053.1*	179
X6.021.0150.8*	179
X6.021.0151.4*	179
X6.021.0153.0*	179
X6.021.0153.1*	179
X6.021.1051.4*	181
X6.021.1053.0*	181
X6.021.1053.1*	181
X6.021.2051.4*	180
X6.021.2053.0*	180
X6.021.2053.1*	180
X6.021.4050.8	178
X6.021.4051.4	178
X6.021.4053.0	178
X6.021.4053.1	178
X6.021.4150.8	178
X6.021.4151.4	178
X6.021.4153.0	178
X6.021.4153.1	178
X6.021.4250.8	178
X6.021.4251.4	178
X6.021.4253.0	178
X6.021.4253.1	178
X6.021.4350.8	178
X6.021.4351.4	178
X6.021.4353.0	178
X6.021.4353.1	178
X6.021.5051.4	181
X6.021.5053.0	181
X6.021.5053.1	181
X6.021.6051.4	180
X6.021.6053.0	180
X6.021.6053.1	180
X6.022.0050.8*	179
X6.022.0051.4*	179
X6.022.0053.0*	179
X6.022.0053.1*	179
X6.022.0150.8*	179
X6.022.0151.4*	179
X6.022.0153.0*	179
X6.022.0153.1*	179
X6.022.1051.4*	181
X6.022.1053.0*	181
X6.022.1053.1*	181
X6.022.2051.4*	180
X6.022.2053.0*	180
X6.022.2053.1*	180
X6.022.4050.8	178
X6.022.4051.4	178
X6.022.4053.0	178
X6.022.4053.1	178
X6.022.4150.8	178
X6.022.4151.4	178
X6.022.4153.0	178
X6.022.4153.1	178
X6.022.5051.4	181
X6.022.5053.0	181
X6.022.5053.1	181
X6.022.6051.4	180
X6.022.6053.0	180
X6.022.6053.1	180
X6.030.0153.1	186
X6.031.0051.4*	183
X6.031.0053.0*	183

INDEX

BESTELLNUMMER | SEITE

X6.031.0053.1*	183
X6.031.0053.9*	183
X6.031.0055.7*	183
X6.031.0151.4*	183
X6.031.0153.0*	183
X6.031.0153.1*	183
X6.031.0153.9*	183
X6.031.0155.7*	183
X6.031.1051.4*	185
X6.031.1053.0*	185
X6.031.1053.1*	185
X6.031.1055.7*	185
X6.031.2051.4*	184
X6.031.2053.0*	184
X6.031.2053.1*	184
X6.031.2055.7*	184
X6.031.4051.4	182
X6.031.4053.0	182
X6.031.4053.1	182
X6.031.4053.9	182
X6.031.4055.7	182
X6.031.4151.4	182
X6.031.4153.0	182
X6.031.4153.1	182
X6.031.4153.9	182
X6.031.4155.7	182
X6.031.4251.4	182
X6.031.4253.0	182
X6.031.4253.1	182
X6.031.4253.9	182
X6.031.4255.7	182
X6.031.4351.4	182
X6.031.4353.0	182
X6.031.4353.1	182
X6.031.4353.9	182
X6.031.4355.7	182
X6.031.4553.1	182
X6.031.5051.4	185
X6.031.5053.0	185
X6.031.5053.1	185
X6.031.5055.7	185
X6.031.6051.4	184
X6.031.6053.0	184
X6.031.6053.1	184
X6.031.6055.7	184
X6.032.0051.4*	183
X6.032.0053.0*	183
X6.032.0053.1*	183
X6.032.0053.9*	183
X6.032.0055.7*	183
X6.032.0151.4*	183
X6.032.0153.0*	183
X6.032.0153.1*	183
X6.032.0153.9*	183
X6.032.0155.7*	183
X6.032.1051.4*	185
X6.032.1053.0*	185
X6.032.1053.1*	185
X6.032.1055.7*	185
X6.032.2051.4*	184
X6.032.2053.0*	184
X6.032.2053.1*	184
X6.032.2055.7*	184
X6.032.4051.4	182
X6.032.4053.0	182
X6.032.4053.1	182
X6.032.4053.9	182
X6.032.4055.7	182
X6.032.4151.4	182
X6.032.4153.0	182
X6.032.4153.1	182
X6.032.4153.9	182
X6.032.4155.7	182
X6.032.4553.1	182
X6.032.5051.4	185
X6.032.5053.0	185
X6.032.5053.1	185
X6.032.5055.7	185
X6.032.6051.4	184
X6.032.6053.0	184
X6.032.6053.1	184
X6.032.6055.7	184
X6.033.4053.1	182
X6.033.6253.1	185
X6.034.6253.1	185
X6.041.4053.0	188
X6.041.4053.1	188
X6.041.4153.0	188
X6.041.4153.1	188
X6.041.5051.4	190
X6.041.5053.0	190
X6.041.5053.1	190
X6.041.6053.0	189
X6.041.6053.1	189
X6.042.4053.0	188
X6.042.4053.1	188
X6.042.4153.0	188
X6.042.4153.1	188
X6.042.5051.4	190
X6.042.5053.0	190
X6.042.5053.1	190
X6.042.6053.0	189
X6.042.6053.1	189
X6.051.4051.4	192
X6.051.4053.0	192
X6.051.4053.1	192
X6.051.4053.6	192
X6.051.4053.9	192
X6.051.4151.4	192
X6.051.4153.0	192
X6.051.4153.1	192
X6.051.4153.6	192
X6.051.4153.9	192
X6.051.4353.0	192
X6.051.4553.1	192
X6.051.5051.4	194
X6.051.5053.0	194
X6.051.5053.1	194
X6.051.5053.6	194
X6.051.5053.9	194
X6.051.6051.4	193
X6.051.6053.0	193
X6.051.6053.1	193
X6.051.6053.6	193
X6.052.4051.4	192
X6.052.4053.0	192
X6.052.4053.1	192
X6.052.4053.6	192
X6.052.4053.9	192
X6.052.4151.4	192
X6.052.4153.0	192
X6.052.4153.1	192
X6.052.4153.6	192
X6.052.4153.9	192
X6.052.4553.1	192
X6.052.5051.4	194
X6.052.5053.0	194
X6.052.5053.1	194
X6.052.5053.6	194
X6.052.5053.9	194
X6.052.6051.4	193
X6.052.6053.0	193
X6.052.6053.1	193
X6.052.6053.6	193
X6.052.6253.6	194
X6.053.6053.1	193
Z5.564.4500.1	169
Z5.564.4553.0	168
Z5.564.4553.1	168
Z5.565.9853.0	168
Z5.565.9853.1	168
Z5.567.5653.0	202
Z5.569.5253.1	169
Z5.569.5353.1	169

UNSER **BRANCHEN-KNOW-HOW.**

In unterschiedlichsten Fachbereichen haben wir uns besondere Branchenkompetenz erarbeitet. Diese ist die Basis für den Erfolg unserer Lösungen.

Gebäude-installation

Heizung, Klima, Lüftung

Lichttechnik

Maschinen- und Anlagenbau

Förder-technik

Regenerative Energie

WEITERE **LÖSUNGEN**

für die steckbare Elektroinstallation.

gesis® NRG Flachleitung zur Energieverteilung und Beleuchtungssteuerung

GST15 und GST18® Steckbare Elektroinstallation für Indoor-Anwendungen

podis® Energiebus Dezentrale Energie-verteilung

RST® MICRO, MINI, CLASSIC Steckbare Elektroinstallation für Outdoor-Anwendungen

gesis® Steckbare System-komponenten

Systemverteiler, Verteilerboxen

INFOS **TO GO**

Auf unserer Internetseite finden Sie sämtliche Broschüren von Wieland Electric zum Download:

https://www.wieland-electric.com/de/support/downloads

Für Sie interessant:

RST® Rundsteckverbindersystem
Lösungen + Anwendungen
in höchster IP-Schutzart.
Bestell-Nr. 0699.0

RST® MICRO
Der innovative Steckverbinder für Beleuchtungstechnik und das industrielle Umfeld.
Bestell-Nr. 0697.0

RST® INSTALLATIONSHINWEISE
Elektroinstallationshinweise
für den Außenbereich.
Bestell-Nr. 0693.0

Wieland @YouTube:
Sehen Sie unsere
Lösungen in Bewegung

https://www.youtube.com/user/WielandElectric

Technische Beratung:
Building Solutions

E-Mail: building@wieland-electric.com
Weltweit: https://wie.li/kontaktinternational

ONLY **ONE TAP** AWAY

QR-Code scannen –
Produkte im E-SHOP
ansehen.

Unser Wieland E-Shop:
Über 25.000 Produkte – jederzeit

In unserem Online-Shop finden Sie alle Informationen zu unseren Produkten, Preisen und technischen Daten.

Bestellen Sie einfach und komfortabel online mit Verfügbarkeitsprüfung.

https://eshop.wieland-electric.com

wieland

HEADQUARTER

Wieland Electric GmbH
Brennerstraße 10 – 14
96052 Bamberg · Deutschland

Fon +49 951 9324-0
Fax +49 951 9324-198
info@wieland-electric.com

0690.0 SCH 04/22

Weltweit vertreten in über 70 Ländern:

www.**wieland**-electric.com