Ficha técnica de producto

Artículo Nº R1.690.0001.0

Dispositivo de ajuste láser externo SLX-AC-LP



Artículo Nº	R1.690.0001.0
EAN	4049088680366
Unidad de embalaje	1 Pieza (s)

Certificaciones / Homologaciones

Datos técnicos

Datos técnicos

Distancia	- m

Dibujo técnico

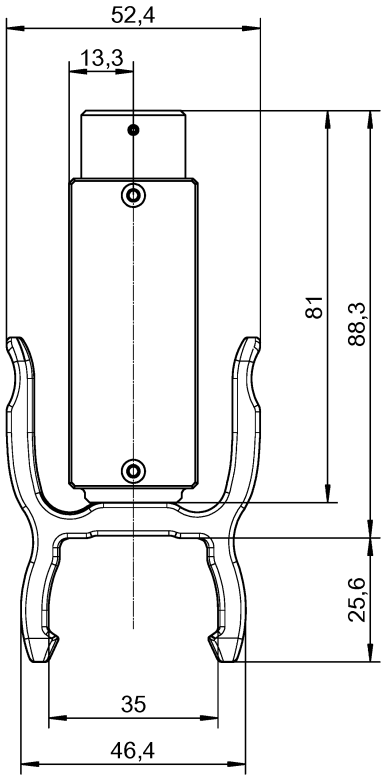

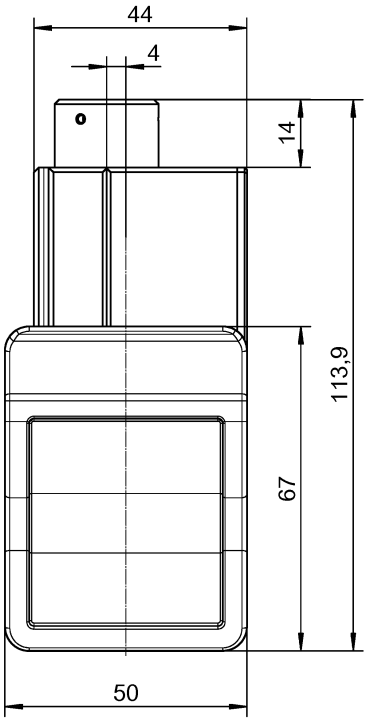

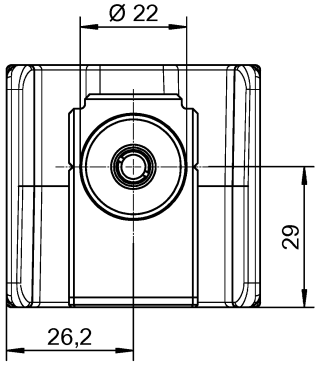

01-QU-RD-31/21

Weitere Angaben siehe KATALOG oder eKatalog. Additional data see CATALOG or eCatalog.					www.wieland-electric.com eshop.wieland-electric.com	
© Alle Rechte vorbehalten © All rights reserved		Vertraulichkeitsklasse: Vertraulich Confidentiality Class: Confidential		ja / yes ☒ Stoffverbots- und Deklarationsliste nach WN 5020.010 ist einzuhalten. Conformity with Wieland document WN 5020.010 e (list of prohibited / declarable hazardous substances) to be declared!		
Freitoleranz nach General tolerance		CAD - Zeichnung, keine manuellen Änderungen CAD - Drawing, no manual modifications allowed		1. Verwendung: First Use: -		Blatt: Sheet: -
	Werkstoff / Material	2024	Tag/Date	Name	Zeichnung Nr. / Drawing No.	Index
		gezeichnet drawn	14.05.	Koetzner	- R1.690.0001.0 01K	a
	Maßstab / Scale	Elektronische Freigabe Electronic Release			Maße in mm / Dimensions are in mm	
		Datei/ File: 048331_A_01K/R1.690.0001.0.DCD			Ersatz für / Replacement for: -	
ⓐ 09.12.25 Index Datum / Blatt Date / Sheet Änderung / Revision	wieland	Type		Benennung / Title	Teilespezifikation / Component specification SLX4 - Zubehör/Accessory - Laser Pointer	