Data sheet del prodotto

Nr. Art. R1.690.0001.0

Laser esterno per allineamento SLX-AC-LP



Nr. Art.	R1.690.0001.0
EAN	4049088680366
Quantità per ordine	1 Pezzo

Certificati/Approvazioni

Dati tecnici

Dati tecnici

Range	- m

Disegno tecnico

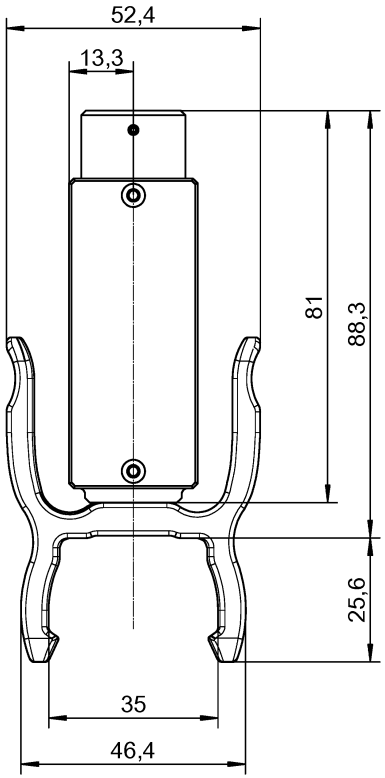

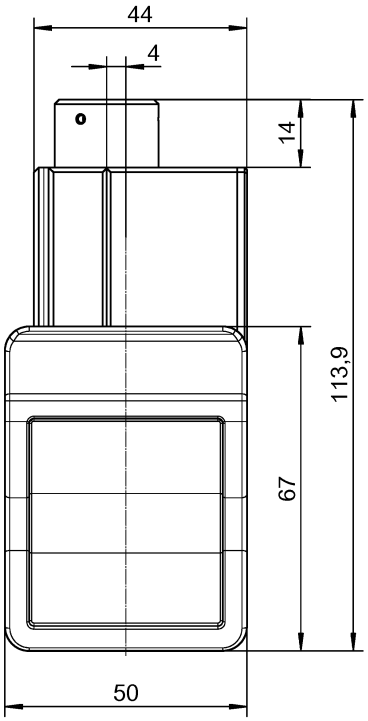

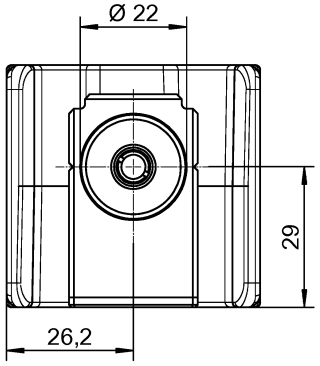

01-QU-RD-31/21

Weitere Angaben siehe KATALOG oder eKatalog.
Additional data see CATALOG or eCatalog.

www.wieland-electric.com
eshop.wieland-electric.com

© Alle Rechte vorbehalten
© All rights reserved

Vertraulichkeitsklasse: Vertraulich
Confidentiality Class: Confidential

ja / yes ☒ Stoffverbots- und Deklarationsliste nach WN 5020.010 ist einzuhalten.
Conformity with Wieland document WN 5020.010 e (list of prohibited / declarable hazardous substances) to be declared!

Freitoleranz nach
General tolerance

CAD - Zeichnung, keine manuellen Änderungen
CAD - Drawing, no manual modifications allowed

1. Verwendung: -
First Use:

Blatt: -
Sheet:

Werkstoff / Material

Maßstab / Scale

	Tag/Date	Name
2024		
gezeichnet / drawn	14.05.	Koetzner

Elektronische Freigabe
Electronic Release

Zeichnung Nr. / Drawing No.: - R1.690.0001.0 01K
Index: a

Maße in mm / Dimensions are in mm

Datei/ File: 048331_A_01K/R1.690.0001.0.DCD

Ersatz für / Replacement for: -

Index	Datum / Blatt Date / Sheet	Änderung / Revision
a	09.12.25	

wieland

Type

Benennung / Title

Teilespezifikation /
Component specification

SLX4 - Zubehör/Accessory - Laser Pointer

2025–12–09 11:07:44 1.000