Data sheet del prodotto

Nr. Art. 5D.204.4155.0

WTPN 4 TK

WTPN 4 TK Tensione nominale 500 V, Corrente nominale 20 A, Attacco push- in, Numero di piani 1, Numero di punti morsetto per piano 1, Sezione nominale 4 mm², sezione del conduttore a cavo flessibile collegabile senza puntalino 0,2mm² - 4mm², Tipo di montaggio ad innesto, Colore grigio, Larghezza/passo 6,1 mm, Classe di infiammabilità del materiale isolante secondo UL94 V0

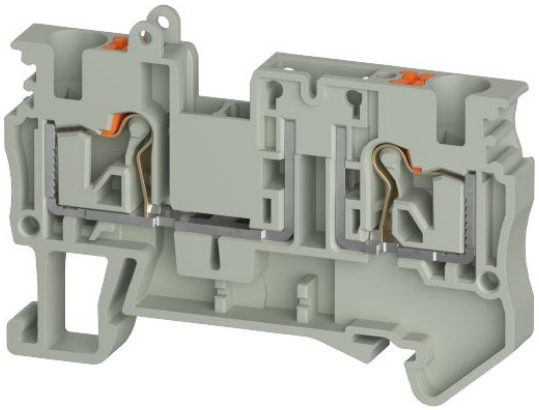

Nr. Art.	5D.204.4155.0
EAN	4049088718960
Quantità per ordine	50 Pezzo

Certificati/Approvazioni

Dati tecnici

Generale

Sezione nominale	4 mm²
Colore	grigio
Numero di piani	1
Numero di punti morsetto per piano	1
Larghezza/passo	6,1 mm
Custodia isolante	PA
Classe di infiammabilità del materiale isolante secondo UL94	V0
Tipo di montaggio	ad innesto
Anschlussart	Attacco push-in
Anzahl der Klemmstellen je Etage	1
Montageart	ad innesto
Brennbarkeitsklasse des Isolierstoffs	V0
privo di alogeni	sì

Dati tecnici

Corrente nominale	20 A
Tensione nominale	500 V
Tensione nominale di tenuta	6 kV
Grado di inquinamento	3
Piastrina di chiusura richiesta	sì
Tipo di materiale isolante	Termoplastico
Lunghezza	57 mm
larghezza	6,1 mm
Altezza	36,5 mm

Dati di connessione

Tipo di attacco	Attacco push-in
Tipo di attacco 1	Attacco ad innesto
Sezione minima cavo rigido	0,2 mm²
Massima sezione cavo rigido	6 mm²

Sezione minima cavo flessibile	0,2 mm²
Massima sezione cavo flessibile	4 mm²
Sezione massima conduttore flessibile	0,25 mm²
Max. sezione cavo flessibile con puntale	4 mm²
Lunghezza di spelatura	12 mm

Dati tecnici UL/CSA

Sezione UL	24-10 AWG
Tensione UL	300 V
Factory wiring di corrente	20 A
Field wiring di corrente	20 A
Sezione CSA	24-10 AWG
Tensione CSA	300 V
Corrente CSA	20 A

Accessori

Nr. Art.	Tipo	Descrizione
0D.204.3227.5	Spina di collegamento IVB WTPN 4-2	Spina di collegamento IVB WTPN 4-2 Passo 6,1 mm, Isolato sì, Numero di poli 2, Colore Rosso, Altezza 23 mm, Tipo di montaggio ad innesto, Classe di infiammabilità del materiale isolante secondo UL94 V0
0D.204.3327.5	Spina di collegamento IVB WTPN 4-3	Spina di collegamento IVB WTPN 4-3 Passo 6,1 mm, Isolato sì, Numero di poli 3, Colore Rosso, Altezza 23 mm, Tipo di montaggio ad innesto, Classe di infiammabilità del materiale isolante secondo UL94 V0
0D.204.3427.5	Spina di collegamento IVB WTPN 4-4	Spina di collegamento IVB WTPN 4-4 Passo 6,1 mm, Isolato sì, Numero di poli 4, Colore Rosso, Altezza 23 mm, Tipo di montaggio ad innesto, Classe di infiammabilità del materiale isolante secondo UL94 V0
0D.204.3527.5	Spina di collegamento IVB WTPN 4-5	Spina di collegamento IVB WTPN 4-5 Passo 6,1 mm, Isolato sì, Numero di poli 5, Colore Rosso, Altezza 23 mm, Tipo di montaggio ad innesto, Classe di infiammabilità del materiale isolante secondo UL94 V0
0D.204.4027.5	Spina di collegamento IVB WTPN 4-10	Spina di collegamento IVB WTPN 4-10 Passo 6,1 mm, Isolato sì, Numero di poli 10, Colore Rosso, Altezza 23 mm, Tipo di montaggio ad innesto, Classe di infiammabilità del materiale isolante secondo UL94 V0
0D.204.5027.5	Spina di collegamento IVB WTPN 4-20	Spina di collegamento IVB WTPN 4-20 Passo 6,1 mm, Isolato sì, Numero di poli 20, Colore Rosso, Altezza 23 mm, Tipo di montaggio ad innesto, Classe di infiammabilità del materiale isolante secondo UL94 V0
0D.204.8055.5	Spine di prova PS 4	Spine di prova PS 4 Numero di punti morsetto per piano 1, Tipo di montaggio ad innesto, Colore Rosso, Larghezza/passo 6,1 mm, Classe di infiammabilità del materiale isolante secondo UL94 V0
0D.204.8155.5	SPS 4	SPS 4 Lunghezza 20 mm, Altezza 27 mm, Materiale Materiale plastico, Colore Rosso, Classe di infiammabilità del materiale isolante secondo UL94 V0
0D.203.8555.0	Spina diodo DIST-D 2.5 TK	Spina diodo DIST-D 2.5 TK Tipo di montaggio ad innesto, Colore grigio, Larghezza/passo 5,1 mm, Classe di infiammabilità del materiale isolante secondo UL94 V0
0D.203.8655.9	PTK 4	PTK 4 Tipo di montaggio ad innesto, Colore orange, Larghezza/passo 3,5 mm, Classe di infiammabilità del materiale isolante secondo UL94 V0
0D.202.7381.0	WML 7.4/60	WML 7.4/60 Materiale Materiale plastico, Colore Bianco, Lunghezza 230 mm, Altezza 11,4 mm, Classe di infiammabilità del materiale isolante secondo UL94 V0
0D.204.7156.0	WMP 6.10-5.8	WMP 6.10-5.8 Passo 6,1 mm, Materiale Materiale plastico, Colore Bianco, Lunghezza 128 mm, Altezza 76 mm, Classe di infiammabilità del materiale isolante secondo UL94 V0

Disegno tecnico

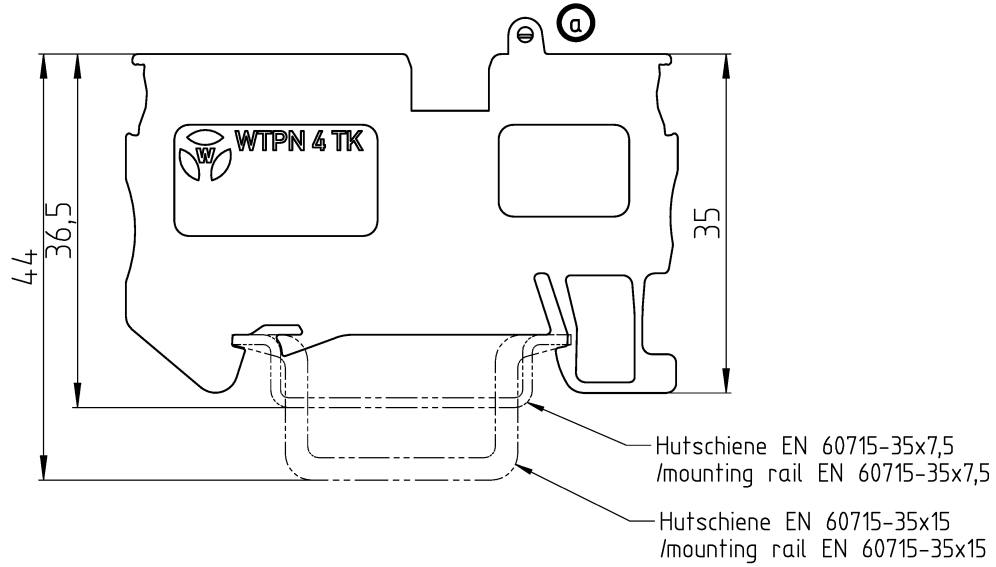

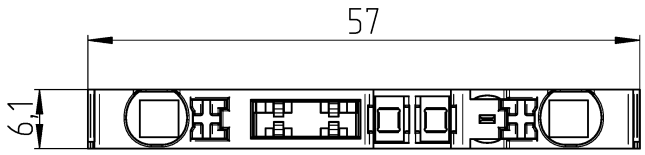

1:1

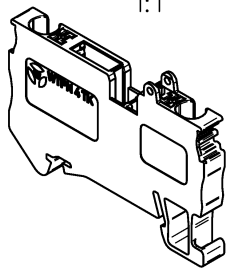

© Alle Rechte vorbehalten
© All rights reserved
Vertraulichkeitsklasse: Vertraulich
Confidentiality Class: Confidential

These dimensions will be especially checked at delivery
Only inspection dimensions
With /E marked dimensions are only valid for internal use

Diese Maße werden bei Abnahme besonders geprüft
Ausschließlich Prüfmaße
Mit /E gekennzeichnete Maße sind nur für interne Zwecke gültig

Weitere Daten siehe KATALOG oder eKatalog
additional data see CATALOG or eCATALOG

www.wieland-electric.com
eshop.wieland-electric.com

Tolerierung Size ISO 14405 Ⓔ / Tolerance system Size ISO 14405 Ⓔ.
(This ISO-standard describes the envolope principle. According to the envolope principle the deviations of form and parallelism are limited by the size tolerances).

ja/yes ☒ Stoffverbots- und Deklarationsliste nach WN 5020.010 ist einzuhalten. Conformity with Wieland document WN 5020.010 e (list of prohibited / declarable hazardous substances) to be declared!

Freitoleranz nach
General tolerance

CAD - Zeichnung, keine manuellen Änderungen
CAD - drawing, no manual modifications allowed

1. Verwendung:
First Use:

Blatt: 1 von 1
Sheet: 1 of 1

	/	Werkstoff / Material		Tag/Date	Name	Zeichnung Nr. / Drawing No.
	/		gezeichnet drawn	09.05.2025	Hollet	5D.204.4155.0 13K
	/	Maßstab / Scale 2:1	Elektronische Freigabe Electronic Release			Index a
	/					Maße in mm / Dimensions are in mm
	/	Vol. mm³	Ofl./Srf. mm²	Ersatz für / Replacement for:		
	/			Type	Benennung/Title	
a	01.12.2025 /	wieland			TRENNKLEMME disconnect terminal	
Index	Datum / Blatt Date / Sheet					
Änderung / Revision						

Bestell-Nr. /order no.	Typ /type	Farbe /colour	VPE: packaging unit:
5D.204.4155.0	WTPN 4 TK	grau / grey	50

01-QU-RD-32/21