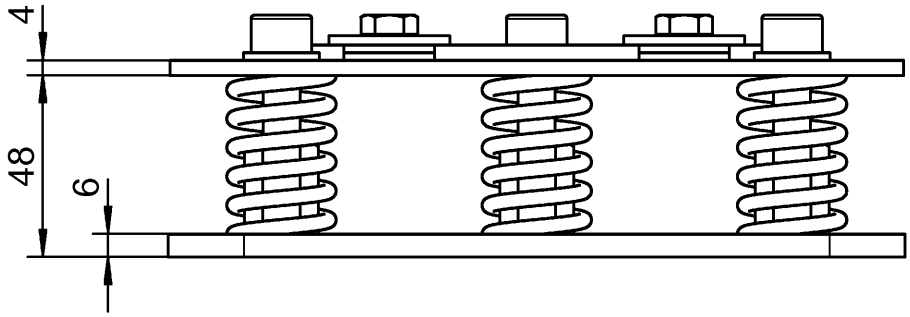

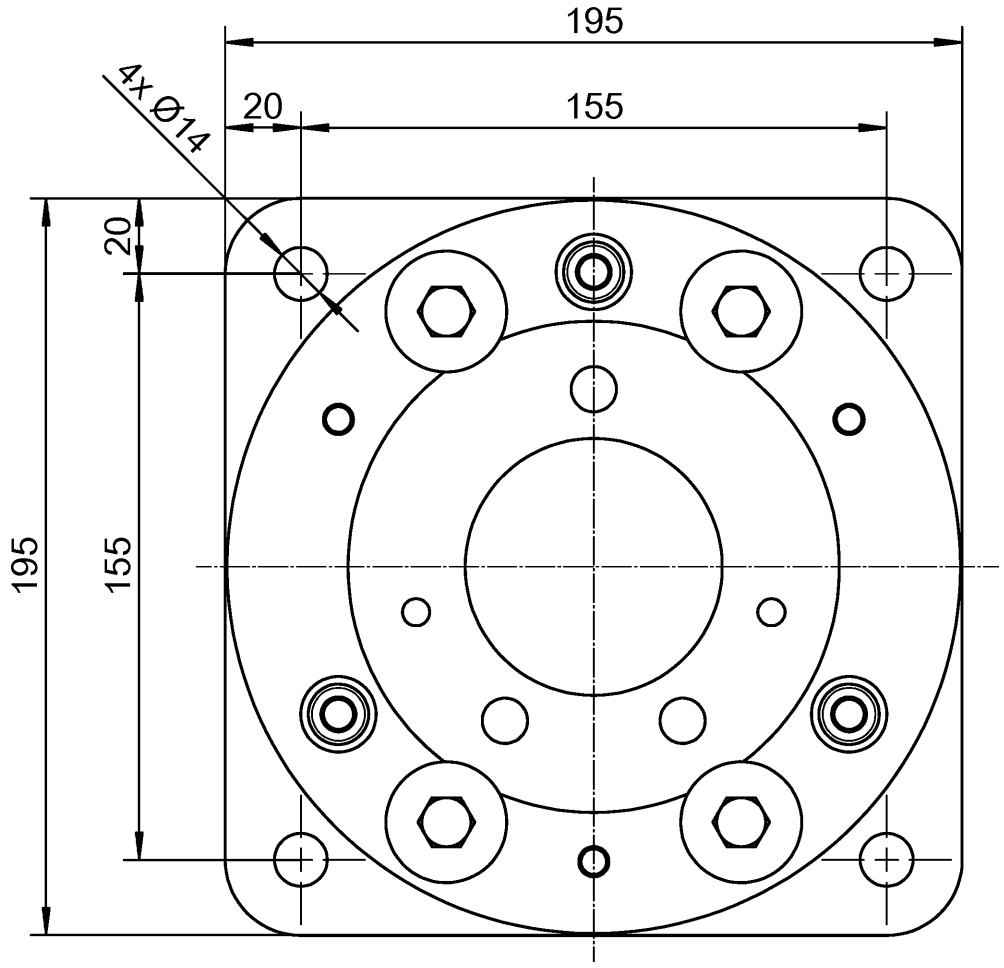

01-QU-RD-31/21

Weitere Angaben siehe KATALOG oder eKatalog.
Additional data see CATALOG or eCatalog.

www.wieland-electric.com
eshop.wieland-electric.com

© Alle Rechte vorbehalten
© All rights reserved

Vertraulichkeitsklasse: Vertraulich
Confidentiality Class: Confidential

ja / yes ☒ Stoffverbots- und Deklarationsliste nach WN 5020.010 ist einzuhalten.
Conformity with Wieland document WN 5020.010 e (list of prohibited / declarable hazardous substances) to be declared!

Freitoleranz nach
General tolerance

CAD - Zeichnung, keine manuellen Änderungen
CAD - Drawing, no manual modifications allowed

1. Verwendung:
First Use: -

Blatt:
Sheet: -

Werkstoff / Material

Maßstab / Scale 1:2

	Tag/Date	Name
2026		
gezeichnet / drawn	07.04.	Koetzner

Elektronische Freigabe
Electronic Release

Zeichnung Nr. / Drawing No.: R1.690.0025.0 01K

Index: -

Maße in mm / Dimensions are in mm

Datei/ File:048331__01K/R1.690.0025.0.DCD

Ersatz für / Replacement for: -

Index	Datum / Blatt Date / Sheet	Änderung / Revision

wieland

Type

Benennung / Title

Teilespezifikation /
Component specification

SLX4 - Zubehör/Accessory - SLX4-APS