Produktdatenblatt

Art. Nr. 55.503.1353.0

Durchgangsklemme WKM 2,5 F2 / 15/V0

Durchgangsklemme mit Lötfahnenanschluss für die Montage auf TS 15 , Nennquerschnitt: 2.5 mm², Baubreite: 5 mm, Farbe: grau

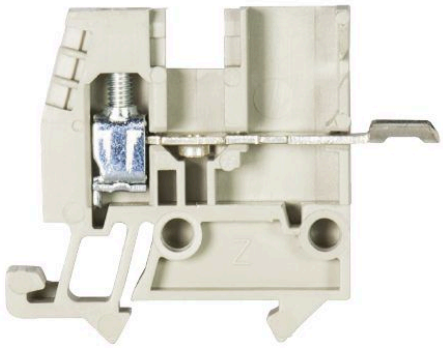

Art. Nr.	55.503.1353.0
EAN	4015573210301
Bestelleinheit	100 Stück

Zulassungen

Technische Daten

Allgemein

Nennquerschnitt	2,5 mm²
Farbe	grau
Anzahl der Etagen	1
Anzahl der Klemmstellen je Etage	2
Breite/Rastermaß	5 mm
Isoliergehäuse	PA666
Brennbarkeitsklasse des Isolierstoffs nach UL 94	V0
Explosionsgeprüfte Ausführung "Ex e"	nein
Montageart	Hutschiene 15 mm
Reihenklemmen für Installationsverteiler	ja
Anzahl der Klemmstellen je Etage	2
Montageart	Hutschiene 15 mm
Brennbarkeitsklasse des Isolierstoffs	V0
Reihenklemmen für Installationsverteiler	ja

Technische Daten

Bemessungsstrom	24 A
Bemessungsspannung	500 V
Bemessungsstoßspannung	6 kV
Verschmutzungsgrad	3
Abschlussplatte erforderlich	ja
Isolierstoffart	Thermoplast
Länge	40,5 mm

Anschlussdaten

Anschlussart 1	Lötfahnenanschluss
Anschlussart 2	Schraubanschluss
Minimaler Querschnitt eindrähtig	0,5 mm²

Maximaler Querschnitt eindrähtig	4 mm²
Minimaler Querschnitt feindrähtig	0,5 mm²
Maximaler Querschnitt feindrähtig	2,5 mm²
Abisolierlänge	9 mm
Anzugsdrehmoment Leiterbefestigung	0,4 Nm

Zubehör

Art. Nr.	Typ	Beschreibung
Z7.215.4227.0	Verbindungssteg VB WKM 2,5 / 15 - 2	Verbindungssteg für Reihenklemmen Typ WKM 2,5, 2 -polig
Z7.215.4327.0	Verbindungssteg VB WKM 2,5 / 15 - 3	Verbindungssteg für Reihenklemmen Typ WKM 2,5, 3 -polig
Z7.215.4427.0	Verbindungssteg VB WKM 2,5 / 15 - 4	Verbindungssteg für Reihenklemmen Typ WKM 2,5, 4 -polig
Z7.215.4527.0	Verbindungssteg VB WKM 2,5 / 15 - 5	Verbindungssteg für Reihenklemmen Typ WKM 2,5, 5 -polig
Z7.215.4627.0	Verbindungssteg VB WKM 2,5 / 15 - 6	Verbindungssteg für Reihenklemmen Typ WKM 2,5, 6 -polig
98.090.0015.0	Tragschiene TS 15 PERF - l:2000mm	Tragschiene TS 15, gelocht, Höhe 5,5 mm, Länge 2 m, Material Stahl, verzinkt und passiviert
07.311.0653.0	Abschlussplatte APM 2,5 F. / 15	Abschlussplatte für Reihenklemmen Typ WKM 2,5 F..., Farbe: grau

Technische Zeichnung

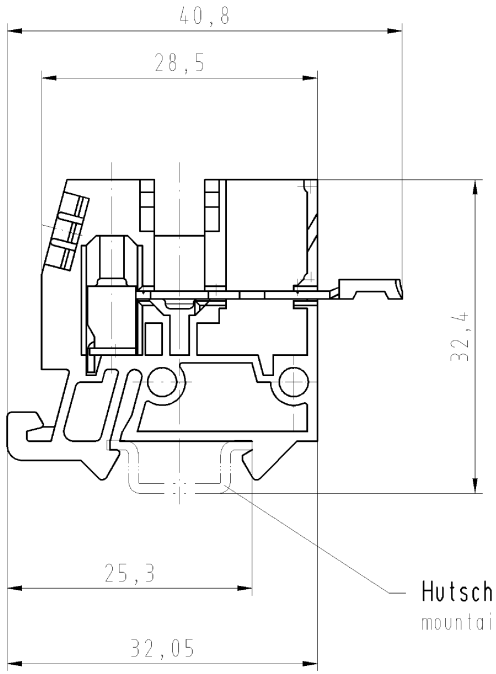

Hutschiene EN 60715-15x45
mountail-rail EN 60715-15x5,5

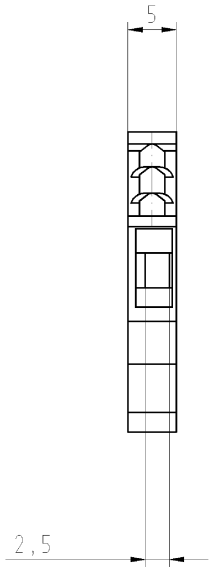

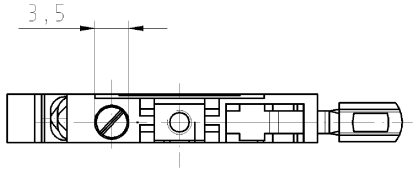

Diese Maße werden bei Abnahme besonders geprüft
Ausschließlich Prüfmaße
Mit Ø gekennzeichnete Maße sind nur für interne Zwecke gültig

Weitergabe sowie Vervielfältigung dieses Dokuments, Verwertung und Mitteilung seines Inhalts sind verboten, soweit nicht ausdrücklich gestattet.
The reproduction, distribution and utilization of this document as well as the communication of its contents to others without express authorization is prohibited.

Weitere Daten siehe Katalog
further data see catalog

Freitoleranz nach			CAD - Zeichnung, keine manuellen Änderungen			1.Verwendung: -	Bl.: 1 von 1	
/		Maßstab 2:1	Werkstoff und Oberfläche:	2003	Tag	Name	Zeichnung Nr. 55.503.1353.0 01K	Index
/				Entworfen	30.04.	Schmitt J.		
/				Geprüft	-	-		
/		Vol. mm³	Dfl. mm²	Normgepr.	-	-	Ersatz für: -	
/		wieland Elektrische Verbindungen				Benennung DURCHGANGSKLEMME terminal		
/								
Buchstabe	Datum / Blatt							
Änderung								