Produktdatenblatt

Art. Nr. 55.503.1053.0

# Durchgangsklemme WKM 2,5 / 15/V0

Durchgangsklemme mit Schraubanschluss für die Montage auf TS 15 , Nennquerschnitt: 2.5 mm², Baubreite: 5 mm, Farbe: grau



| | |
|---|---|
| Art. Nr. | 55.503.1053.0 |
| EAN | 4015573210257 |
| Bestelleinheit | 100 Stück |

## Zulassungen

CAN-Ex ATEX USA-Ex

## Technische Daten

**Allgemein**

| | |
|---|---|
| Nennquerschnitt | 2,5 mm² |
| Farbe | grau |
| Anzahl der Etagen | 1 |
| Anzahl der Klemmstellen je Etage | 2 |
| Breite/Rastermaß | 5 mm |
| Isoliergehäuse | PA666 |
| Brennbarkeitsklasse des Isolierstoffs nach UL 94 | V0 |
| Explosionsgeprüfte Ausführung "Ex e" | ja |
| Montageart | Hutschiene 15 mm |
| Reihenklemmen für Installationsverteiler | ja |
| Anzahl der Klemmstellen je Etage | 2 |
| Montageart | Hutschiene 15 mm |
| Brennbarkeitsklasse des Isolierstoffs | V0 |
| Reihenklemmen für Installationsverteiler | ja |

**Technische Daten**

| | |
|---|---|
| Bemessungsstrom | 25 A |
| Bemessungsspannung | 500 V |
| Bemessungsstoßspannung | 6 kV |
| Verschmutzungsgrad | 3 |
| Abschlussplatte erforderlich | ja |
| Isolierstoffart | Thermoplast |
| Länge | 32 mm |

**Anschlussdaten**

| | |
|---|---|
| Anschlussart 1 | Schraubanschluss |

| | |
|---|---|
| Anschlussart 2 | Schraubanschluss |
| Minimaler Querschnitt eindrähtig | 0,5 mm² |
| Maximaler Querschnitt eindrähtig | 4 mm² |
| Minimaler Querschnitt feindrähtig | 0,5 mm² |
| Maximaler Querschnitt feindrähtig | 2,5 mm² |
| Abisolierlänge | 9 mm |
| Anzugsdrehmoment Leiterbefestigung | 0,4 Nm |

**Technische Daten UL/CSA**

| | |
|---|---|
| Querschnitt UL | 22-14 AWG |
| Spannung UL | 300 V |
| Strom Factory Wiring | 10 A |
| Strom Field Wiring | 10 A |
| Querschnitt CSA | 22-12 AWG |
| Spannung CSA | 600 V |
| Strom CSA | 25 A |

## Zubehör

| Art. Nr. | Typ | Beschreibung |
|---|---|---|
| Z7.215.4227.0 | Verbindungssteg VB WKM 2,5 / 15 - 2 | Verbindungssteg für Reihenklemmen Typ WKM 2,5, 2 -polig |
| Z7.215.4327.0 | Verbindungssteg VB WKM 2,5 / 15 - 3 | Verbindungssteg für Reihenklemmen Typ WKM 2,5, 3 -polig |
| Z7.215.4427.0 | Verbindungssteg VB WKM 2,5 / 15 - 4 | Verbindungssteg für Reihenklemmen Typ WKM 2,5, 4 -polig |
| Z7.215.4527.0 | Verbindungssteg VB WKM 2,5 / 15 - 5 | Verbindungssteg für Reihenklemmen Typ WKM 2,5, 5 -polig |
| Z7.215.4627.0 | Verbindungssteg VB WKM 2,5 / 15 - 6 | Verbindungssteg für Reihenklemmen Typ WKM 2,5, 6 -polig |
| 98.090.0015.0 | Tragschiene TS 15 PERF - l:2000mm | Tragschiene TS 15, gelocht, Höhe 5,5 mm, Länge 2 m, Material Stahl, verzinkt und passiviert |
| 07.311.0853.0 | Abschlussplatte APM 2,5 - 4 / 15 | Abschlussplatte für Reihenklemmen Typ WKM 2,5… und WKM 4..., Farbe: grau |
| 07.311.0853.6 | Abschlussplatte APM 2,5 - 4 / 15 BLAU | Abschlussplatte für Reihenklemmen Typ WKM 2,5… und WKM 4..., Farbe: blau |
| 07.311.1853.0 | Trennwand TWM 2,5 - 4 /15 | Trennwand für Reihenklemmen Typ WKM 2,5… und WKM 4..., Farbe: grau |
| 07.311.1853.6 | Trennwand TW 2,5 - 4 /15 BLAU | Trennwand für Reihenklemmen Typ WK ..., Farbe blau |
| 04.242.5053.0 | Bezeichnungsschilderstreifen 9705 A / 5 / 10 | Bezeichnungsschilderstreifen für Reihenklemmen Typ 9700 A / 5…, 10 Schilder pro Streifen, Farbe: weiß, unbeschriftet, beschriftbar mit Wieplot-Plotter |

Technische Zeichnung

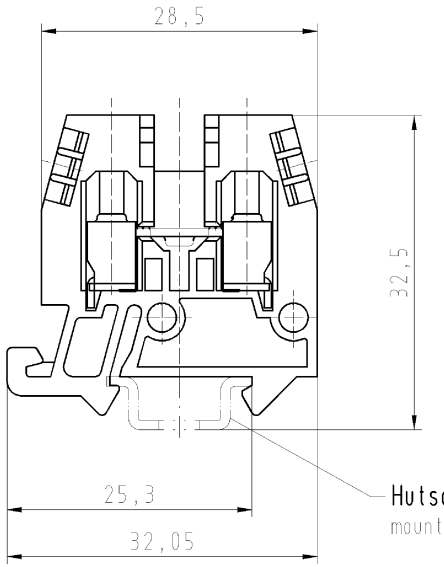


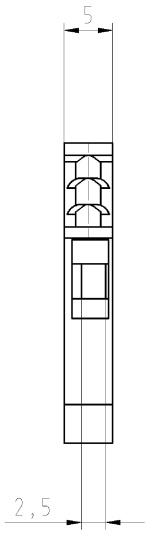


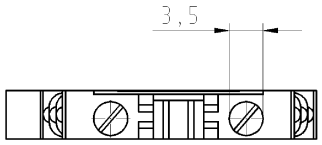


Diese Maße werden bei Abnahme besonders geprüft
Ausschließlich Prüfmaße
Mit Æ gekennzeichnete Maße sind nur für interne Zwecke gültig

Weitergabe sowie Vervielfältigung dieses Dokuments, Verwertung und Mitteilung seines Inhalts sind verboten, soweit nicht ausdrücklich gestattet.
The reproduction, distribution and utilization of this document as well as the communication of its contents to others without express authorization is prohibited.

| Teile-Nr./part-nr. | Farbe/colour | Typ/type |
|---|---|---|
| 55.503.1053.0 | grau/grey | WKM 2,5/15/V0 |
| 55.503.1053.1 | schwarz/black | WKM 2,5/15 SW/V0 |
| 55.503.1053.2 | weiß/white | WKM 2,5/15 WEIß/V0 |
| 55.503.1053.4 | braun/brown | WKM 2,5/15 BRAUN/V2 |
| 55.503.1053.5 | rot/red | WKM 2,5/15 ROT/V0 |
| 55.503.1053.6 | blau/blue | WKM 2,5/15 BLAU/V0 |
| 55.503.1053.7 | grün/green | WKM 2,5/15 GRÜN/V0 |
| 55.503.1053.8 | gelb/yellow | WKM 2,5/15 GELB/V0 |
| 55.503.1053.9 | orange/orange | WKM 2,5/15 ORANGE/V0 |
| | | |
| | | |

Weitere Daten siehe Katalog
further data see catalog

| | | | | | | | | |
|---|---|---|---|---|---|---|---|---|
| Freitoleranz nach DIN | | | CAD - Zeichnung, keine manuellen Änderungen | | | 1.Verwendung: - | Bl.: 1 von 1 | |
| | | Maßstab 2:1 | | 2003 | Tag | Name | T | Zeichnung Nr. 55.503.1053.0 01K | Index |
| | | | | Entworfen | 11.04. | Schmitt J. | | | |
| | | | | Geprüft | - | - | | | |
| | | | wieland Elektrische Verbindungen | Normgepr. | - | - | | Ersatz für: - | |
| Buchstabe | Datum / Blatt | | | | | | Benennung DURCHGANGSKLEMME terminal | | |
| Änderung | | | | | | | | | |