Produktdatenblatt

Art. Nr. 56.703.5053.0

Durchgangsklemme WKF 2,5/D1/2/35

Durchgangsklemme mit Federkraftanschluss für die Montage auf TS 35, Nennquerschnitt: 2.5 mm², Baubreite: 5 mm, Farbe: grau

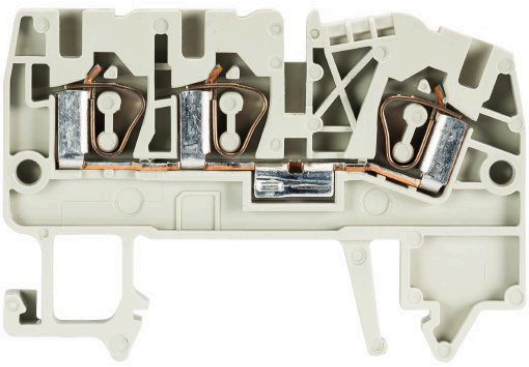

Art. Nr.	56.703.5053.0
EAN	4015573346697
Bestelleinheit	100 Stück

Zulassungen

CAN-Ex ATEX

Technische Daten

Allgemein

Nennquerschnitt	2,5 mm²
Farbe	grau
Anzahl der Etagen	1
Anzahl der Klemmstellen je Etage	3
Breite/Rastermaß	5 mm
Isoliergehäuse	PA666
Brennbarkeitsklasse des Isolierstoffs nach UL 94	V0
Explosionsgeprüfte Ausführung "Ex e"	ja
Montageart	Hutschiene 35/7,5 mm
Reihenklemmen für Installationsverteiler	ja
Anzahl der Klemmstellen je Etage	3
Montageart	Hutschiene 35/7,5 mm
Brennbarkeitsklasse des Isolierstoffs	V0
Reihenklemmen für Installationsverteiler	ja

Technische Daten

Bemessungsstrom	24 A
Bemessungsspannung	800 V
Bemessungsstoßspannung	8 kV
Verschmutzungsgrad	3
Abschlussplatte erforderlich	ja
Isolierstoffart	Thermoplast
Länge	60,5 mm

Anschlussdaten

Anschlussart 1	Federkraftanschluss

Anschlussart 2	Federkraftanschluss
Minimaler Querschnitt eindrähtig	0,5 mm²
Maximaler Querschnitt eindrähtig	4 mm²
Minimaler Querschnitt feindrähtig	0,13 mm²
Maximaler Querschnitt feindrähtig	2,5 mm²
Abisolierlänge	11 mm

Technische Daten UL/CSA

Querschnitt UL	22-12 AWG
Spannung UL	600 V
Strom Factory Wiring	30 A
Strom Field Wiring	20 A
Querschnitt CSA	24-12 AWG
Spannung CSA	600 V
Strom CSA	25 A

Zubehör

Art. Nr.	Typ	Beschreibung
Z7.280.6227.0	Verbindungsstecker IVBWKF 2,5- 2	Isolierter Verbindungsstecker für Reihenklemmen Typ WKF..., 2 -polig
Z7.280.6327.0	Verbindungsstecker IVBWKF 2,5- 3	Isolierter Verbindungsstecker für Reihenklemmen Typ WKF..., 3 -polig
Z7.280.6427.0	Verbindungsstecker IVBWKF 2,5- 4	Isolierter Verbindungsstecker für Reihenklemmen Typ WKF..., 4 -polig
Z7.280.6527.0	Verbindungsstecker IVBWKF 2,5- 5	Isolierter Verbindungsstecker für Reihenklemmen Typ WKF..., 5 -polig
Z7.280.6627.0	Verbindungsstecker IVBWKF 2,5- 6	Isolierter Verbindungsstecker für Reihenklemmen Typ WKF..., 6 -polig
Z7.280.6727.0	Verbindungsstecker IVBWKF 2,5- 7	Isolierter Verbindungsstecker für Reihenklemmen Typ WKF..., 7 -polig
Z7.280.6827.0	Verbindungsstecker IVBWKF 2,5- 8	Isolierter Verbindungsstecker für Reihenklemmen Typ WKF..., 8 -polig
Z7.280.6927.0	Verbindungsstecker IVBWKF 2,5- 9	Isolierter Verbindungsstecker für Reihenklemmen Typ WKF..., 9 -polig
Z7.280.7027.0	Verbindungsstecker IVBWKF 2,5- 10	Isolierter Verbindungsstecker für Reihenklemmen Typ WKF..., 10 -polig
Z7.280.7127.0	Verbindungsstecker IVBWKF 2,5- 11	Isolierter Verbindungsstecker für Reihenklemmen Typ WKF..., 11 -polig
Z7.280.7227.0	Verbindungsstecker IVBWKF 2,5- 12	Isolierter Verbindungsstecker FÌ?r Reihenklemmen Typ WKF..., 12 -polig
Z7.280.7327.0	Verbindungsstecker IVBWKF 2,5- 13	
Z7.280.7427.0	Verbindungsstecker IVBWKF 2,5 - 14	
Z7.280.7527.0	Verbindungsstecker IVBWKF 2,5- 15	
Z7.280.7627.0	Verbindungsstecker IVBWKF 2,5 - 16	
Z7.280.7727.0	Verbindungsstecker IVBWKF 2,5 - 17	
Z7.280.7827.0	Verbindungsstecker IVBWKF 2,5 - 18	
Z7.280.7927.0	Verbindungsstecker IVBWKF 2,5 - 19	
Z7.280.8027.0	Verbindungsstecker IVBWKF 2,5- 20	Isolierter Verbindungsstecker für Reihenklemmen Typ WKF..., 20 -polig
98.300.0000.0	Tragschiene TS 35x7,5 UNPERF - l:2000mm	Tragschiene TS 35, ungelocht, Höhe 7,5 mm, Länge 2 m, Material Stahl, verzinkt und passiviert
98.300.1000.0	Tragschiene TS 35x7,5 PERF 15mm - l:2000mm	Tragschiene TS 35, gelocht, Höhe 7,5 mm, Länge 2 m, Material Stahl, verzinkt und passiviert
98.300.1800.0	Tragschiene TS 35x7,5 PERF 18mm - l:2000mm	Tragschiene TS 35, gelocht, Höhe 7,5 mm, Länge 2 m, Material Stahl, verzinkt und passiviert
98.300.1900.0	Tragschiene TS 35x7,5 PERF 25mm - l:2000mm	Tragschiene TS 35, gelocht, Höhe 7,5 mm, Länge 2 m, Material Stahl, verzinkt und passiviert
98.360.0000.0	Tragschiene TS 35x15-2,3 UNPERF - l:2000mm	Tragschiene TS 35, ungelocht, Höhe 15 mm, Länge 2 m, Material Stahl, verzinkt und passiviert
98.360.0004.0	Tragschiene TS 35x15-2,3 UNPERF FZN - l:2000mm	Tragschiene TS 35, ungelocht, Höhe 15 mm, Länge 2 m, Material Stahl, feuerverzinkt
98.370.0000.0	Tragschiene TS 35x15 UNPERF - l:2000mm	Tragschiene TS 35, ungelocht, Höhe 15 mm, Länge 2 m, Material Stahl, verzinkt und chromatiert
98.370.1000.0	Tragschiene TS 35x15 PERF 15mm - l:2000mm	Tragschiene TS 35, gelocht, Höhe 15 mm, Länge 2 m, Material Stahl, verzinkt und passiviert
98.380.0000.0	Tragschiene TS 35x15-2,3 UNPERF CU - l:2000mm	Tragschiene TS 35, ungelocht, Höhe 15 mm, Länge 2 m, Material Kupfer
07.312.2353.0	Abschlussplatte APF 2,5/D 1/2	Abschlussplatte für Reihenklemmen Typ WKF 2,5/D1/2..., Farbe: grau
07.312.2353.6	Abschlussplatte APF 2,5/D 1/2 BLAU	Abschlussplatte für Reihenklemmen Typ WKF 2,5/D1/2..., Farbe: blau
07.312.2353.7	Abschlussplatte APF 2,5/D 1/2 GRUEN	Abschlussplatte für Reihenklemmen Typ WKF 2,5/D1/2..., Farbe: grün
07.312.2453.0	Trennwand TWF 2,5/D 1/2	Trennwand für Reihenklemmen Typ WKF 2,5/D1/2..., Farbe: grau
07.312.2453.6	Trennwand TWF 2,5/D 1/2 BLAU	Trennwand für Reihenklemmen Typ WKF ..., Farbe blau

Technische Zeichnung

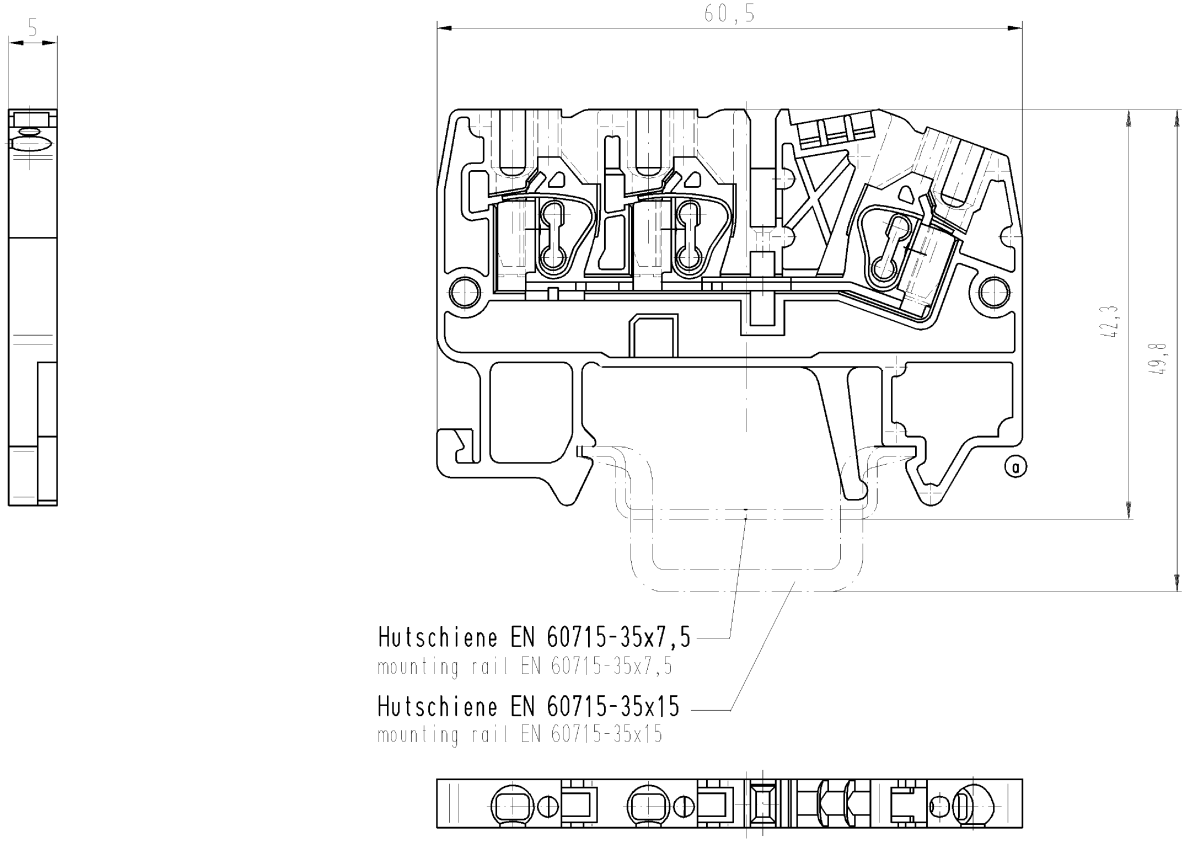

Weitere Daten siehe Katalog
further data see catalog

Teile-Nr. part-nr.	Farbe colour	Typ type
56.703.5053.0	grau grey	WKF 2,5/D1/2/35
56.703.5053.6	blau blue	WKF 2,5/D1/2/35 BLAU WKF 2,5/D1/2/35 blue

Freitoleranz nach DIN | CAD - Zeichnung, keine manuellen Änderungen | 1.Verwendung: - | Bl.: 1 von 1

Maßstab 2:1

2002	Tag	Name
Entworfen	17.07.	Schneiderb.
Geprüft	-	-
Normgepr.	-	-

Zeichnung Nr. T 56.703.5053.0 01K Index a

Ersatz für: -

wieland Elektrische Verbindungen

a 28.06.2004/
Buchstabe Datum / Blatt
Änderung

Benennung
DURCHGANGSKLEMME
Schraubenlos
terminal (screwless)

Diese Maße werden bei Abnahme besonders geprüft
Ausschließlich Prüfmaße
Mit /E gekennzeichnete Maße sind nur für interne Zwecke gültig

Weitergabe sowie Vervielfältigung dieses Dokuments, Verwertung und Mitteilung seines Inhalts sind verboten, soweit nicht ausdrücklich gestattet.
The reproduction, distribution and utilization of this document as well as the communication of its contents to others without express autorization is prohibited.

56703505300 1K_4 CADW020 Bauer 2004-06-29T08:12:50 1.000