Produktdatenblatt

Art. Nr. 25.320.3653.0

Leiterplatten-Buchsenleiste 8113 B / 6 OB

Leiterplatten-Buchsenleiste mit Schraubanschluss mit Zugbügelklemmkörper, 6-polig, maximaler Anschlussquerschnitt: 2,5 mm², Rastermaß: 5 mm, Verpackungsart: Karton, Farbe: grau

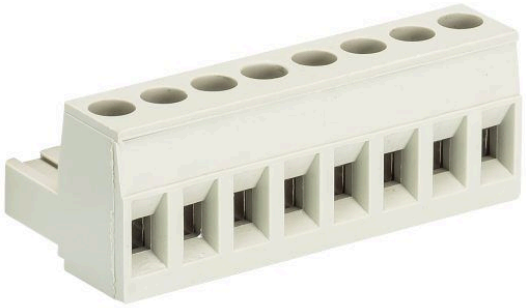

Art. Nr.	25.320.3653.0
EAN	4015573504189
Bestelleinheit	50 Stück

Zulassungen

Technische Daten

Allgemein

Rastermaß	5 mm
Anschlussart	Schraubanschluss
Lötprozess	ohne
Verpackungsart	Schachtel
Polzahl	6
Beschriftung	nein
Befestigung	ohne
Steckrichtung zum Leiter	180°

Technische Daten

Nennquerschnitt	2,5 mm²
Bemessungsstrom	12 A
Bemessungsspannung VG1	1000 V
Bemessungsspannung VG2	400 V
Bemessungsspannung VG3	250 V
Bemessungsstoßspannung	4 kV
Abisolierlänge	6 mm

Anschlussdaten

Minimaler Querschnitt eindrähtig	0,14 mm²
Maximaler Querschnitt eindrähtig	2,5 mm²
Minimaler Querschnitt feindrähtig	0,14 mm²
Maximaler Querschnitt feindrähtig	2,5 mm²
Abisolierlänge	6 mm

Technische Daten UL/CSA

Querschnitt UL	22-12 AWG
Spannung UL	300 V
Strom Field Wiring	15 A
Strom Factory Wiring	15 A
Querschnitt CSA	22-12 AWG
Spannung CSA	300 V
Strom CSA	15 A

Sonstige

Isolierstoffart	Thermoplast
Farbe	grau
Höhe	15 mm
Länge	30 mm
Tiefe	18,2 mm
Werkstoff Klemmschraube	Stahl
Werkstoff Kontakt Basis	CuSn
Werkstoff Kontakt Oberfläche	Sn
Anzugsdrehmoment	0,5 Nm

Technische Zeichnung

These dimensions will be especially checked at delivery
Only inspection dimensions
With /E marked dimensions are only valid for internal use

Diese Maße werden bei Abnahme besonders geprüft
Ausschließlich Prüfmaße
Mit /E gekennzeichnete Maße sind nur für interne Zwecke gültig

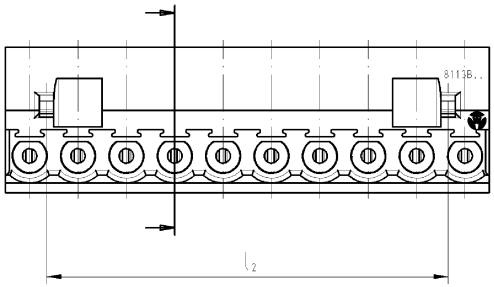

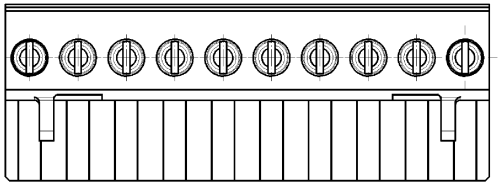

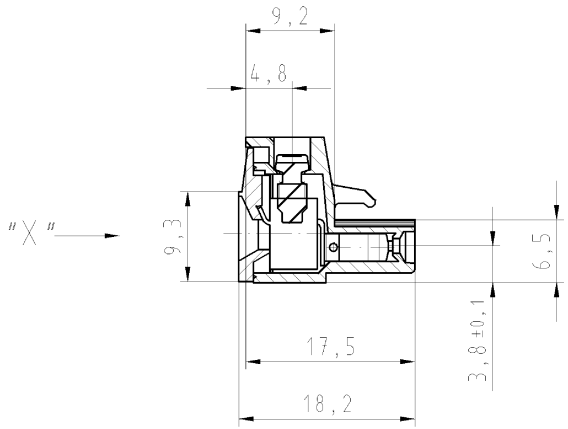

Ansicht "X"
view "X"

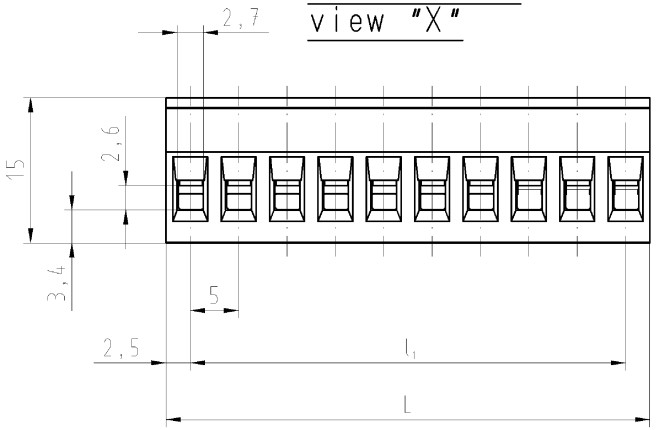

gezeichnete Ausführung
10-polig
drawn version
10poles

Artikel-Nr. part-no.	Pol-Z. pole	L	l_1	l_2	Typ type
25.320.3253.F	2	10	5	-	8113 B / 2 0B
25.320.3353.F	3	15	10	6,5	8113 B / 3 0B
25.320.3453.F	4	20	15	11,5	8113 B / 4 0B
25.320.3553.F	5	25	20	16,5	8113 B / 5 0B
25.320.3653.F	6	30	25	21,5	8113 B / 6 0B
25.320.3753.F	7	35	30	26,5	8113 B / 7 0B
25.320.3853.F	8	40	35	31,5	8113 B / 8 0B
25.320.3953.F	9	45	40	36,5	8113 B / 9 0B
25.320.4053.F	10	50	45	41,5	8113 B / 10 0B
25.320.4153.F	11	55	50	46,5	8113 B / 11 0B
25.320.4253.F	12	60	55	51,5	8113 B / 12 0B
25.320.4353.F	13	65	60	56,5	8113 B / 13 0B
25.320.4453.F	14	70	65	61,5	8113 B / 14 0B
25.320.4553.F	15	75	70	66,5	8113 B / 15 0B
25.320.4653.F	16	80	75	71,5	8113 B / 16 0B
25.320.4753.F	17	85	80	76,5	8113 B / 17 0B
25.320.4853.F	18	90	85	81,5	8113 B / 18 0B
25.320.4953.F	19	95	90	86,5	8113 B / 19 0B
25.320.5053.F	20	100	95	91,5	8113 B / 20 0B
25.320.5153.F	21	105	100	96,5	8113 B / 21 0B
25.320.5253.F	22	110	105	101,5	8113 B / 22 0B
25.320.5353.F	23	115	110	106,5	8113 B / 23 0B
25.320.5453.F	24	120	115	111,5	8113 B / 24 0B

Farbe/ colour	.F
grau / grey	.0
schwarz/black	.1
grün / green	.7

Weitere Daten siehe Katalog
further data see catalog

Zulässige Abweichungen nach DIN 7167/Permissible deviations acc. to DIN 7167. [This DIN-standard desbribes the envelope principle. According to the envelope principle the deviations of form and parallelism are limited by the size tolerances].

ja/yes ☒ Stoffverbots- und Deklarationsliste nach UU-TQM-05/03 ist einzuhalten. Conformity with Wieland document UU-TQM-05/03 [list of prohibited / declarable hazardous substances] to be declared!

Freitoleranz nach
General tolerance

CAD - Zeichnung, keine manuellen Änderungen
CAD - drawing, no manual modifications allowed

1.Verwendung: -
First Use:

Blatt: 1 von 1
Sheet: 1 of 1

Werkstoff/Material

Maßstab/Scale 2:1

2005	Tag/Date	Name
gezeichnet drawn	27.07.	Schmitt J.
geprüft checked	-	-
Normgepr. Stand. check	-	-

Zeichnung Nr./Drawing No.: T 25.320.3253.0 01K

Index

Maße in mm/Dimensions are in mm

Vol. mm³ Ofl./Surf. mm²

Ersatz für/Replacement for: -

Index | Datum / Blatt Date / Sheet

Änderung/Revision

wieland
Elektrische Verbindungen

Type

Benennung/Title

LP_STECKKLEMME
indirekt steckbar, Schraubausführung Rastmass 5
Pluggable PCB terminal rising cage clamp, pitch 5

QU-PEM-08/91

25320325300 1K_4 CADW026 Schmitt 2005-07-27T10:22:49 1.000

Weitergabe sowie Vervielfältigung dieses Dokuments, Verwertung und Mitteilung seines Inhalts sind verboten, soweit nicht ausdrücklich gestattet. The reproduction, distribution and utilization of this document as well as the communication of its contents to others without express authorization is prohibited.