Produktdatenblatt

Art. Nr. 25.320.0253.0

# Leiterplatten-Buchsenleiste 8113 B / 2

Leiterplatten-Buchsenleiste mit Schraubanschluss mit Zugbügelklemmkörper, 2-polig, beschriftete Version, maximaler Anschlussquerschnitt: 2,5 mm², Rastermaß: 5 mm, Verpackungsart: Karton, Farbe: grau

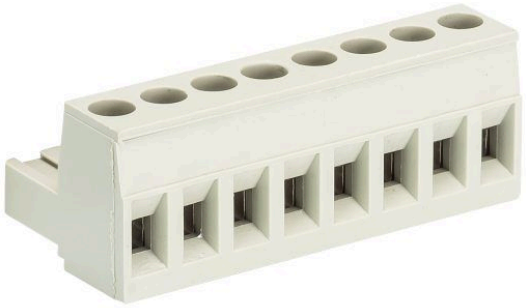

| | |
|---|---|
| Art. Nr. | 25.320.0253.0 |
| EAN | 4015573181267 |
| Bestelleinheit | 100 Stück |

## Zulassungen

## Technische Daten

**Allgemein**

| | |
|---|---|
| Rastermaß | 5 mm |
| Anschlussart | Schraubanschluss |
| Lötprozess | ohne |
| Verpackungsart | Schachtel |
| Polzahl | 2 |
| Beschriftung | ja |
| Befestigung | ohne |
| Steckrichtung zum Leiter | 180° |

**Technische Daten**

| | |
|---|---|
| Nennquerschnitt | 2,5 mm² |
| Bemessungsstrom | 12 A |
| Bemessungsspannung VG1 | 1000 V |
| Bemessungsspannung VG2 | 400 V |
| Bemessungsspannung VG3 | 250 V |
| Bemessungsstoßspannung | 4 kV |
| Abisolierlänge | 6 mm |

**Anschlussdaten**

| | |
|---|---|
| Minimaler Querschnitt eindrähtig | 0,14 mm² |
| Maximaler Querschnitt eindrähtig | 2,5 mm² |
| Minimaler Querschnitt feindrähtig | 0,14 mm² |
| Maximaler Querschnitt feindrähtig | 2,5 mm² |
| Abisolierlänge | 6 mm |

**Technische Daten UL/CSA**

| | |
|---|---|
| Querschnitt UL | 22-12 AWG |
| Spannung UL | 300 V |
| Strom Field Wiring | 15 A |
| Strom Factory Wiring | 15 A |
| Querschnitt CSA | 22-12 AWG |
| Spannung CSA | 300 V |
| Strom CSA | 15 A |

**Sonstige**

| | |
|---|---|
| Isolierstoffart | Thermoplast |
| Farbe | grau |
| Höhe | 15 mm |
| Länge | 10 mm |
| Tiefe | 18,2 mm |
| Werkstoff Klemmschraube | Stahl |
| Werkstoff Kontakt Basis | CuSn |
| Werkstoff Kontakt Oberfläche | Sn |
| Anzugsdrehmoment | 0,5 Nm |

Technische Zeichnung

# gezeichnete Ausführung:
# 10-polig
# drawn version
# 10-poles

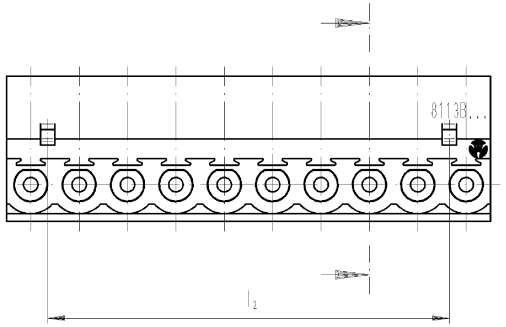


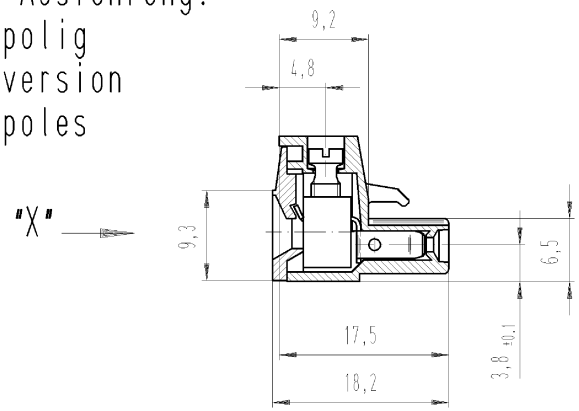


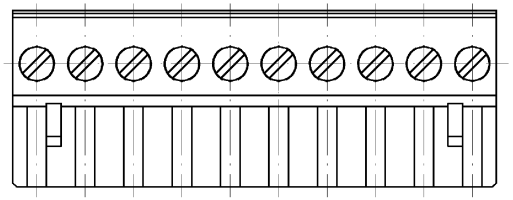

## Ansicht "X"
## view "X"

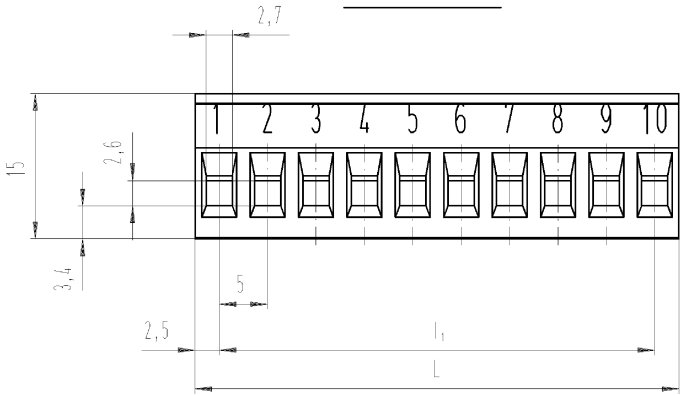


| Artikel-Nr. part-no. | Pol-Z. pole | L | $l_1$ | $l_2$ | Typ type |
|---|---|---|---|---|---|
| 25.320.0253.F | 2 | 10 | 5 | - | 8113 B / 2 |
| 25.320.0353.F | 3 | 15 | 10 | 6.5 | 8113 B / 3 |
| 25.320.0453.F | 4 | 20 | 15 | 11.5 | 8113 B / 4 |
| 25.320.0553.F | 5 | 25 | 20 | 16.5 | 8113 B / 5 |
| 25.320.0653.F | 6 | 30 | 25 | 21.5 | 8113 B / 6 |
| 25.320.0753.F | 7 | 35 | 30 | 26.5 | 8113 B / 7 |
| 25.320.0853.F | 8 | 40 | 35 | 31.5 | 8113 B / 8 |
| 25.320.0953.F | 9 | 45 | 40 | 36.5 | 8113 B / 9 |
| 25.320.1053.F | 10 | 50 | 45 | 41.5 | 8113 B / 10 |
| 25.320.1153.F | 11 | 55 | 50 | 46.5 | 8113 B / 11 |
| 25.320.1253.F | 12 | 60 | 55 | 51.5 | 8113 B / 12 |
| 25.320.1353.F | 13 | 65 | 60 | 56.5 | 8113 B / 13 |
| 25.320.1453.F | 14 | 70 | 65 | 61.5 | 8113 B / 14 |
| 25.320.1553.F | 15 | 75 | 70 | 66.5 | 8113 B / 15 |
| 25.320.1653.F | 16 | 80 | 75 | 71.5 | 8113 B / 16 |
| 25.320.1753.F | 17 | 85 | 80 | 76.5 | 8113 B / 17 |
| 25.320.1853.F | 18 | 90 | 85 | 81.5 | 8113 B / 18 |
| 25.320.1953.F | 19 | 95 | 90 | 86.5 | 8113 B / 19 |
| 25.320.2053.F | 20 | 100 | 95 | 91.5 | 8113 B / 20 |
| 25.320.2153.F | 21 | 105 | 100 | 96.5 | 8113 B / 21 |
| 25.320.2253.F | 22 | 110 | 105 | 101.5 | 8113 B / 22 |
| 25.320.2353.F | 23 | 115 | 110 | 106.5 | 8113 B / 23 |
| 25.320.2453.F | 24 | 120 | 115 | 111.5 | 8113 B / 24 |

| .F | Farbe: colour: |
|---|---|
| .0 | grau / grey<br>Bedruckung: schwarz<br>printing: black |
| .1 | schwarz / black<br>Bedruckung: weiß<br>printing: white |
| .7 | grün / green<br>Bedruckung: schwarz<br>printing: black |

Weitere Daten siehe Katalog
further data see catalog

Zulässige Abweichungen nach DIN 7167/Permissible deviations acc. to DIN 7167. [This DIN-standard desbribes the envelope principle. According to the envelope principle the deviations of form and parallelism are limited by the size tolerances].

ja/yes ☒ Stoffverbots- und Deklarationsliste nach UU-TQM-05/03 ist einzuhalten. Conformity with Wieland document UU-TQM-05/03 [list of prohibited / declarable hazardous substances] to be declared!

Freitoleranz nach General tolerance

CAD - Zeichnung, keine manuellen Änderungen
CAD - drawing, no manual modifications allowed

1.Verwendung: First Use: -

Blatt: Sheet: 1 von of 1

Werkstoff/Material

Maßstab/Scale 2:1

| 2005 | Tag/Date | Name |
|---|---|---|
| gezeichnet drawn | 27.07. | Schmitt |
| geprüft checked | - | - |
| Normgepr. Stand. check | - | - |

T

Zeichnung Nr./Drawing No. 25.320.0253.0 01K

Index

Maße in mm/Dimensions are in mm

Vol. mm³ Ofl./Surf. mm²

Ersatz für/Replacement for: -

Index | Datum / Blatt Date / Sheet

Änderung/Revision

wieland Elektrische Verbindungen

Type

Benennung/Title

# LP_STECKKLEMME

indirekt steckbar, Schraubausführung Rastmaß 5
Pluggable PCB terminal rising cage clamp pitch 5

QU-PEM-08/91

These dimensions will be especially checked at delivery
Only inspection dimensions
With /E marked dimensions are only valid for internal use

Diese Maße werden bei Abnahme besonders geprüft
Ausschließlich Prüfmaße
Mit /E gekennzeichnete Maße sind nur für interne Zwecke gültig

Weitergabe sowie Vervielfältigung dieses Dokuments, Verwertung und Mitteilung seines Inhalts sind verboten, soweit nicht ausdrücklich gestattet. The reproduction, distribution and utilization of this document as well as the communication of its contents to others without express authorization is prohibited.

25320025300 1K_4 CADM026 Schmitt 2005-07-27T09:33:32 1.000