Produktdatenblatt

Art. Nr. 07.311.1853.0

Trennwand TWM 2,5 - 4 /15

Trennwand für Reihenklemmen Typ WKM 2,5… und WKM 4..., Farbe: grau



Art. Nr.	07.311.1853.0
EAN	4015573111660
Bestelleinheit	10 Stück

Zulassungen

Technische Daten

Allgemein

Farbe	grau
Ausführung Abschlussplatte	nein
Ausführung Zwischenplatte	ja
Stärke	1,5 mm
Rastbar	ja
Brennbarkeitsklasse des Isolierstoffs nach UL 94	V0

Technische Zeichnung

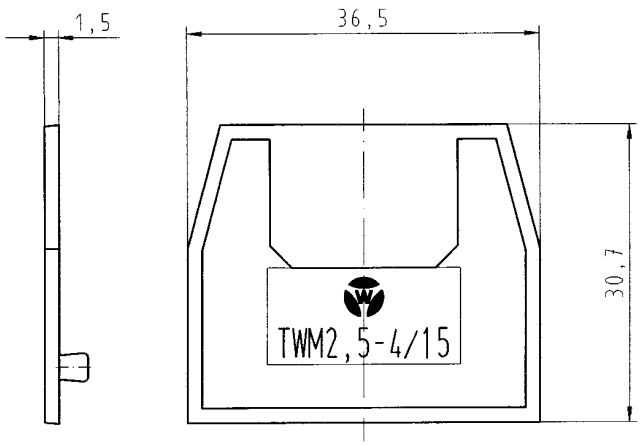

Weitergabe sowie Vervielfältigung dieses Dokuments, Verwertung und Mitteilung seines Inhalts sind verboten, soweit nicht ausdrücklich gestattet.
The reproduction, distribution and utilization of this document as well as the communication of its contents to others without express autorization is prohibited.

Diese Maße werden bei Abnahme besonders geprüft
Ausschließlich Prüfmaße
Mit /E gekennzeichnete Maße sind nur für interne Zwecke gültig

Teile-Nr. part nr.	Farbe / colour
07.311.1853.0	grau,ähnl. / grey, similar to RAL 7032
07.311.1853.6	blau,ähnl. / blue, similar to RAL 5012

Freitoleranz nach DIN | CAD - Zeichnung, keine manuellen Änderungen | 1.Verwendung: - | Bl.: 1 von 1

Maßstab	Material	2001	Tag	Name	Zeichnung Nr.	Index
2:1	PA 666 UL 94 V-0	Entworfen	28.08.	Treschan	T 07.311.1853.0 01K	
		Geprüft	29.8.	Dat		
		Normgepr.	-	-	Ersatz für: -	

wieland
Elektrische Verbindungen

Typ: TWM 2,5-4/15

Benennung: TRENNWAND partition

Buchstabe | Datum / Blatt
Änderung

07311185300 1 NTWCAD26 treschan 28.08.2001 09:22:04 1.000