Produktdatenblatt

Art. Nr. 71.341.2435.0

Gehäuseunterteil BAS GUT GS 24 M25 A0

Gehäuseunterteil revos basic aus Aluminium, mit Einhandverriegelung mitSchutzdeckel und Kabelverschraubung M25 links (IP54), niedrige Bauform,24-polig

Art. Nr.	71.341.2435.0
EAN	4015573624931
Bestelleinheit	1 Stück

Zulassungen

Technische Daten

Allgemein

Werkstoff des Gehäuses	Aluminium
Farbe	grau
Oberfläche	pulverbeschichtet
Schutzart (IP)	IP54
UV-beständig	ja
Brennbarkeitsklasse des Isolierstoffs nach UL 94	sonstige
Einsatztemperaturbereich min.	-40 °C
Einsatztemperaturbereich max.	120 °C

Ausführung

Baugröße	24
Ausführung des Gehäuses	Aufbau (Sockel)
Art der Verriegelung	Längsbügel
Kabeleinführung	seitlich
Art der Kabeleinführung	Verschraubung
Mit Kabelverschraubung	ja
Gewindegröße M	25
Gewindegröße PG	
Klappdeckel	ja
EMV-Ausführung	nein
Länge	144 mm
Breite	57 mm
Höhe	57 mm

Technische Zeichnung

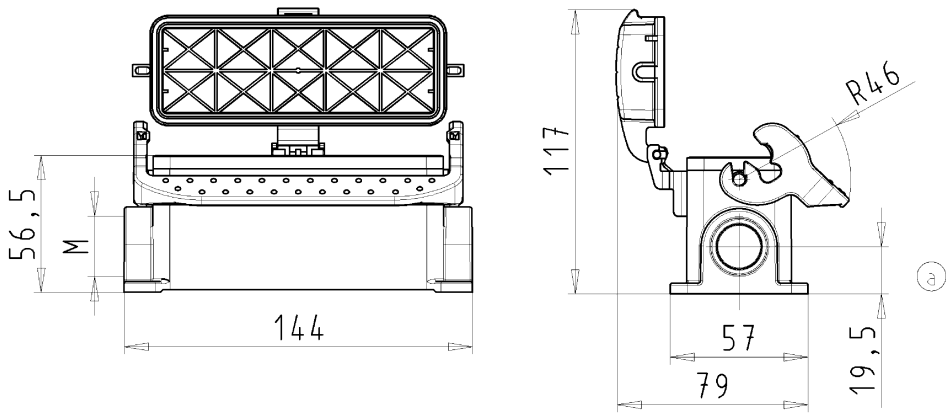

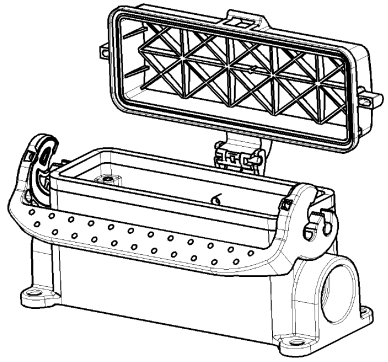

Varianten/Variants
.0

71.341.2435.1	BAS GUT GS 24 M25 A1	Gewindebohrung /Thread hole	X
71.341.2435.0	BAS GUT GS 24 M25 A0	Kabelverschraubung (KV), IP54 montiert /Cable gland (CG), IP54 assembled	
Bestellnummer /Order number	Typ /Type	Varianten /Variants	dar-gestellt /drawed

Weitere Daten siehe KATALOG oder eKatalog.
Additional data see CATALOG or eCatalog.

www.wieland-electric.com
eshop.wieland-electric.com

Bohrbild
/Cut out

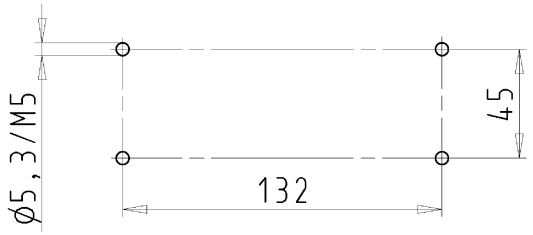

Tolerierung Size ISO 14405Ⓔ/Tolerance system Size ISO 14405Ⓔ.
(This ISO-standard describes the envelope principle. According to the envelope principle the deviations of form and parallelism are limited by the size tolerances).

ja/yes ☒ Stoffverbots- und Deklarationsliste nach UU-TOM-05/03 ist einzuhalten. Conformity with Wieland document UU-TOM-05/03 (list of prohibited / declarable hazardous substances) to be declared!

Freitoleranz nach
General tolerance

CAD - Zeichnung, keine manuellen Änderungen
CAD - drawing, no manual modifications allowed

1.Verwendung: -
First Use:

Blatt: 1 von 1
Sheet: 1 of 1

	/	Werkstoff/Material	2013	Tag/Date	Name	Zeichnung Nr./Drawing No.	Index
	/	Aluminium	gezeichnet drawn	12.07.	Dütsch	T 71.341.2435.0 13K	a
	/	beschichtet/ coated	geprüft checked	-	-		
	/	grau/ grey	Normgepr. Stand. check	-	-	Maße in mm/Dimensions are in mm	
	/	Maßstab/Scale 1:2					
	/	Vol. mm³ Ofl./Surf. mm²	Ersatz für/Replacement for: -				
	/						
a	05.02.2014/	wieland www.wieland-electric.com	Type revos BASIC	Benennung/Title GEHAEUSEUNTERTEIL Baugröße 24-Kabelabgang 1xM25 links housing size 24-cable outlet 1xM25 left			
Index	Datum / Blatt Date / Sheet						
Änderung/Revision							

These dimensions will be especially checked at delivery
Only inspection dimensions
With /E marked dimensions are only valid for internal use

Diese Maße werden bei Abnahme besonders geprüft
Ausschließlich Prüfmaße
Mit /E gekennzeichnete Maße sind nur für interne Zwecke gültig

Weitergabe sowie Vervielfältigung dieses Dokuments, Verwertung und Mitteilung seines Inhalts sind verboten, soweit nicht ausdrücklich gestattet.
The reproduction, distribution and utilization of this document as well as the communication of its contents to others without express authorization is prohibited.

71341243501 3K_2 CADM3027 Duetsch 2014-02-05T12:53:49 1.000

OU-MEE-08/91c