Produktdatenblatt

Art. Nr. 70.335.1035.1

Gehäuseunterteil BAS GUT GC 10 M25 A1

Gehäuseunterteil revos basic aus Aluminium, mit Zweihandverriegelung bzw. Schraubverschluß mit Gewindebohrung M25 links, niedrige Bauform, 10-polig

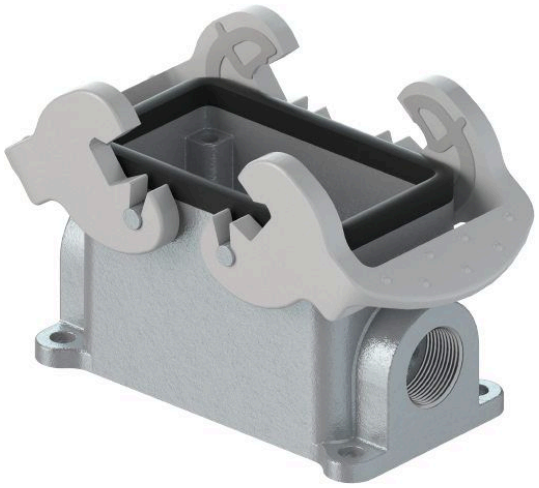

Art. Nr.	70.335.1035.1
EAN	4015573707917
Bestelleinheit	1 Stück

Zulassungen

Technische Daten

Allgemein

Werkstoff des Gehäuses	Aluminium
Farbe	grau
Oberfläche	pulverbeschichtet
Schutzart (IP)	sonstige
UV-beständig	ja
Brennbarkeitsklasse des Isolierstoffs nach UL 94	sonstige
Einsatztemperaturbereich min.	-40 °C
Einsatztemperaturbereich max.	120 °C

Ausführung

Baugröße	10
Ausführung des Gehäuses	Aufbau (Sockel)
Art der Verriegelung	Querbügel
Kabeleinführung	seitlich
Art der Kabeleinführung	Gewinde
Mit Kabelverschraubung	nein
Gewindegröße M	25
Gewindegröße PG	
Klappdeckel	nein
EMV-Ausführung	nein
Länge	94 mm
Breite	52 mm
Höhe	55 mm

Technische Zeichnung

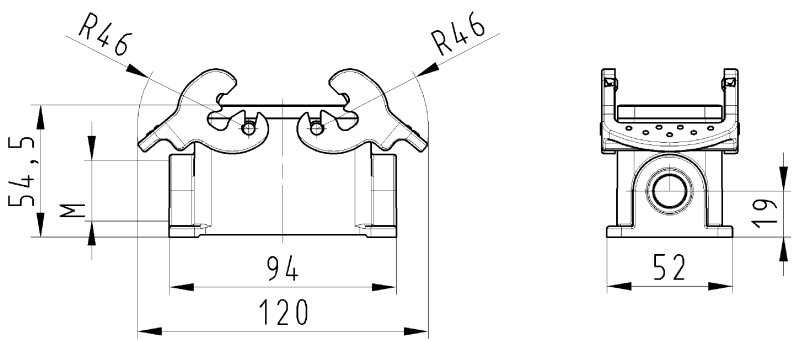

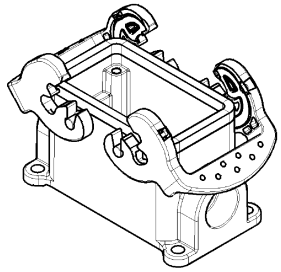

Varianten/Variants
.0

70.33 5/1.1035.1	BAS GUT GC 10 M25/M20 A1	Gewindebohrung /Thread hole	X
70.33 5/1.1035.0	BAS GUT GC 10 M25/M20 A0	Kabelverschraubung(KV),IP54 montiert /Cable gland(CG),IP54 assembled	
Bestellnummer /Order number	Typ /Type	Varianten /Variants	dar-gestellt /drawed

Weitere Daten siehe KATALOG oder eKatalog.
Additional data see CATALOG or eCatalog.

www.wieland-electric.com
eshop.wieland-electric.com

Bohrbild
/Cut out

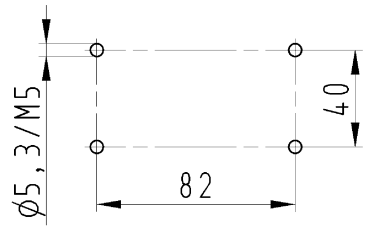

These dimensions will be especially checked at delivery
Only inspection dimensions
With /E marked dimensions are only valid for internal use

Diese Maße werden bei Abnahme besonders geprüft
Ausschließlich Prüfmaße
Mit /E gekennzeichnete Maße sind nur für interne Zwecke gültig

Weitergabe sowie Vervielfältigung dieses Dokuments, Verwertung und Mitteilung seines Inhalts sind verboten, soweit nicht ausdrücklich gestattet.
The reproduction, distribution and utilization of this document as well as the communication of its contents to others without express authorization is prohibited.

Tolerierung Size ISO 14405Ⓔ/Tolerance system Size ISO 14405Ⓔ.
(This ISO-standard desbribes the envelope principle. According to the envelope principle the deviations of form and parallelism are limited by the size tolerances).

ja/yes ☒ Stoffverbots- und Deklarationsliste nach UU-TOM-05/03 ist einzuhalten.
Conformity with Wieland document UU-TOM-05/03 (list of prohibited / declarable hazardous substances) to be declared!

Freitoleranz nach
General tolerance

CAD - Zeichnung, keine manuellen Änderungen
CAD - drawing, no manual modifications allowed

1.Verwendung: -
First Use:

Blatt: 1 von 1
Sheet: 1 of 1

/	Werkstoff/Material	2013	Tag/Date	Name	T	Zeichnung Nr./Drawing No.	Index
/	Aluminium	gezeichnet drawn	03.05.	Treschan		70.331.1035.0 13K	
/	beschichtet/coated	geprüft checked	-	-			
/	grau/grey	Normgepr. Stand. check	-	-		Maße in mm/Dimensions are in mm	
/	Maßstab/Scale 1:2						
/	Vol. mm³ Ofl./Surf. mm²	Ersatz für/Replacement for: -					
/	wieland Elektrische Verbindungen	Type revos BASIC	Benennung/Title GEHAEUSEUNTERTEIL Baugröße 10-Kabelabgang 1x M20/M25 links Housing size 10-cable outlet 1x M20/M25 left				
Index / Datum / Blatt Date / Sheet							
Änderung/Revision							

70331103501 3K_2 CADW3028 Treschan 2013-09-20T11:25:49 1.000

OU-PEM-08/91b