Produktdatenblatt

Art. Nr. 96.031.2155.7

Geräteanschluss RST20I3F B2 M03 H GN0

RST® CLASSIC Geräteanschluss, Modular, gerade, M16, Polzahl 3, Ausführung Buchse, Anschlussart Federkraftanschluss, Bemessungsspannung 250 V / 400 V, Bemessungsstrom 20 A, Codierfarbe / Kontakteinsatz laubgrün



Art. Nr.	96.031.2155.7
EAN	4015573875302
Bestelleinheit	100 Stück

Zulassungen

Technische Daten

Hinweis

Hinweis	Fein- und mehrdrähtige Leiter erfordern AderendhülsenLagefixierung durch Abflachung am Gewinde

Allgemein

Bemessungsstrom	20 A
Bemessungsspannung	250 V / 400 V
Verschmutzungsgrad	3
Bemessungsstoßspannung	4 kV
Durchgangswiderstand	0,8 mOhm
Verriegelbar	selbstverriegelnd (mit Werkzeug lösbar)
Codierfarbe / Kontakteinsatz	laubgrün
Polkennzeichnung	1, 2, PE
Farbe des separaten Adapterstücks (falls vorhanden)	schwarz

Anschlussdaten

Anschlussquerschnitt eindrähtig mm² max.	2,5 mm²
Anschlussquerschnitt eindrähtig mm² min.	0,5 mm²
Anschlussquerschnitt feindrähtig mm² max.	1,5 mm²
Anschlussquerschnitt feindrähtig mm² min.	0,5 mm²
Anschlüsse pro Pol	2
Abisolierlänge	14,5 mm

Ausführung

Ausführung	Buchse
Anschlussart	Federkraftanschluss
Anschluss Gewinde	M16
Steckrichtung	gerade
Schutzart (IP)	IP66/68 (3m;2h) /IP69
Gehäusewandstärke (min.)	0,5 mm
Gehäusewandstärke (max.)	8 mm

Werkstoff

Werkstoff des Gehäuses	Polyamid
Halogenfrei	ja
Kontaktmaterial	CuZn
Brandlast	0,197 kWh/St
Isolierteil Dauertemperaturbeständigkeit	100 °C
Oberflächenbehandlung	versilbert

Abmessungen

Länge	71,2 mm
Breite	34,6 mm
Höhe	34,6 mm

Zubehör

Art. Nr.	Typ	Beschreibung
99.414.6205.2	Verschlussstück für Buchsen SW	RST20i3/2 Verschlussstück, zum sicheren Verschluss nicht benötigter Buchsenteile, mit Befestigungsband, Farbe schwarz
Z5.564.4553.1	Verschlussstück für Buchsen SW	RST20i3/2 Verschlussstück, zum sicheren Verschluss nicht benötigter Buchsenteile, Farbe schwarz
06.502.4300.0	Schraubendreher DIN 5264 A 0,4 X 2,5	Schraubendreher nach DIN 5264 A, Klinge: 0,4x2,5 mm, lange gerade Ausführung
95.101.1300.0	Presswerkzeug 0,08 - 10 mm²	Presswerkzeug für Aderendhülsen, Abisolierlänge: 7-28 mm, Nennquerschnitt: 0,08-10 mm², Werkzeuglänge: 180 mm
06.600.3627.0	Aderendhülse DIN 46228-E1-12	RST Aderendhülsen, für Federkraftkontakte, mit Isolierstoffkragen, für Leiterquerschnitt 1,0 mm²/AWG17
06.600.3727.0	Aderendhülse DIN 46228-E0,75-12	RST Aderendhülsen, für Federkraftkontakte, mit Isolierstoffkragen, für Leiterquerschnitt 0,75-1,0 mm²/AWG17
06.600.3827.0	Aderendhülse DIN 46228-E0,5-10	RST Aderendhülsen, für Federkraftkontakte, mit Isolierstoffkragen, für Leiterquerschnitt 0,5 mm²/AWG20
06.600.3927.0	Aderendhülse DIN 46228-E1,5-12	RST Aderendhülsen, für Federkraftkontakte, mit Isolierstoffkragen, für Leiterquerschnitt 1,5 mm²/AWG16

Technische Zeichnung

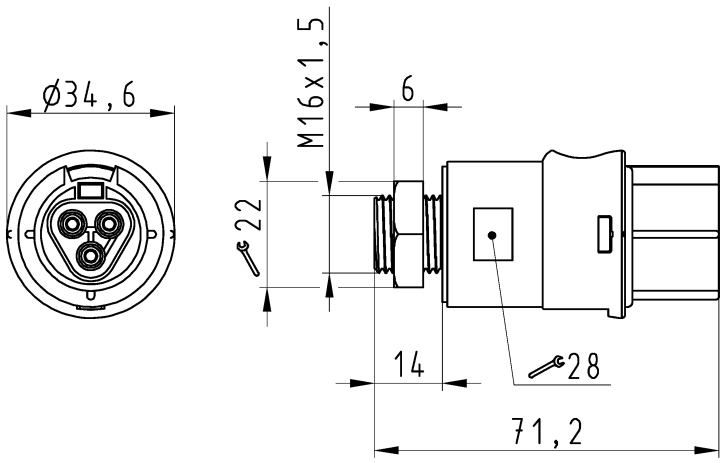

These dimensions will be especially checked at delivery
Only inspection dimensions
With /E marked dimensions are only valid for internal use
Diese Maße werden bei Abnahme besonders geprüft
Ausschließlich Prüfmaße
Mit /E gekennzeichnete Maße sind nur für interne Zwecke gültig

Auslieferungszustand

delivery status

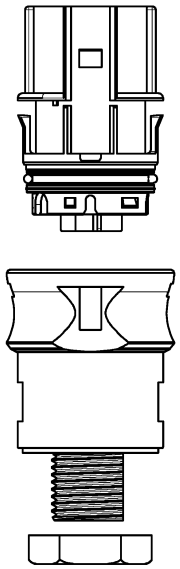

Verpackungseinheit: je 100 Stück
packaging unit: per 100

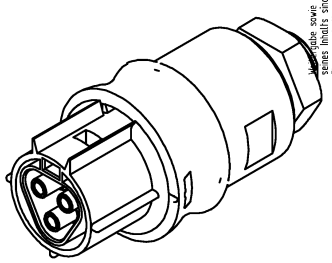

Weitergabe sowie Vervielfältigung dieses Dokuments, Verwertung und Mitteilung seines Inhalts sind verboten, soweit nicht ausdrücklich gestattet. Zuwiderhandlungen verpflichten zu Schadenersatz. Alle Rechte für den Fall der Patenterteilung oder Gebrauchsmuster-Eintragung vorbehalten. The reproduction, distribution and utilization of this document as well as the communication of its contents to others without express authorization is prohibited.

96.031.2155.7	RST2013F B2 M03 H GN02	grün /green
Bestellnummer /Order number	Typ /Type	Farbe /color

Weitere Daten siehe KATALOG oder eKatalog. Additional data see CATALOG or eCatalog. www.wieland-electric.com eshop.wieland-electric.com

Oeffnungsmassbild siehe 96.031.2153.1 14K
opening dimension see 96.031.2153.1 14K

Toleranzierung Size ISO 14405Ⓔ/Tolerance system Size ISO 14405Ⓔ. (This ISO-standard describes the envelope principle. According to the envelope principle the deviations of form and parallelism are limited by the size tolerances).

ja/yes ☒ Stoffverbots- und Deklarationsliste nach WN 5020.010 ist einzuhalten. Conformity with Wieland document WN 5020.010 e (list of prohibited / declarable hazardous substances) to be declared!

Freitoleranz nach General tolerance

CAD - Zeichnung, keine manuellen Änderungen
CAD - drawing, no manual modifications allowed

1.Verwendung: First Use: -

Blatt: 1 von 1 Sheet: 1 of 1

Werkstoff/Material

Maßstab/Scale 1:1

	Tag/Date	Name
2015 gezeichnet drawn	22.07.	HoffmannT
geprüft checked	-	-
Normgepr. Stand. check	-	-

Zeichnung Nr./Drawing No. 96.031.2155.7 13K

Index

Maße in mm/Dimensions are in mm

Vol. mm³ Ofl./Surf. mm²

Ersatz für/Replacement for: -

Index / Datum / Blatt Date / Sheet

Änderung/Revision

wieland
www.wieland-electric.com

Type

Benennung/Title

BUCHSENTEIL
female connector