Produktdatenblatt

Art. Nr. 96.031.4555.7

Steckverbinder RST20I3S B1 ZR3SH GN0

RST® CLASSIC Steckverbinder, gerade, Polzahl 3, Buchse, Anschlussart Schraubanschluss, Bemessungsspannung 250 V / 400 V, Bemessungsstrom 20 A, Kabeldurchmesser 13 - 18 mm, Codierfarbe / Kontakteinsatz laubgrün



Art. Nr.	96.031.4555.7
EAN	4015573875166
Bestelleinheit	100 Stück

Zulassungen

Technische Daten

Hinweis

Hinweis	Die Schraubklemmenanschlüsse aller RST® sind zum Anschluss von unvorbereiteten Leitern (ohne Aderendhülse) nach EN 60999-1 geeignet.

Allgemein

Bemessungsstrom	20 A
Bemessungsspannung	250 V / 400 V
Bemessungsstoßspannung	4 kV
Zugentlastung	ja
Verschmutzungsgrad	3
Verriegelbar	selbstverriegelnd (mit Werkzeug lösbar)
Codierfarbe / Kontakteinsatz	laubgrün
Polkennzeichnung	1, 2, PE
Gehäusefarbe mit Zugentlastung	schwarz
RAL-Nummer Codierung/Kontakteinsatz	6002

Anschlussdaten

Kabeldurchmesser max.	18 mm
Kabeldurchmesser min.	13 mm
Anschlussquerschnitt eindrähtig mm² max.	6 mm²
Anschlussquerschnitt eindrähtig mm² min.	0,75 mm²
Anschlussquerschnitt feindrähtig mm² max.	6 mm²
Anschlussquerschnitt feindrähtig mm² min.	0,75 mm²
Anschlüsse pro Pol	1
Anschlussquerschnitt mehrdrähtig mm² min.	0,75 mm²
Anschlussquerschnitt mehrdrähtig mm² max.	6 mm²
Abmantellänge	37 mm
Abisolierlänge	8 mm

Ausführung

Ausführung	Buchse

Anschlussart	Schraubanschluss
Schutzart (IP)	IP66/68 (3m;2h) /IP69

Werkstoff

Werkstoff des Gehäuses	Polyamid
Halogenfrei	ja
Kontaktmaterial	CuZn
Brandlast	0,365 kWh/St
Isolierteil Dauertemperaturbeständigkeit	100 °C
Oberflächenbehandlung	versilbert

Abmessungen

Länge	96 mm
Breite	35,4 mm
Höhe	35,4 mm

Zubehör

Art. Nr.	Typ	Beschreibung
99.414.6205.2	Verschlussstück für Buchsen SW	RST20i3/2 Verschlussstück, zum sicheren Verschluss nicht benötigter Buchsenteile, mit Befestigungsband, Farbe schwarz
Z5.564.4553.1	Verschlussstück für Buchsen SW	RST20i3/2 Verschlussstück, zum sicheren Verschluss nicht benötigter Buchsenteile, Farbe schwarz

Baugruppen

Art. Nr.	Typ	Beschreibung
96.030.0155.7	Verteiler RST20I3V 3P1 F V H GN0	RST® CLASSIC Verteilerblock 1E / 3A, Bemessungsspannung 250 V / 400 V, Bemessungsstrom 20 A, Polzahl 3, Schutzart (IP) IP66/68 (3m 2h) /IP69, Anzahl der Eingänge 1, Anzahl der Ausgänge 3, Polkennzeichnung 1, 2, PE, Codierfarbe / Kontakteinsatz laubgrün, RAL-Nummer Codierung/Kontaktei
96.032.5055.7	Geräteanschluss RST20I3S S1 M01VH GN0	RST® CLASSIC Geräteanschluss, Standard, gerade, M25, Polzahl 3, Ausführung Stecker, Anschlussart Schraubanschluss, Bemessungsspannung 250 V / 400 V, Bemessungsstrom 20 A, Codierfarbe / Kontakteinsatz laubgrün
96.233.1031.7	Konfektionierte Leitung RST20I3K1BS 25 H 10GN0	RST® CLASSIC Verbindungsleitung, Buchse - Stecker, Polzahl 3, Bemessungsspannung 250 V / 400 V, Bemessungsstrom 20 A, Leitungstyp H07RN-F, Brandklasse Eca, Gesamtlänge 1 m, Leiter-Nennquerschnitt 2,5 mm², Codierfarbe / Kontakteinsatz laubgrün
96.032.6155.7	Geräteanschluss RST20I3S S1 M03VH GN0	RST® CLASSIC Geräteanschluss, Modular, gerade, M16, Polzahl 3, Ausführung Stecker, Anschlussart Schraubanschluss, Bemessungsspannung 250 V / 400 V, Bemessungsstrom 20 A, Codierfarbe / Kontakteinsatz laubgrün
96.032.6055.7	Geräteanschluss RST20I3S S1 M00VH GN0	RST® CLASSIC Geräteanschluss, Modular, gerade, M20, Polzahl 3, Ausführung Stecker, Anschlussart Schraubanschluss, Bemessungsspannung 250 V / 400 V, Bemessungsstrom 20 A, Codierfarbe / Kontakteinsatz laubgrün
96.034.6055.7	Geräteanschluss RST20I3S S1 M90VH GN0	RST® CLASSIC Geräteanschluss, Modular, gewinkelt 90°, M20, Polzahl 3, Ausführung Stecker, Anschlussart Schraubanschluss, Bemessungsspannung 250 V / 400 V, Bemessungsstrom 20 A, Codierfarbe / Kontakteinsatz laubgrün
96.036.6155.7	Geräteanschluss RST20I3S B1 M13 L GN02	RST20i3 Geräteanschluss (7° gewinkelt) M16, 3-polig, Steckerteil in Schraubtechnik, modular, Anwendung 250/400V mit PE, 20A, Kodierfarbe laubgrün, Gehäusefarbe schwarz

Technische Zeichnung

These dimensions will be especially checked at delivery
Only inspection dimensions
With /E marked dimensions are only valid for internal use

Diese Maße werden bei Abnahme besonders geprüft
Ausschließlich Prüfmaße
Mit /E gekennzeichnete Maße sind nur für interne Zwecke gültig

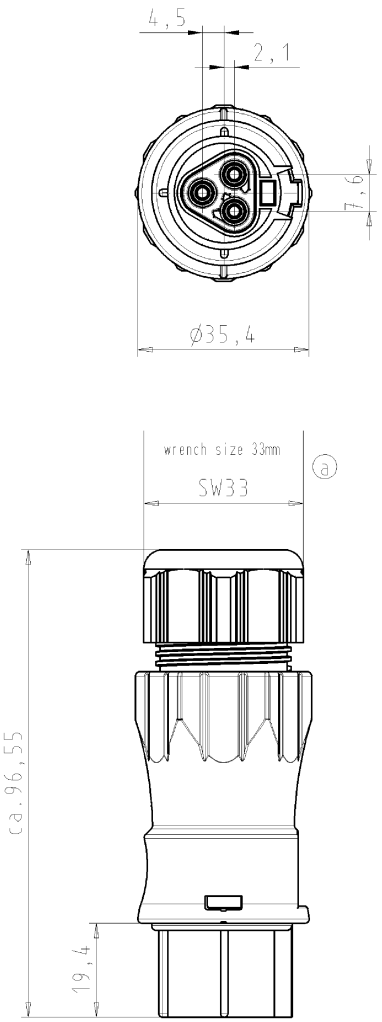

Auslieferungszustand
delivery status

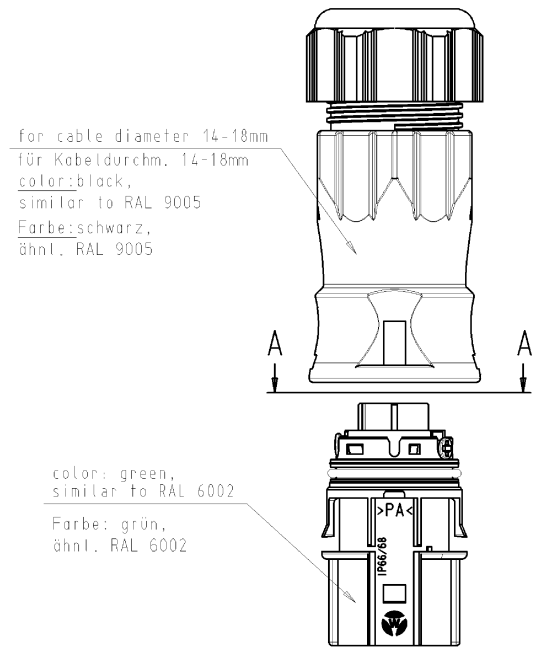

Verpackungseinheit: je 100 Stück
packaging unit: per 100

A-A



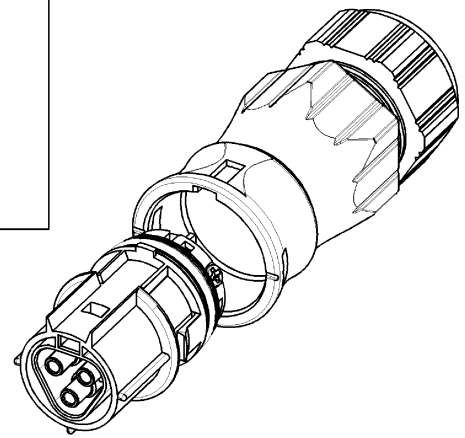

Weitergabe sowie Vervielfältigung dieses Dokuments, Verwertung und Mitteilung seines Inhalts sind verboten, soweit nicht ausdrücklich gestattet.
The reproduction, distribution and utilization of this document as well as the communication of its contents to others without express autorization is prohibited.

Type: RST20I3S B1 ZR3S H GN02

Tolerierung nach DIN 7167/Tolerance system acc. to DIN 7167. [This DIN-standard desbribes the envelope principle. According to the envelope principle the deviations of form and parallelism are limited by the size tolerances].				nein/no ☒ Stoffverbots- und Deklarationsliste nach UU-TQM-05/03 ist einzuhalten. Conformity with Wieland document UU-TQM-05/03 [list of prohibited / declarable hazardous substances] to be declared!			
Freitoleranz nach General tolerance		CAD - Zeichnung, keine manuellen Änderungen CAD - drawing, no manual modifications allowed		1.Verwendung: First Use: -		Blatt: Sheet: 1 von of 1	
	/	Werkstoff/Material	2005	Tag/Date	Name	Zeichnung Nr./Drawing No.	Index
	/		gezeichnet drawn	02.11.	Kneitz	96.031.4555.7 01K	a
	/	Maßstab/Scale	geprüft checked	-	-		
	/	1:1	Normgepr. Stand. check	-	-	Maße in mm/Dimensions are in mm	
	/	Vol. mm³	Ofl./Surf. mm²	Ersatz für/Replacement for: -			
	/	wieland Elektrische Verbindungen		Type	Benennung/Title		
a	21.02.2006/				BUCHSENTEIL_MIT_ZUGENTLASTUNG		
Index	Datum / Blatt Date / Sheet				female connector with cord grip		
Änderung/Revision					Schraubanschluss ohne Drahtschutz für 400V screw-connection without wire-protection for 400V		

9603145557 01K_4 CADW1019 Kneitz 2006-02-21T07:43:12 1.000

QU-PEM-08/91