

flare TIME M8-2

Multifunktions-Zeitrelais
24-240 V AC/DC
81.020.0003.0

- Multifunktions-Zeitrelais
- 8 wählbare Zeitfunktionen
- Mehrbereichszeiteinstellung
- 8 Zeitbereiche
- Synchrones oder zeitgesteuertes Schalten einstellbar für Ausgang 2
- Multispannungsbereich 20,4 ... 264 V AC/DC
- Baubreite 22,5 mm

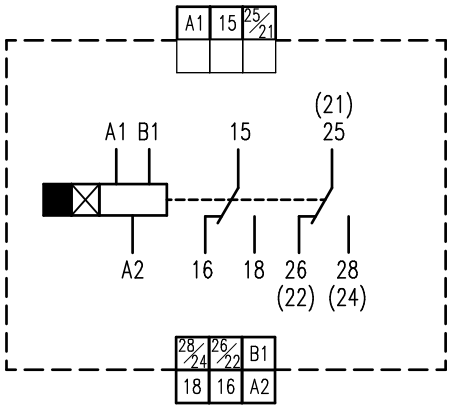

Blockschaltbild

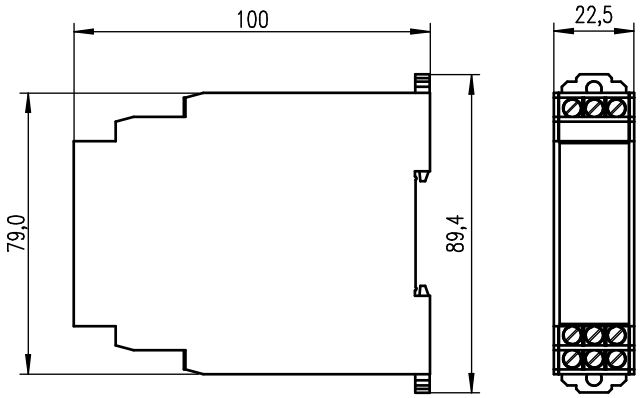

Maßbild

Technische Daten

flare TIME M8-2		Best.-Nr. 81.020.0003.0
Eingang / Ansteuerung		
Bemessungs-Versorgungsspannung	[$U_{I\ N}$]	24 ... 240 V AC/DC
Eingangsspannungsbereich		20,4 ... 264 V AC/DC
Eingangsfrequenz AC		50/60 Hz
Bemessungs-Leistungsaufnahme	[P_{I_max}]	6,6 VA @ 240 V AC; 1,2 W @ 24 V DC
Ausgang / Schaltkontakt		
Kontakte		2 Wechsler
Max. Dauerstrom		5 A, 250 VAC / 5 A, 24 VDC, ohmsche Last
Min. Schaltlast		10 mA bei 5 V DC
Max. Schaltspannung		250 V AC / 30 V DC
Ausschaltvermögen		siehe Abb. 1 Deratingkurve (d = Abstand zu benachbarten Modulen)
Kontaktmaterial		AgNi
Elektrische Lebensdauer		100 x 10^3 Schaltspiele (5 A bei 250 V AC, ohmsche Last, bei 360 Schaltspielen/h)
Zeitbereiche / Betriebsarten		
Zeitbereich (8 Zeitbereiche)		0,1 s / 1 s / 10 s / 1 m / 10 m / 1 h / 10 h / 100 h
Genauigkeit		max. ±1 % vom Skalenendwert
Einstellfehler		max. ±10 % vom Skalenendwert ±0,05 s
Minimale Impulsdauer		50 ms (Starteingang)
Spannungseinfluss		max. ±0,5 % vom Skalenendwert
Temperatureinfluss		max. ±2 % vom Skalenendwert

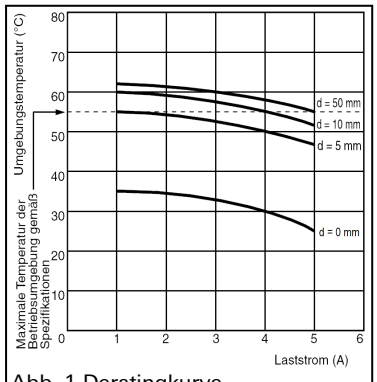

Abb. 1 Deratingkurve

Technische Daten

flare TIME M8-2	**Best.-Nr. 81.020.0003.0**
Betriebsarten (Abb. 2 - e) (8 Funktionen)	A: Einschaltverzögerung B: Taktgeber mit Pausenbeginn C: Einschaltwischer und Rückfallverzög. B2: Taktgeber mit Pulsbeginn D: Rückfallverzögerung E: Einschaltwischer J: Impulsausgabe (ansprechverzögert) G: Ansprech- und Rückfallverzögerung
Betriebsarten für Ausgang 2 (Abb. 2 - f) (2 Betriebsarten)	INST: Synchron zur Versorgungsspannung TIME: zeitgesteuerter Relaisausgang
Funktionsanzeige	(siehe Abb. 2 Bedien- und Anzeigeelemente)
LED Relaisansteuerung (Abb. 2 - d)	
Betriebsspannung aus	LED aus / Schließer geöffnet
Betriebsspannung liegt an	LED blinkt langsam / Schließer geöffnet
Zeit läuft ab	LED blinkt schnell / Schließer geöffnet
Zeit ist abgelaufen	LED an / Schließer geschlossen
LED Relaiskontakt (Abb. 2 - c)	
Kontakt offen	LED aus
Kontakt geschlossen	LED an
Wechsel der Betriebsart (Abb. 2 - e)	im spannungsfreien Zustand, sonst Fehler
Isolationseigenschaften	
Isolationsspannung (Eingang/Ausgang)	2.000 V AC (50/60 Hz, für 1 min)
Isolationswiderstand (A1, A2 / Kontakte)	min 100 MΩ bei 500 V DC
Zulassungen und Normen	
UL	cURus
CE	EMV 2004/108/EC; Niederspannungsrichtlinie 2006/95/EC
Sicherheit	EN61812-1
Produktnorm	EN61812-1
EMV Störfestigkeit	EN61000-4-2, /-4-3, /-4-4, /-4-5
EMV Störaussendung	EN61000-3-2, /-3-3, EN55011 Class B
Betrieb / Abmaße / Anschluss	
Betriebstemperaturbereich [T_U]	-20 ... +55 °C
Lagertemperaturbereich [T_U]	-40 ... +70 °C
Luftfeuchtigkeit im Betrieb	25 – 85 % RH
Abmessungen (B x H x T)	22,5 x 100 x 79,0 mm
Gewicht	ca. 120 g
Gehäusewerkstoff	Kunststoff
Montage auf	35 mm Hutschiene nach EN 60715
Kühlung	Freie Konvektion
Schutzart	IP20
Klemmenart	Schraubklemme
Anschlussquerschnitt (min.) ein-/feindrähtig	0,2 mm² (AWG24)
Anschlussquerschnitt (max.) ein-/feindrähtig	2,5 mm² (AWG14)
Abisolierlänge	8 mm max.
Empfohlenes Drehmoment	0,49 Nm
Klemmenbelegung	
A1 - A2	Versorgungsspannung
B1 - A2	Starteingang
15, 16, 18	Wechslerkontakt (Relais 1)
25 (21), 26 (22), 28 (24)	Wechslerkontakt (Relais 2)
Bedienelemente	(siehe Abb. 2 Bedien- und Anzeigeelemente)
a - Drehschalter	Einstellung Zeitbereich (0,1 s ... 100 h)
b - Drehpotentiometer	Einstellung Zeitdauer (0 ... 12 x Zeitbereich)
e - Drehschalter	Einstellung Betriebsart bzw. Zeitfunktion
f - Drehschalter	Einstellung Betriebsart für Relais 2

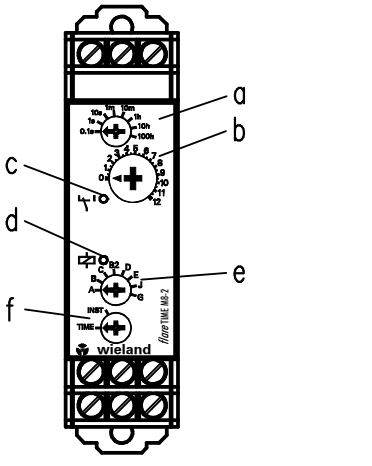

Abb. 2 Bedien- und Anzeigeelemente