Produktdatenblatt

Art. Nr. 56.704.7855.0

Etagenklemme WKFN 4 E/D/SL/35

Etagenklemme mit Federkraftanschluss für die Montage auf TS 35, Nennquerschnitt: 4 mm², Baubreite: 6 mm, Farbe: grau

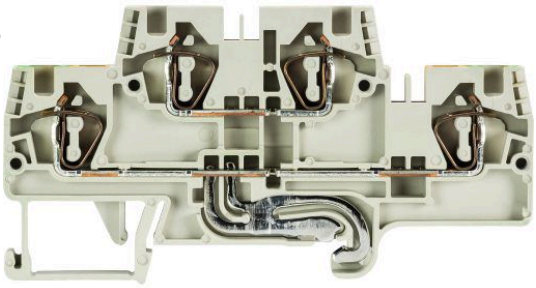

Art. Nr.	56.704.7855.0
EAN	4015573767676
Bestelleinheit	100 Stück

Zulassungen

Technische Daten

Allgemein

Nennquerschnitt	4 mm²
Farbe	grau
Anzahl der Etagen	2
Anzahl der Klemmstellen je Etage	2
Breite/Rastermaß	6 mm
Isoliergehäuse	PA666
Brennbarkeitsklasse des Isolierstoffs nach UL 94	V0
Explosionsgeprüfte Ausführung "Ex e"	nein
Montageart	Hutschiene 35/7,5 mm
Reihenklemmen für Installationsverteiler	ja
Anzahl der Klemmstellen je Etage	2
Montageart	Hutschiene 35/7,5 mm
Brennbarkeitsklasse des Isolierstoffs	V0
Reihenklemmen für Installationsverteiler	ja

Technische Daten

Bemessungsstrom	32 A
Bemessungsspannung	500 V
Bemessungsstoßspannung	6 kV
Verschmutzungsgrad	3
Abschlussplatte erforderlich	ja
Isolierstoffart	Thermoplast
Länge	90,1 mm

Anschlussdaten

Anschlussart 1	Federkraftanschluss

Anschlussart 2	Federkraftanschluss
Minimaler Querschnitt eindrähtig	0,13 mm²
Maximaler Querschnitt eindrähtig	6 mm²
Minimaler Querschnitt feindrähtig	0,13 mm²
Maximaler Querschnitt feindrähtig	4 mm²
Abisolierlänge	11 mm

Technische Daten UL/CSA

Querschnitt UL	24-10 AWG
Spannung UL	300 V
Strom Factory Wiring	30 A
Strom Field Wiring	30 A
Querschnitt CSA	24-10 AWG
Spannung CSA	300 V
Strom CSA	32 A

Zubehör

Art. Nr.	Typ	Beschreibung
Z7.261.1227.0	Verbindungsstecker IVB WKF 4 - 2	Isolierter Verbindungsstecker für Reihenklemmen Typ WKF..., 2 -polig
Z7.261.1327.0	Verbindungsstecker IVB WKF 4 - 3	Isolierter Verbindungsstecker für Reihenklemmen Typ WKF..., 3 -polig
Z7.261.1427.0	Verbindungsstecker IVB WKF 4 - 4	Isolierter Verbindungsstecker für Reihenklemmen Typ WKF..., 4 -polig
Z7.261.1527.0	Verbindungsstecker IVB WKF 4 - 5	Isolierter Verbindungsstecker für Reihenklemmen Typ WKF..., 5 -polig
Z7.261.1627.0	Verbindungsstecker IVB WKF 4 - 6	Isolierter Verbindungsstecker für Reihenklemmen Typ WKF..., 6 -polig
Z7.261.1727.0	Verbindungsstecker IVB WKF 4 - 7	Isolierter Verbindungsstecker für Reihenklemmen Typ WKF..., 7 -polig
Z7.261.1827.0	Verbindungsstecker IVB WKF 4 - 8	Isolierter Verbindungsstecker für Reihenklemmen Typ WKF..., 8 -polig
Z7.261.1927.0	Verbindungsstecker IVB WKF 4 - 9	Isolierter Verbindungsstecker für Reihenklemmen Typ WKF..., 9 -polig
Z7.261.2027.0	Verbindungsstecker IVB WKF 4 - 10	Isolierter Verbindungsstecker für Reihenklemmen Typ WKF..., 10 -polig
98.300.0000.0	Tragschiene TS 35x7,5 UNPERF - l:2000mm	Tragschiene TS 35, ungelocht, Höhe 7,5 mm, Länge 2 m, Material Stahl, verzinkt und passiviert
98.300.1000.0	Tragschiene TS 35x7,5 PERF 15mm - l:2000mm	Tragschiene TS 35, gelocht, Höhe 7,5 mm, Länge 2 m, Material Stahl, verzinkt und passiviert
98.300.1800.0	Tragschiene TS 35x7,5 PERF 18mm - l:2000mm	Tragschiene TS 35, gelocht, Höhe 7,5 mm, Länge 2 m, Material Stahl, verzinkt und passiviert
98.300.1900.0	Tragschiene TS 35x7,5 PERF 25mm - l:2000mm	Tragschiene TS 35, gelocht, Höhe 7,5 mm, Länge 2 m, Material Stahl, verzinkt und passiviert
98.360.0000.0	Tragschiene TS 35x15-2,3 UNPERF - l:2000mm	Tragschiene TS 35, ungelocht, Höhe 15 mm, Länge 2 m, Material Stahl, verzinkt und passiviert
98.360.0004.0	Tragschiene TS 35x15-2,3 UNPERF FZN - l:2000mm	Tragschiene TS 35, ungelocht, Höhe 15 mm, Länge 2 m, Material Stahl, feuerverzinkt
98.370.0000.0	Tragschiene TS 35x15 UNPERF - l:2000mm	Tragschiene TS 35, ungelocht, Höhe 15 mm, Länge 2 m, Material Stahl, verzinkt und chromatiert
98.370.1000.0	Tragschiene TS 35x15 PERF 15mm - l:2000mm	Tragschiene TS 35, gelocht, Höhe 15 mm, Länge 2 m, Material Stahl, verzinkt und passiviert
98.380.0000.0	Tragschiene TS 35x15-2,3 UNPERF CU - l:2000mm	Tragschiene TS 35, ungelocht, Höhe 15 mm, Länge 2 m, Material Kupfer
07.312.9655.0	Abschlussplatte APFN 4 E/35	Abschlussplatte für Reihenklemmen Typ WKFN 4 E..., Farbe: grau
07.312.9655.7	Abschlussplatte APFN 4 E/35 GRUEN	Abschlussplatte für Reihenklemmen Typ WKFN 4 E..., Farbe: grün
07.312.9755.0	Trennwand TWFN 4 E/35	Trennwand für Reihenklemmen Typ WKFN 4 E..., Farbe: grau

Technische Zeichnung

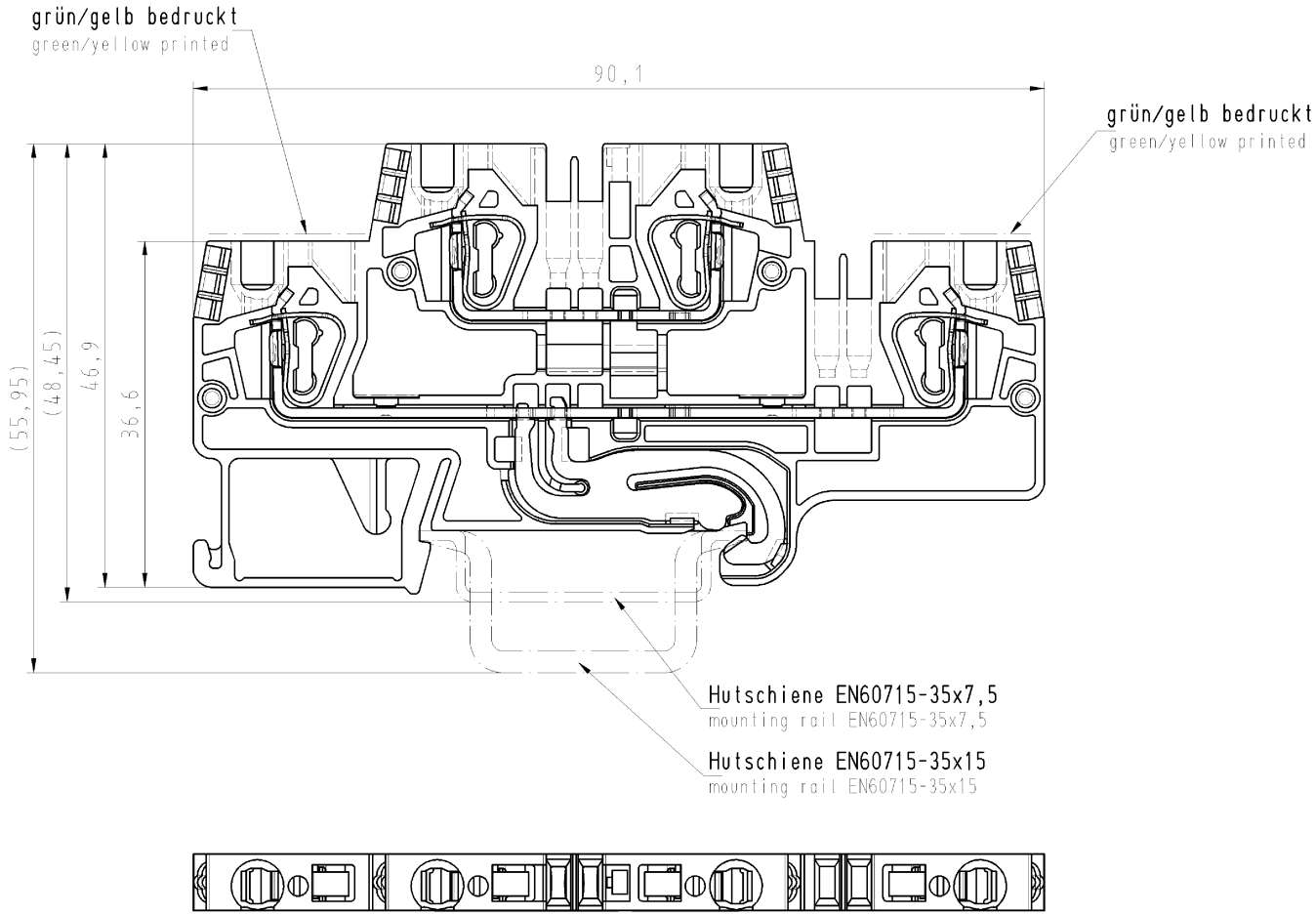

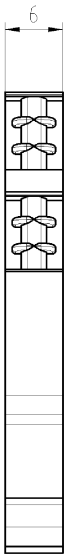

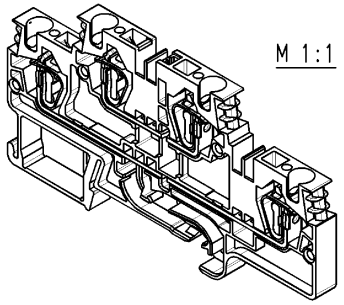

Diese Maße werden bei Abnahme besonders geprüft

Ausschließlich Prüfmaße

Mit /E gekennzeichnete Maße sind nur für interne Zwecke gültig

Weitergabe sowie Vervielfältigung dieses Dokuments, Verwertung und Mitteilung seines Inhalts sind verboten, soweit nicht ausdrücklich gestattet.
The reproduction, distribution and utilization of this document as well as the communication of its contents to others without express autorization is prohibited.

Weitere Daten siehe Katalog

further data see catalog

Freitoleranz nach			CAD - Zeichnung, keine manuellen Änderungen			1.Verwendung: -		Bl.: 1 von 1
	/	Maßstab	Werkstoff und Oberfläche:	2004	Tag	Name	Zeichnung Nr.	Index
	/	2:1	Farbe: grau	Entworfen	15.03.	Bauer F.	56.704.7855.0 01K	
	/		colour: grey	Geprüft	-	-		
	/	Vol. mm³	Oft. mm²	Normgepr.	-	-	Ersatz für: -	
	/	wieland Elektrische Verbindungen		Typ WKFN 4 E/D/SL/35		Benennung SL_ETAGENKLEMME fasis Pro Federkraftausführung 4mm² double deck terminal with spring clamp connection		
Buchstabe	Datum / Blatt							
Änderung								

56704785500 1K_4 CADW020 Bauer 2004-03-15T14:38:11 1.000