Produktdatenblatt

Art. Nr. 56.703.6955.1

Etagenklemme WKFN 2,5 E/VB/35

Etagenklemme mit Federkraftanschluss für die Montage auf TS 35, Nennquerschnitt: 2.5 mm², Baubreite: 5 mm, Farbe: schwarz

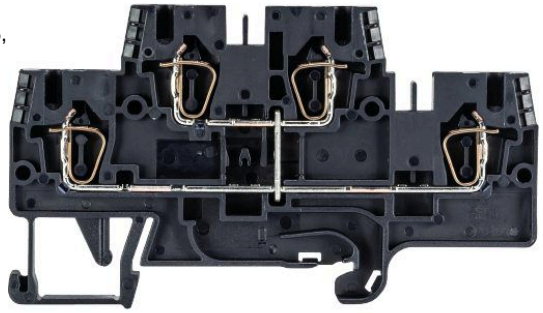

Art. Nr.	56.703.6955.1
EAN	4015573729254
Bestelleinheit	100 Stück

Zulassungen

Technische Daten

Allgemein

Nennquerschnitt	2,5 mm²
Farbe	schwarz
Anzahl der Etagen	2
Anzahl der Klemmstellen je Etage	2
Breite/Rastermaß	5 mm
Isoliergehäuse	PA666
Brennbarkeitsklasse des Isolierstoffs nach UL 94	V0
Explosionsgeprüfte Ausführung "Ex e"	ja
Montageart	Hutschiene 35/7,5 mm
Reihenklemmen für Installationsverteiler	ja
Anzahl der Klemmstellen je Etage	2
Montageart	Hutschiene 35/7,5 mm
Brennbarkeitsklasse des Isolierstoffs	V0
Reihenklemmen für Installationsverteiler	ja

Technische Daten

Bemessungsstrom	24 A
Bemessungsspannung	500 V
Bemessungsstoßspannung	6 kV
Verschmutzungsgrad	3
Abschlussplatte erforderlich	ja
Isolierstoffart	Thermoplast
Länge	82,2 mm

Anschlussdaten

Anschlussart 1	Federkraftanschluss

Anschlussart 2	Federkraftanschluss
Minimaler Querschnitt eindrähtig	0,13 mm²
Maximaler Querschnitt eindrähtig	4 mm²
Minimaler Querschnitt feindrähtig	0,13 mm²
Maximaler Querschnitt feindrähtig	2,5 mm²
Abisolierlänge	11 mm

Technische Daten UL/CSA

Querschnitt UL	22-12 AWG
Spannung UL	600 V
Strom Factory Wiring	20 A
Strom Field Wiring	20 A
Querschnitt CSA	24-12 AWG
Spannung CSA	600 V
Strom CSA	20 A

Zubehör

Art. Nr.	Typ	Beschreibung
Z7.261.1127.0	Verbindungsstecker IVB WKF-V	Vertikalbrücker für Reihenklemmen Typ WKF...E..., 1 -polig
Z7.280.6227.0	Verbindungsstecker IVBWKF 2,5- 2	Isolierter Verbindungsstecker für Reihenklemmen Typ WKF..., 2 -polig
Z7.280.6327.0	Verbindungsstecker IVBWKF 2,5- 3	Isolierter Verbindungsstecker für Reihenklemmen Typ WKF..., 3 -polig
Z7.280.6427.0	Verbindungsstecker IVBWKF 2,5- 4	Isolierter Verbindungsstecker für Reihenklemmen Typ WKF..., 4 -polig
Z7.280.6527.0	Verbindungsstecker IVBWKF 2,5- 5	Isolierter Verbindungsstecker für Reihenklemmen Typ WKF..., 5 -polig
Z7.280.6627.0	Verbindungsstecker IVBWKF 2,5- 6	Isolierter Verbindungsstecker für Reihenklemmen Typ WKF..., 6 -polig
Z7.280.6727.0	Verbindungsstecker IVBWKF 2,5- 7	Isolierter Verbindungsstecker für Reihenklemmen Typ WKF..., 7 -polig
Z7.280.6827.0	Verbindungsstecker IVBWKF 2,5- 8	Isolierter Verbindungsstecker für Reihenklemmen Typ WKF..., 8 -polig
Z7.280.6927.0	Verbindungsstecker IVBWKF 2,5- 9	Isolierter Verbindungsstecker für Reihenklemmen Typ WKF..., 9 -polig
Z7.280.7027.0	Verbindungsstecker IVBWKF 2,5- 10	Isolierter Verbindungsstecker für Reihenklemmen Typ WKF..., 10 -polig
Z7.280.7127.0	Verbindungsstecker IVBWKF 2,5- 11	Isolierter Verbindungsstecker für Reihenklemmen Typ WKF..., 11 -polig
Z7.280.7227.0	Verbindungsstecker IVBWKF 2,5- 12	Isolierter Verbindungsstecker fÌ?r Reihenklemmen Typ WKF..., 12 -polig
Z7.280.7327.0	Verbindungsstecker IVBWKF 2,5- 13	
Z7.280.7427.0	Verbindungsstecker IVBWKF 2,5 - 14	
Z7.280.7527.0	Verbindungsstecker IVBWKF 2,5- 15	
Z7.280.7627.0	Verbindungsstecker IVBWKF 2,5 - 16	
Z7.280.7727.0	Verbindungsstecker IVBWKF 2,5 - 17	
Z7.280.7827.0	Verbindungsstecker IVBWKF 2,5 - 18	
Z7.280.7927.0	Verbindungsstecker IVBWKF 2,5 - 19	
Z7.280.8027.0	Verbindungsstecker IVBWKF 2,5- 20	Isolierter Verbindungsstecker für Reihenklemmen Typ WKF..., 20 -polig
98.300.0000.0	Tragschiene TS 35x7,5 UNPERF - l:2000mm	Tragschiene TS 35, ungelocht, Höhe 7,5 mm, Länge 2 m, Material Stahl, verzinkt und passiviert
98.300.1000.0	Tragschiene TS 35x7,5 PERF 15mm - l:2000mm	Tragschiene TS 35, gelocht, Höhe 7,5 mm, Länge 2 m, Material Stahl, verzinkt und passiviert
98.300.1800.0	Tragschiene TS 35x7,5 PERF 18mm - l:2000mm	Tragschiene TS 35, gelocht, Höhe 7,5 mm, Länge 2 m, Material Stahl, verzinkt und passiviert
98.300.1900.0	Tragschiene TS 35x7,5 PERF 25mm - l:2000mm	Tragschiene TS 35, gelocht, Höhe 7,5 mm, Länge 2 m, Material Stahl, verzinkt und passiviert
98.360.0000.0	Tragschiene TS 35x15-2,3 UNPERF - l:2000mm	Tragschiene TS 35, ungelocht, Höhe 15 mm, Länge 2 m, Material Stahl, verzinkt und passiviert
98.360.0004.0	Tragschiene TS 35x15-2,3 UNPERF FZN - l:2000mm	Tragschiene TS 35, ungelocht, Höhe 15 mm, Länge 2 m, Material Stahl, feuerverzinkt
98.370.0000.0	Tragschiene TS 35x15 UNPERF - l:2000mm	Tragschiene TS 35, ungelocht, Höhe 15 mm, Länge 2 m, Material Stahl, verzinkt und chromatiert
98.370.1000.0	Tragschiene TS 35x15 PERF 15mm - l:2000mm	Tragschiene TS 35, gelocht, Höhe 15 mm, Länge 2 m, Material Stahl, verzinkt und passiviert
98.380.0000.0	Tragschiene TS 35x15-2,3 UNPERF CU - l:2000mm	Tragschiene TS 35, ungelocht, Höhe 15 mm, Länge 2 m, Material Kupfer
07.312.7355.0	Abschlussplatte APFN 2,5 E/35	Abschlussplatte für Reihenklemmen Typ WKFN 2,5 E..., Farbe: grau
07.312.7455.0	Trennwand TWFN 2,5 E/35	Trennwand für Reihenklemmen Typ WKFN 2,5 E..., Farbe: grau
05.564.3755.0	Leitereinführungsleisten LEL 2,5/1 white	Leitereinführungsleisten für Leiter mit einem Querschnitt von 0,13mm²- 0,20mm², Farbe: weiß
05.564.3855.0	Leitereinführungsleisten LEL 2,5/1 gray	Leitereinführungsleisten für Leiter mit einem Querschnitt von 0,25mm²- 0,5mm², Farbe: grau
05.564.3955.0	Leitereinführungsleisten LEL 2,5/1 black	Leitereinführungsleisten für Leiter mit einem Querschnitt von 0,75mm²- 1,0mm², Farbe: schwarz
04.242.5053.0	Bezeichnungsschilderstreifen 9705 A / 5 / 10	Bezeichnungsschilderstreifen für Reihenklemmen Typ 9700 A / 5…, 10 Schilder pro Streifen, Farbe: weiß, unbeschriftet, beschriftbar mit Wieplot-Plotter

Technische Zeichnung

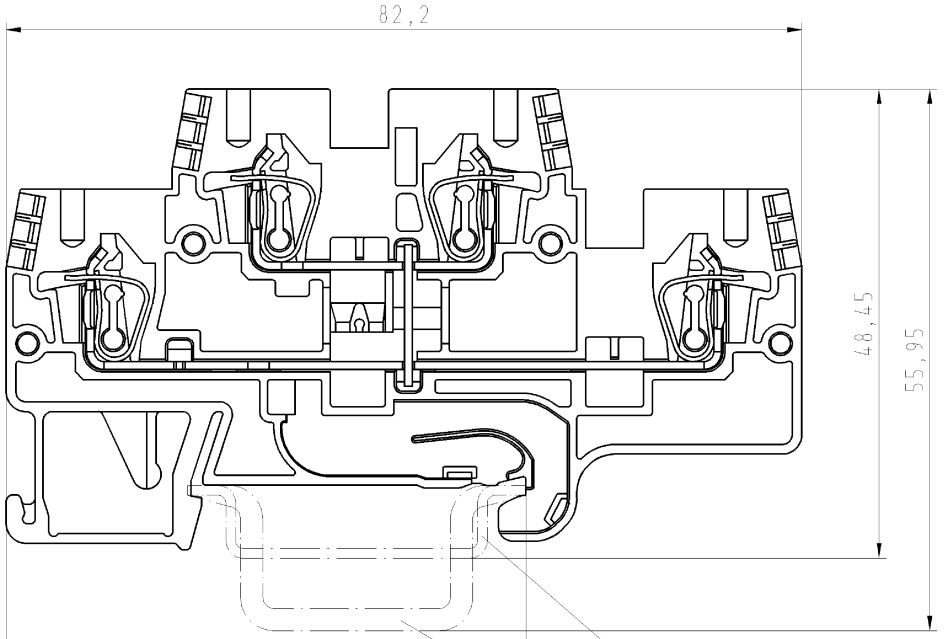

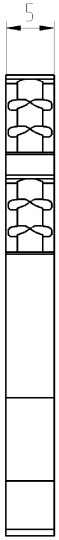

Hutschiene EN 60715-35x7,5
mounting rail EN 60715-35x7,5

Hutschiene EN 60715-35x15
mounting rail EN 60715-35x15

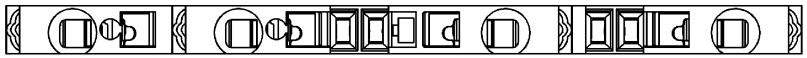

Teile-Nr./part-nr.	Farbe/coulor	Typ/type
56.703.6955.1	schwarz/black	WKFN 2,5 /E/VB/35

Freitoleranz nach -
CAD - Zeichnung, keine manuellen Änderungen
1.Verwendung: -
Bl.: 1 von 1

Maßstab 2:1
Werkstoff und Oberfläche: -
Vol. mm³ Dll. mm²

	Tag	Name
2003		
Entworfen	15.05.	Lunz S.
Geprüft	-	-
Normgepr.	-	-

Zeichnung Nr. 56.703.6955.1 01K
Index
Ersatz für: -

wieland
Elektrische Verbindungen

Benennung
ETAGENKLEMME
Double-deck-terminal

Buchstabe | Datum / Blatt
Änderung

Weitere Daten siehe Katalog
further data see catalog

Diese Maße werden bei Abnahme besonders geprüft
Ausschließlich Prüfmaße
Mit Ⓔ gekennzeichnete Maße sind nur für interne Zwecke gültig

Weitergabe sowie Vervielfältigung dieses Dokuments, Verwertung und Mitteilung seines Inhalts sind verboten, soweit nicht ausdrücklich gestattet.
The reproduction of this document and utilization of the documents as well as the communication of its contents to others without express authorization is prohibited.