Produktdatenblatt

Art. Nr. 56.710.0055.6

Durchgangsklemme WKFN 10/35 BLAU

Durchgangsklemme mit Federkraftanschluss für die Montage auf TS 35/ TS 32, Nennquerschnitt: 10 mm², Baubreite: 10 mm, Farbe: blau

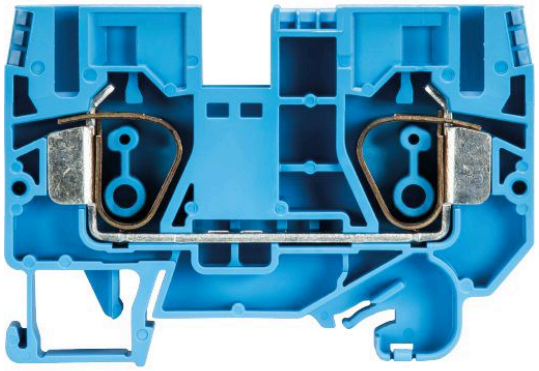

Art. Nr.	56.710.0055.6
EAN	4015573906419
Bestelleinheit	50 Stück

Zulassungen

Technische Daten

Allgemein

Nennquerschnitt	10 mm²
Farbe	blau
Anzahl der Etagen	1
Anzahl der Klemmstellen je Etage	2
Breite/Rastermaß	10 mm
Isoliergehäuse	PA666
Brennbarkeitsklasse des Isolierstoffs nach UL 94	V0
Explosionsgeprüfte Ausführung "Ex e"	nein
Montageart	Hut-/G-Schiene
Reihenklemmen für Installationsverteiler	ja
Anzahl der Klemmstellen je Etage	2
Montageart	Hut-/G-Schiene
Brennbarkeitsklasse des Isolierstoffs	V0
Reihenklemmen für Installationsverteiler	ja

Technische Daten

Bemessungsstrom	57 A
Bemessungsspannung	800 V
Bemessungsstoßspannung	8 kV
Verschmutzungsgrad	3
Abschlussplatte erforderlich	ja
Isolierstoffart	Thermoplast
Länge	72,5 mm

Anschlussdaten

Anschlussart 1	Federkraftanschluss

Anschlussart 2	Federkraftanschluss
Minimaler Querschnitt eindrähtig	1,5 mm²
Maximaler Querschnitt eindrähtig	10 mm²
Minimaler Querschnitt feindrähtig	0,2 mm²
Maximaler Querschnitt feindrähtig	10 mm²
Minimaler Querschnitt mehrdrähtig	16 mm²
Maximaler Querschnitt mehrdrähtig	16 mm²
Abisolierlänge	15 mm

Technische Daten UL/CSA

Querschnitt UL	16-6 AWG
Spannung UL	600 V
Strom Factory Wiring	60 A
Strom Field Wiring	60 A
Querschnitt CSA	16-6 AWG
Spannung CSA	600 V
Strom CSA	65 A

Zubehör

Art. Nr.	Typ	Beschreibung
Z7.283.8227.0	Verbindungsstecker IVBWKF 10- 2	Isolierter Verbindungsstecker für Reihenklemmen Typ WKF..., 2 -polig
98.300.0000.0	Tragschiene TS 35x7,5 UNPERF - l:2000mm	Tragschiene TS 35, ungelocht, Höhe 7,5 mm, Länge 2 m, Material Stahl, verzinkt und passiviert
98.300.1000.0	Tragschiene TS 35x7,5 PERF 15mm - l:2000mm	Tragschiene TS 35, gelocht, Höhe 7,5 mm, Länge 2 m, Material Stahl, verzinkt und passiviert
98.300.1800.0	Tragschiene TS 35x7,5 PERF 18mm - l:2000mm	Tragschiene TS 35, gelocht, Höhe 7,5 mm, Länge 2 m, Material Stahl, verzinkt und passiviert
98.300.1900.0	Tragschiene TS 35x7,5 PERF 25mm - l:2000mm	Tragschiene TS 35, gelocht, Höhe 7,5 mm, Länge 2 m, Material Stahl, verzinkt und passiviert
98.360.0000.0	Tragschiene TS 35x15-2,3 UNPERF - l:2000mm	Tragschiene TS 35, ungelocht, Höhe 15 mm, Länge 2 m, Material Stahl, verzinkt und passiviert
98.360.0004.0	Tragschiene TS 35x15-2,3 UNPERF FZN - l:2000mm	Tragschiene TS 35, ungelocht, Höhe 15 mm, Länge 2 m, Material Stahl, feuerverzinkt
98.370.0000.0	Tragschiene TS 35x15 UNPERF - l:2000mm	Tragschiene TS 35, ungelocht, Höhe 15 mm, Länge 2 m, Material Stahl, verzinkt und chromatiert
98.370.1000.0	Tragschiene TS 35x15 PERF 15mm - l:2000mm	Tragschiene TS 35, gelocht, Höhe 15 mm, Länge 2 m, Material Stahl, verzinkt und passiviert
98.380.0000.0	Tragschiene TS 35x15-2,3 UNPERF CU - l:2000mm	Tragschiene TS 35, ungelocht, Höhe 15 mm, Länge 2 m, Material Kupfer
04.343.6453.8	Abdeckung mit Warnzeichen ADF10/4 GELB	Abdeckung mit Warnzeichen für Reihenklemmen Typ WKF ...
07.313.0855.0	Abschlussplatte APFN 10/35	Abschlussplatte für Reihenklemmen Typ WKFN 10..., Farbe: grau
07.313.0855.6	Abschlussplatte APFN 10/35 BLAU	Abschlussplatte für Reihenklemmen Typ WKFN 10..., Farbe: blau
07.313.0855.7	Abschlussplatte APFN 10/35 GRUEN	Abschlussplatte für Reihenklemmen Typ WKFN 10..., Farbe: grün
07.313.0955.0	Trennwand TWFN 10/35	Trennwand für Reihenklemmen Typ WKFN 10..., Farbe: grau
07.313.0955.6	Trennwand TWFN 10/35 BLAU	Trennwand fuer Reihenklemmen Typ TWFN 10/35 BLAU
04.242.5053.0	Bezeichnungsschilderstreifen 9705 A / 5 / 10	Bezeichnungsschilderstreifen für Reihenklemmen Typ 9700 A / 5…, 10 Schilder pro Streifen, Farbe: weiß, unbeschriftet, beschriftbar mit Wieplot-Plotter

Technische Zeichnung

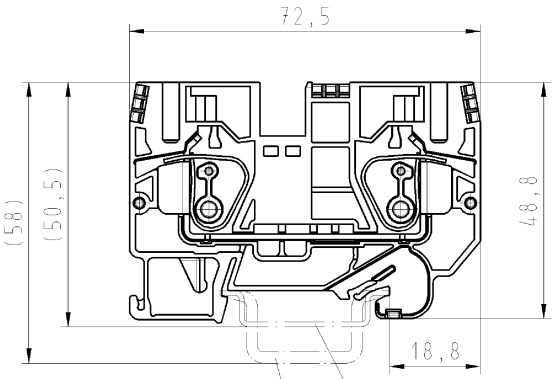

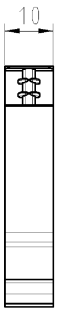

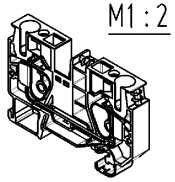

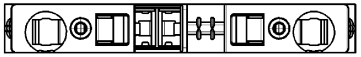

T-Nr. part-no.	Farbe colour	Typ type
56.710.0055.0	grau grey	WKFN 10/35
56.710.0055.6	blau blue	WKFN 10/35 BLAU

Weitere Daten siehe Katalog
further data see catalog

Toleranz nach DIN 7167/Tolerance system acc. to DIN 7167.
(This DIN-standard desbribes the envelope principle. According to the envelope principle the deviations of form and parallelism are limited by the size tolerances).

ja/yes ☒ Stoffverbots- und Deklarationsliste nach UU-TGM-05/03 ist einzuhalten. Conformity with Wieland document UU-TGM-05/03 (list of prohibited / declarable hazardous substances) to be declared!

Freitoleranz nach General tolerance

CAD - Zeichnung, keine manuellen Änderungen
CAD - drawing, no manual modifications allowed

1.Verwendung: First Use: -

Blatt: Sheet: 1 von of 1

Werkstoff/Material

Maßstab/Scale 1:1

	Tag/Date	Name
2007		
gezeichnet drawn	26.06.	Bauer F.
geprüft checked	-	-
Normgeprüft Stand. check	-	-

Zeichnung Nr./Drawing No. T 56.710.0055.0 01K

Index

Maße in mm/Dimensions are in mm

Vol. mm³ Oft./Surf. mm² Ersatz für/Replacement for: -

wieland
Elektrische Verbindungen

Type

Benennung/Title
DURCHGANGSKLEMME
fasis pro Federkraftanschluß 10mm²
terminal with spring clamp connection

Index | Datum / Blatt Date / Sheet
Änderung/Revision

OU-PEM-08/91

5670005500IK_4 G4W1032 Bauer 2007-06-27T08:13:34 1.000

Weitergabe sowie Vervielfältigung dieses Dokuments, Verwertung und Mitteilung seines Inhalts sind verboten, soweit nicht ausdrücklich gestattet. The reproduction, distribution and utilization of this document as well as the communication of its contents to others without express authorization is prohibited.

These dimensions will be especially checked at delivery
Only inspection dimensions
With Æ marked dimensions are only valid for internal use

Diese Maße werden bei Abnahme besonders geprüft
Ausschließlich Prüfmaße
M1 Æ gekennzeichnete Maße sind nur für interne Zwecke gültig