Produktdatenblatt

Art. Nr. 56.706.0055.6

Durchgangsklemme WKFN 6 / 35 BLAU

Durchgangsklemme mit Federkraftanschluss für die Montage auf TS 35/ TS 32, Nennquerschnitt: 6 mm², Baubreite: 8 mm, Farbe: blau

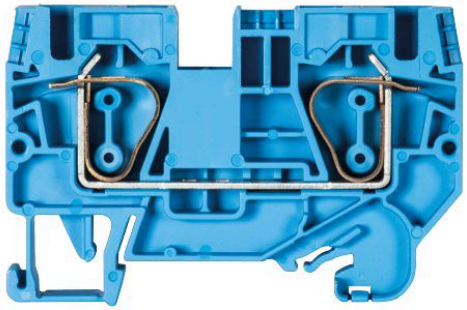

Art. Nr.	56.706.0055.6
EAN	4015573911109
Bestelleinheit	50 Stück

Zulassungen

Technische Daten

Allgemein

Nennquerschnitt	6 mm²
Farbe	blau
Anzahl der Etagen	1
Anzahl der Klemmstellen je Etage	2
Breite/Rastermaß	8 mm
Isoliergehäuse	PA666
Brennbarkeitsklasse des Isolierstoffs nach UL 94	V0
Explosionsgeprüfte Ausführung "Ex e"	ja
Montageart	Hut-/G-Schiene
Reihenklemmen für Installationsverteiler	ja
Anzahl der Klemmstellen je Etage	2
Montageart	Hut-/G-Schiene
Brennbarkeitsklasse des Isolierstoffs	V0
Reihenklemmen für Installationsverteiler	ja

Technische Daten

Bemessungsstrom	41 A
Bemessungsspannung	800 V
Bemessungsstoßspannung	8 kV
Verschmutzungsgrad	3
Abschlussplatte erforderlich	ja
Isolierstoffart	Thermoplast
Länge	66,4 mm

Anschlussdaten

Anschlussart 1	Federkraftanschluss

Anschlussart 2	Federkraftanschluss
Minimaler Querschnitt eindrähtig	0,2 mm²
Maximaler Querschnitt eindrähtig	10 mm²
Minimaler Querschnitt feindrähtig	0,2 mm²
Maximaler Querschnitt feindrähtig	6 mm²
Abisolierlänge	12 mm

Technische Daten UL/CSA

Querschnitt UL	24-8 AWG
Spannung UL	600 V
Strom Factory Wiring	50 A
Strom Field Wiring	50 A
Querschnitt CSA	24-8 AWG
Spannung CSA	600 V
Strom CSA	41 A

Zubehör

Art. Nr.	Typ	Beschreibung
Z7.282.5227.0	Isolierter Verbindungsstecker IVB WKFN 6- 2	Isolierter Verbindungsstecker für Reihenklemmen Typ WKFN 6 - 2
Z7.282.5327.0	Isolierter Verbindungsstecker IVB WKFN 6- 3	Isolierter Verbindungsstecker für Reihenklemmen Typ WKFN 6 - 3
Z7.282.5427.0	Isolierter Verbindungsstecker IVB WKFN 6- 4	Isolierter Verbindungsstecker für Reihenklemmen Typ WKFN 6 - 4
Z7.282.5527.0	Isolierter Verbindungsstecker IVB WKFN 6- 5	Isolierter Verbindungsstecker für Reihenklemmen Typ WKFN 6 - 5
98.300.0000.0	Tragschiene TS 35x7,5 UNPERF - l:2000mm	Tragschiene TS 35, ungelocht, Höhe 7,5 mm, Länge 2 m, Material Stahl, verzinkt und passiviert
98.300.1000.0	Tragschiene TS 35x7,5 PERF 15mm - l:2000mm	Tragschiene TS 35, gelocht, Höhe 7,5 mm, Länge 2 m, Material Stahl, verzinkt und passiviert
98.300.1800.0	Tragschiene TS 35x7,5 PERF 18mm - l:2000mm	Tragschiene TS 35, gelocht, Höhe 7,5 mm, Länge 2 m, Material Stahl, verzinkt und passiviert
98.300.1900.0	Tragschiene TS 35x7,5 PERF 25mm - l:2000mm	Tragschiene TS 35, gelocht, Höhe 7,5 mm, Länge 2 m, Material Stahl, verzinkt und passiviert
98.360.0000.0	Tragschiene TS 35x15-2,3 UNPERF - l:2000mm	Tragschiene TS 35, ungelocht, Höhe 15 mm, Länge 2 m, Material Stahl, verzinkt und passiviert
98.360.0004.0	Tragschiene TS 35x15-2,3 UNPERF FZN - l:2000mm	Tragschiene TS 35, ungelocht, Höhe 15 mm, Länge 2 m, Material Stahl, feuerverzinkt
98.370.0000.0	Tragschiene TS 35x15 UNPERF - l:2000mm	Tragschiene TS 35, ungelocht, Höhe 15 mm, Länge 2 m, Material Stahl, verzinkt und chromatiert
98.370.1000.0	Tragschiene TS 35x15 PERF 15mm - l:2000mm	Tragschiene TS 35, gelocht, Höhe 15 mm, Länge 2 m, Material Stahl, verzinkt und passiviert
98.380.0000.0	Tragschiene TS 35x15-2,3 UNPERF CU - l:2000mm	Tragschiene TS 35, ungelocht, Höhe 15 mm, Länge 2 m, Material Kupfer
04.343.6253.8	Abdeckung mit Warnzeichen ADF 6/4 GELB	Abdeckung mit Warnzeichen für Reihenklemmen Typ WKF ...
07.313.0455.0	Abschlussplatte APFN 6/35	Abschlussplatte für Reihenklemmen Typ WKFN 6..., Farbe: grau
07.313.0455.6	Abschlussplatte APFN 6/35 BLAU	Abschlussplatte für Reihenklemmen Typ WKFN 6..., Farbe: blau
07.313.0455.7	Abschlussplatte APFN 6/35 GRUEN	Abschlussplatte für Reihenklemmen Typ WKFN 6..., Farbe: grün
07.313.0555.0	Trennwand TWFN 6/35	Trennwand für Reihenklemmen Typ WKFN 6..., Farbe: grau
07.313.0555.6	Trennwand TWFN 6/35 BLAU	Trennwand fuer Reihenklemmen Typ TWFN 6/35 BLAU
04.242.8053.0	Bezeichnungsschilderstreifen 9705 A / 8 / 10	Bezeichnungsschilderstreifen für Reihenklemmen Typ 9700 AL / 8…, 10 Schilder pro Streifen, Farbe: blau, unbeschriftet, beschriftbar mit Wieplot-Plotter

Technische Zeichnung

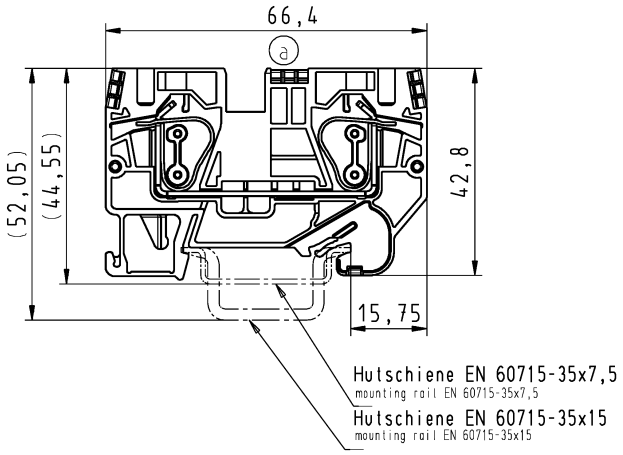



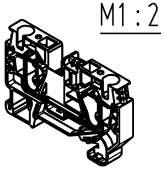

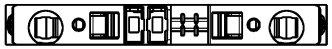

	Teile-Nr./part no.	Farbe/color	Typ/type
	56.706.0055.0	grau/grey	WKFN 6
(c)	56.706.0055.3	schiefergrau/slate grey	WKFN 6 GR
	56.706.0055.6	blau/blue	WKFN 6 BL
(b)	56.706.0055.7	grün/green	WKFN 6 GN

Weitere Daten siehe KATALOG oder eKatalog | www.wieland-electric.com
additional data see CATALOG or eCATALOG | eshop.wieland-electric.com

Tolerierung Size ISO 14405 Ⓔ / Tolerance system Size ISO 14405 Ⓔ.
(This ISO-standard describes the envelope principle. According to the envelope principle the deviations of form and parallelism are limited by the size tolerances).

ja/yes ☒ Stoffverbots- und Deklarationsliste nach WN 5020 010 ist einzuhalten. / Conformity with Wieland document WN 5020 010 e (list of prohibited / declarable hazardous substances) to be declared!

Freitoleranz nach General tolerance

CAD - Zeichnung, keine manuellen Änderungen / CAD - drawing, no manual modifications allowed

1. Verwendung: / First Use:

Blatt: 1 von 1 / Sheet: 1 of 1

Werkstoff / Material

Maßstab / Scale: 1:1

	Tag/Date	Name
gezeichnet / drawn	06.06.2007	Bauer F.
geprüft / checked		
Normgeor. Stand. check		

Zeichnung Nr. / Drawing No.: 56.706.0055.0 01K

Index: c

Maße in mm / Dimensions are in mm

Index	Datum / Blatt / Date / Sheet	Änderung / Revision
c	22.03.2017 /	
b	07.11.2012 /	
a	05.05.2011 /	

Vol. mm³ Oft./Srf. mm²

Ersatz für / Replacement for:

Type

Bennenung/Title

DURCHGANGSKLEMME

fasis pro Federkraftanschluß 6mm²

terminal with spring clamp connection

wieland
www.wieland-electric.com

Diese Maße werden bei Abnahme besonders geprüft / Ausschließlich Prüfmaße

Mit (E gekennzeichnete Maße sind nur für interne Zwecke gültig

These dimensions will be especially checked at delivery / Only inspection dimensions

With (E marked dimensions are only valid for internal use

Weitergabe sowie Vervielfältigung dieses Dokuments, Verwertung und Mitteilung seines Inhalts sind verboten, soweit nicht ausdrücklich gestattet. The reproduction, distribution and utilization of this document as well as the communication of its contents to others without express authorization is prohibited.