Produktdatenblatt

Art. Nr. 57.504.6355.0

Verteilerklemme WK / 4-8S / IW / U/V0

Vertreilerklemme mit Flachsteckanschluss für Montage auf TS 35 und TS 32, Nennquerschnitt 4 mm², Baubreite 6 mm, Farbe grau

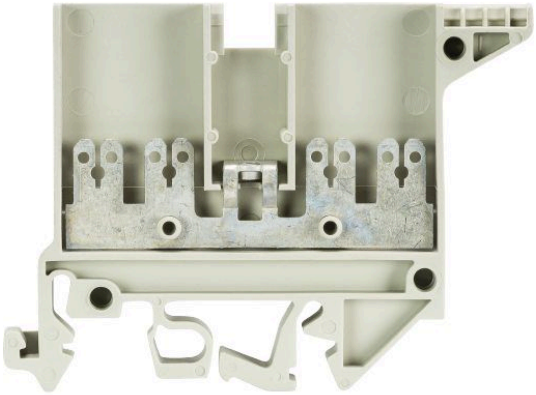

Art. Nr.	57.504.6355.0
EAN	4015573575714
Bestelleinheit	100 Stück

Zulassungen

Technische Daten

Allgemein

Farbe	grau
Anzahl der Etagen	1
Anzahl der Klemmstellen je Etage	4
Breite/Rastermaß	6 mm
Isoliergehäuse	PA666
Brennbarkeitsklasse des Isolierstoffs nach UL 94	V0
Explosionsgeprüfte Ausführung "Ex e"	nein
Montageart	Hut-/G-Schiene
Reihenklemmen für Installationsverteiler	ja
Anzahl der Klemmstellen je Etage	4
Montageart	Hut-/G-Schiene
Brennbarkeitsklasse des Isolierstoffs	V0
Reihenklemmen für Installationsverteiler	ja

Technische Daten

Bemessungsstrom	20 A
Bemessungsspannung	800 V
Bemessungsstoßspannung	8 kV
Verschmutzungsgrad	3
Abschlussplatte erforderlich	ja
Isolierstoffart	Thermoplast
Länge	67,3 mm

Anschlussdaten

Anschlussart 1	Flachsteckanschluss
Anschlussart 2	Flachsteckanschluss

Technische Daten UL/CSA

Spannung UL	300 V
Strom Factory Wiring	10 A
Strom Field Wiring	10 A
Querschnitt CSA	22-12 AWG
Spannung CSA	300 V
Strom CSA	10 A

Zubehör

Art. Nr.	Typ	Beschreibung
Z7.281.3227.0	Verbindungssteg VB WK/..S/IW/U- 2	Verbindungssteg für Reihenklemmen Typ WK ..., 2 -polig
Z7.281.3327.0	Verbindungssteg VB WK/..S/IW/U- 3	Verbindungssteg für Reihenklemmen Typ WK ..., 3 -polig
Z7.281.3427.0	Verbindungssteg VB WK/..S/IW/U- 4	Verbindungssteg für Reihenklemmen Typ WK ..., 4 -polig
Z7.281.3527.0	Verbindungssteg VB WK/..S/IW/U- 5	Verbindungssteg für Reihenklemmen Typ WK ..., 5 -polig
Z7.281.3627.0	Verbindungssteg VB WK/..S/IW/U- 6	Verbindungssteg für Reihenklemmen Typ WK ..., 6 -polig
98.190.0000.0	Tragschiene TS 32 UNPERF - l:2000mm	Tragschiene G 32, ungelocht, Höhe 5,5 mm, Länge 2 m, Material Stahl, verzinkt und passiviert
98.190.1000.0	Tragschiene TS 32 PERF 15mm - l:2000mm	Tragschiene G 32, gelocht, Höhe 15 mm, Länge 2 m, Material Stahl, verzinkt und passiviert
98.210.0000.0	Tragschiene TS 32 UNPERF AL - l:2000mm	Tragschiene G 32, ungelocht, Höhe 15 mm, Länge 2 m, Material Aluminium
98.220.0000.0	Tragschiene TS 32 UNPERF CU - l:2000mm	Tragschiene G 32, ungelocht, Höhe 15 mm, Länge 2 m, Material Kupfer
98.300.0000.0	Tragschiene TS 35x7,5 UNPERF - l:2000mm	Tragschiene TS 35, ungelocht, Höhe 7,5 mm, Länge 2 m, Material Stahl, verzinkt und passiviert
98.300.1000.0	Tragschiene TS 35x7,5 PERF 15mm - l:2000mm	Tragschiene TS 35, gelocht, Höhe 7,5 mm, Länge 2 m, Material Stahl, verzinkt und passiviert
98.300.1900.0	Tragschiene TS 35x7,5 PERF 25mm - l:2000mm	Tragschiene TS 35, gelocht, Höhe 7,5 mm, Länge 2 m, Material Stahl, verzinkt und passiviert
98.360.0000.0	Tragschiene TS 35x15-2,3 UNPERF - l:2000mm	Tragschiene TS 35, ungelocht, Höhe 15 mm, Länge 2 m, Material Stahl, verzinkt und passiviert
98.360.0004.0	Tragschiene TS 35x15-2,3 UNPERF FZN - l:2000mm	Tragschiene TS 35, ungelocht, Höhe 15 mm, Länge 2 m, Material Stahl, feuerverzinkt
98.370.0000.0	Tragschiene TS 35x15 UNPERF - l:2000mm	Tragschiene TS 35, ungelocht, Höhe 15 mm, Länge 2 m, Material Stahl, verzinkt und chromatiert
98.370.1000.0	Tragschiene TS 35x15 PERF 15mm - l:2000mm	Tragschiene TS 35, gelocht, Höhe 15 mm, Länge 2 m, Material Stahl, verzinkt und passiviert
98.380.0000.0	Tragschiene TS 35x15-2,3 UNPERF CU - l:2000mm	Tragschiene TS 35, ungelocht, Höhe 15 mm, Länge 2 m, Material Kupfer
07.311.4355.0	Abschlussplatte AP 4 S / IW/V0	Abschlussplatte für Reihenklemmen Typ WK / 4-8S / IW..., Farbe: grau

Technische Zeichnung

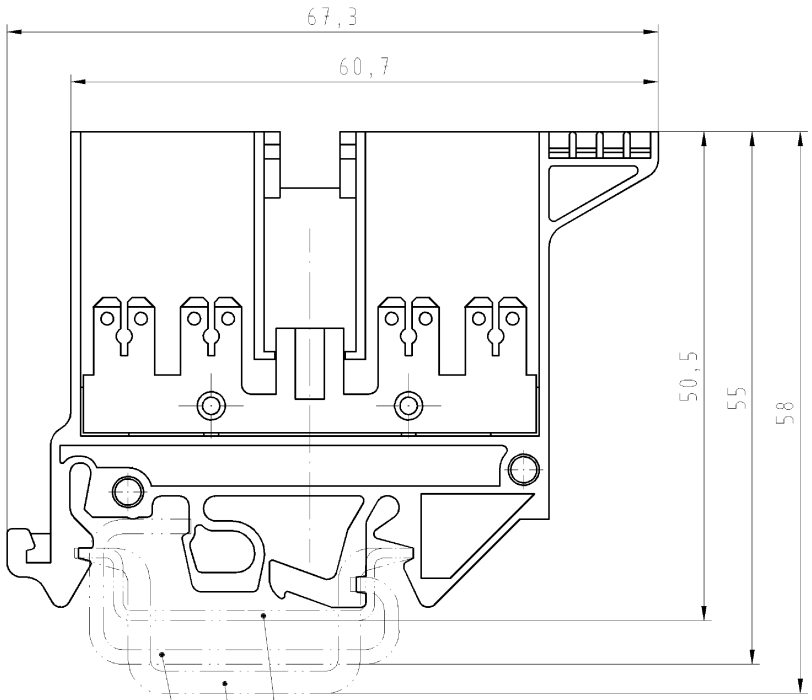



Hutschiene EN 60715-35x7,5
mounting rail EN 60715-35x7,5

Hutschiene EN 60715-35x15
mounting rail EN 60715-35x15

G-Schiene EN 60715-G32
G-rail EN 60715-G32

Weitere Daten siehe Katalog
further data see catalog

*spezielle Verpackung
specific package

	Teile-Nr. Part-number	Farbe colour	Typ type
	57.504.6355.0	grau/grey	WK4-8S / IW U / VO
*	57.504.6395.0	grau/grey	WK4-8S / IW U / VO



Freitoleranz nach | CAD - Zeichnung, keine manuellen Änderungen | 1.Verwendung: - | Bl.: 1 von 1

Maßstab: % | Werkstoff und Oberfläche: | 2004 | Tag | Name
Entworfen | 12.10. | Schmitt J.
Geprüft | - | -
Normgepr. | - | -

Zeichnung Nr.: T 57.504.6355.0 01K | Index

Val. mm² | Oft. mm²

Ersatz für: -

wieland Elektrische Verbindungen

WK/4-8
S/IW/U/VO

Benennung
VERTEILERKLEMME
mit 6 Anschlüsse/ with 6push-on connectors 2,8x0,8
Distribution terminal

Buchstabe | Datum / Blatt
Änderung

QU-PEM-08/91

Diese Maße werden bei Abnahme besonders geprüft
Ausschließlich Prüfmaße
Mit Æ gekennzeichnete Maße sind nur für interne Zwecke gültig

Weitergabe sowie Vervielfältigung dieses Dokuments, Verwertung und Mitteilung seines Inhalts sind verboten, soweit nicht ausdrücklich gestattet.
The reproduction, distribution and utilization of this document as well as the communication of its contents to others without express autorization is prohibited.

5750463550 01K_4 CADW028 Schmitt 2004-10-12T13:20:24 1.000