Produktdatenblatt

Art. Nr. 57.904.5755.0

Sicherungsklemme WK 4/THSI 5 GL 250U /V0

Sicherungsklemme mit Schraubanschluss für Montage auf TS 35 und TS 32, Nennquerschnitt 4 mm², Baubreite 6 mm, Farbe grau



Art. Nr.	57.904.5755.0
EAN	4015573528338
Bestelleinheit	50 Stück

Zulassungen

Technische Daten

Allgemein

Nennquerschnitt	4 mm²
Farbe	grau
Anzahl der Etagen	1
Breite/Rastermaß	8 mm
Isoliergehäuse	PA666
Brennbarkeitsklasse des Isolierstoffs nach UL 94	V0
Montageart	Hut-/G-Schiene
Reihenklemmen für Installationsverteiler	nein
Sicherungseinsatz	G-Sicherung 5x20 mm
Montageart	Hut-/G-Schiene
Brennbarkeitsklasse des Isolierstoffs	V0
Reihenklemmen für Installationsverteiler	nein

Technische Daten

Bemessungsstrom	6,3 A
Bemessungsspannung	250 V
Bemessungsstoßspannung	8 kV
Verschmutzungsgrad	3
Abschlussplatte erforderlich	nein
Isolierstoffart	Thermoplast
Länge	77,2 mm

Anschlussdaten

Anschlussart 1	Schraubanschluss
Anschlussart 2	Schraubanschluss
Minimaler Querschnitt eindrähtig	0,5 mm²

Maximaler Querschnitt eindrähtig	6 mm²
Minimaler Querschnitt feindrähtig	0,5 mm²
Maximaler Querschnitt feindrähtig	4 mm²
Abisolierlänge	8 mm
Anzugsdrehmoment Leiterbefestigung	0,5 Nm

Technische Daten UL/CSA

Querschnitt UL	22-10 AWG
Spannung UL	250 V
Strom Factory Wiring	15 A
Strom Field Wiring	15 A
Querschnitt CSA	22-10 AWG
Spannung CSA	250 V
Strom CSA	6,3 A

Zubehör

Art. Nr.	Typ	Beschreibung
98.300.0000.0	Tragschiene TS 35x7,5 UNPERF - l:2000mm	Tragschiene TS 35, ungelocht, Höhe 7,5 mm, Länge 2 m, Material Stahl, verzinkt und passiviert

Technische Zeichnung

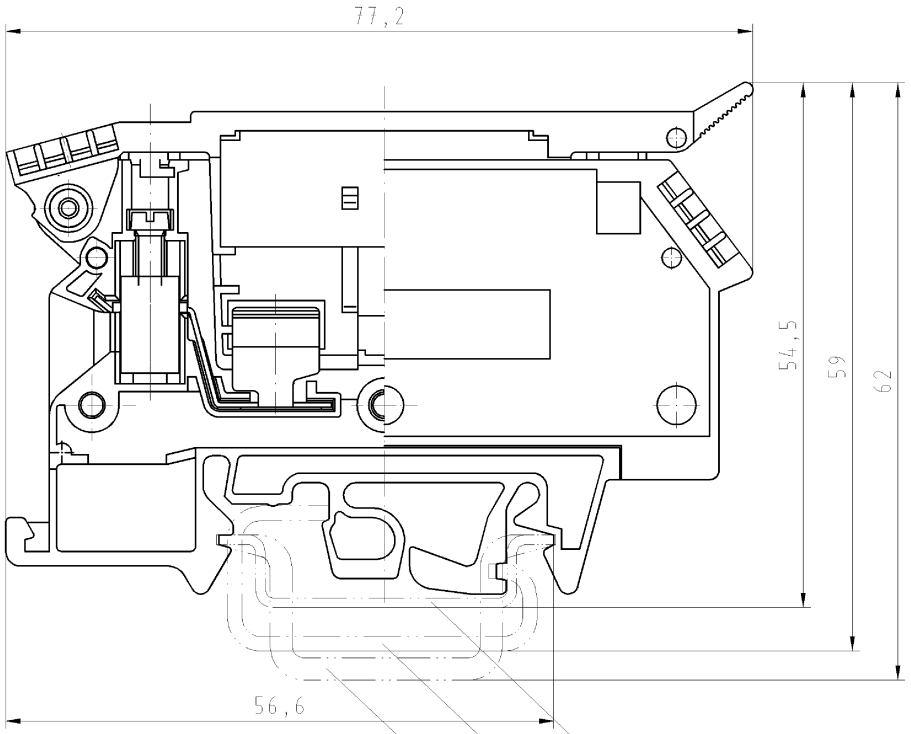

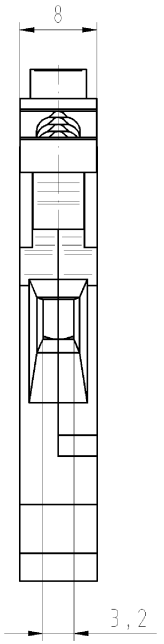

Hutschiene EN 60715-35x7,5
mounting rail EN 60715-35x7,5

G-Schiene EN 60715-G 32
g-rail EN 60715-G 32

Hutschiene EN 60715-35x15
mounting rail EN 60715-35x15

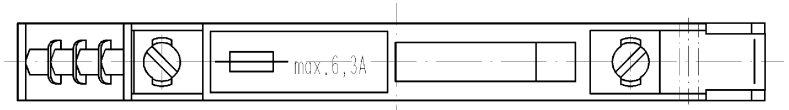

Teile.-Nr./part-nr.	Farbe/colour	Typ/type
57.904.5355.0	grau/grey	WK4/THSI5...U
57.904.5455.0	grau/grey	WK4/THSI5 LED 12 U
57.904.5555.0	grau/grey	WK4/THSI5 LED 24 U
57.904.5655.0	grau/grey	WK4/THSI5 LED 60 U
57.904.5755.0	grau/grey	WK4/THSI5 GL 250 U
57.904.5855.0	grau/grey	WK4/THSI5 GL 500 U

Weitere Daten siehe Katalog
further data see catalog

Freitoleranz nach DIN -
CAD - Zeichnung, keine manuellen Änderungen
1.Verwendung: -
Bl.: 1 von 1

Maßstab 2:1

	Name	Tag	2003
Entworfen	Lunz S.	22.04.	
Geprüft	-	-	
Normgepr.	-	-	

wieland
Elektrische Verbindungen

Typ siehe Tabelle

Benennung
SICHERUNGSKLEMME
fuse terminal

T Zeichnung Nr. 57.904.5355.0 01K Index

Ersatz für: -

Buchstabe | Datum / Blatt
Änderung

Diese Maße werden bei Abnahme besonders geprüft
Ausschließlich Prüfmaße
Mit Ø gekennzeichnete Maße sind nur für interne Zwecke gültig

Weitergabe sowie Vervielfältigung dieses Dokuments, Verwertung und Mitteilung seines Inhalts sind verboten, soweit nicht ausdrücklich gestattet.
The reproduction, distribution and utilization of this document as well as the communication of its contents to others without express authorization is prohibited.

5790453550001K_4 CADW018 Lunz 30.04.2003 09:36:49 1.000