Produktdatenblatt

Art. Nr. Z1.298.1953.0

Sicherungstrennhebel THSI 6,3X32 GL 250

Sicherungstrennhebel mit Kennmelder zum Aufstecken auf Trenngrundklemme Typ TKG für Sicherung 6,3 x 32 mm



Art. Nr.	Z1.298.1953.0
EAN	4015573712270
Bestelleinheit	10 Stück

Zulassungen

Technische Daten

Allgemein

Farbe	grau
Breite/Rastermaß	8 mm
Isoliergehäuse	PA666
Brennbarkeitsklasse des Isolierstoffs nach UL 94	V0
Montageart	Direktmontage
Sicherungseinsatz	G-Sicherung 6,3x32 mm
Montageart	Direktmontage
Brennbarkeitsklasse des Isolierstoffs	V0

Technische Daten

Bemessungsspannung	500 V
Abschlussplatte erforderlich	nein
Isolierstoffart	Thermoplast
Länge	57,3 mm

Technische Zeichnung

These dimensions will be especially checked at delivery
Only inspection dimensions
With /E marked dimensions are only valid for internal use

Diese Maße werden bei Abnahme besonders geprüft
Ausschließlich Prüfmaße
Mit /E gekennzeichnete Maße sind nur für interne Zwecke gültig

Baubreite/width 8 mm

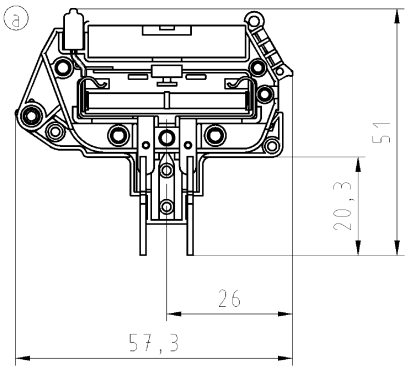

Do not disconnect under load.
Ne debracher pas sous charge.

Weitere Daten siehe Katalog
further data see catalog

Vorderansicht/front view M 1:1

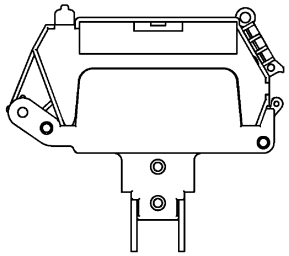

Rückansicht/rear view M 1:1

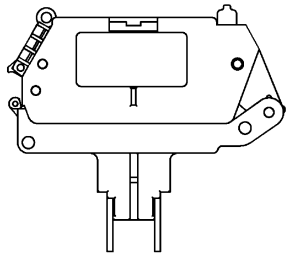

Weitergabe sowie Vervielfältigung dieses Dokuments, Verwertung und Mitteilung seines Inhalts sind verboten, soweit nicht ausdrücklich gestattet.
The reproduction, distribution and utilization of this document as well as the communication of its contents to others without express autorization is prohibited.

Zulässige Abweichungen nach DIN 7167/Permissible deviations acc. to DIN 7167. (This DIN-standard desbribes the envelope principle. According to the envelope principle the deviations of form and parallelism are limited by the size tolerances).

ja/yes ☒ Stoffverbots- und Deklarationsliste nach UU-TOM-05/03 ist einzuhalten. Conformity with Wieland document UU-TOM-05/03 (list of prohibited / declarable hazardous substances) to be declared!

Freitoleranz nach / General tolerance -

CAD - Zeichnung, keine manuellen Änderungen
CAD - drawing, no manual modifications allowed

1.Verwendung: / First Use: -

Blatt: / Sheet: 1 von / of 1

/	Werkstoff/Material	2006	Tag/Date	Name	Zeichnung Nr./Drawing No.	Index
/		gezeichnet / drawn	13.12.	Schmitt J.	Z1.298.1953.0 01K	a
/	Maßstab/Scale	geprüft / checked	-	-		
/	1:1	Normgepr. / Stand. check	-	-	Maße in mm/Dimensions are in mm	
/	Vol. mm³ Dfl./Surf. mm²	Ersatz für/Replacement for: -				
/		Type	Benennung/Title			
a 19.01.2011/	wieland	THSI6,3x32 GL 250	FUSE DISCONNECT LEVER GL SI_TRENNHEBEL_GL f. Feinsicherung 6,3x32 max. 10A / GL 250V for fuse 6,3x32 max. 10A / GL 250V			
Index Datum / Blatt Date / Sheet	Elektrische Verbindungen					
Änderung/Revision						

Z1_298_1953_0_01K_11-01-21_10h30m28s_2 CADW2036 treschan 2011-01-21T10:27:37 1.000

QU-PEM-08/91