Produktdatenblatt

Art. Nr. 58.510.0055.6

Durchgangsklemme WT 10 BL

Durchgangsklemme mit Schraubanschluss für die Montage auf TS 35, Nennquerschnitt: 10 mm², Baubreite: 10 mm, Farbe: blau



Art. Nr.	58.510.0055.6
EAN	4049088165115
Bestelleinheit	50 Stück

Zulassungen

SEV-Ex

Technische Daten

Allgemein

Nennquerschnitt	10 mm²
Farbe	blau
Anzahl der Etagen	1
Anzahl der Klemmstellen je Etage	2
Breite/Rastermaß	10 mm
Isoliergehäuse	PA666
Brennbarkeitsklasse des Isolierstoffs nach UL 94	V0
Explosionsgeprüfte Ausführung "Ex e"	ja
Montageart	Hutschiene
Reihenklemmen für Installationsverteiler	ja
Anzahl der Klemmstellen je Etage	2
Montageart	Hutschiene
Brennbarkeitsklasse des Isolierstoffs	V0
Reihenklemmen für Installationsverteiler	ja

Technische Daten

Bemessungsstrom	57 A
Bemessungsspannung	1000 V
Bemessungsstoßspannung	8 kV
Verschmutzungsgrad	3
Abschlussplatte erforderlich	ja
Isolierstoffart	Thermoplast
Länge	48 mm

Anschlussdaten

Anschlussart 1	Schraubanschluss

Anschlussart 2	Schraubanschluss
Minimaler Querschnitt eindrähtig	0,5 mm²
Maximaler Querschnitt eindrähtig	16 mm²
Minimaler Querschnitt feindrähtig	0,5 mm²
Maximaler Querschnitt feindrähtig	16 mm²
Minimaler Querschnitt mehrdrähtig	16 mm²
Maximaler Querschnitt mehrdrähtig	16 mm²
Min. Leiterquerschnitt flexibel (feindrähtig) mit Aderendhülse	0,5 mm²
Max. Leiterquerschnitt flexibel (feindrähtig) mit Aderendhülse	10 mm²
Abisolierlänge	13 mm
Anzugsdrehmoment Leiterbefestigung	1,2 Nm

Technische Daten UL/CSA

Querschnitt UL	20-6 AWG
Spannung UL	600 V
Strom Factory Wiring	65 A
Strom Field Wiring	65 A
Querschnitt CSA	20-6 AWG
Spannung CSA	600 V
Strom CSA	65 A

Zubehör

Art. Nr.	Typ	Beschreibung
Z7.283.8227.0	Verbindungsstecker IVBWKF 10- 2	Isolierter Verbindungsstecker für Reihenklemmen Typ WKF..., 2 -polig
98.300.0000.0	Tragschiene TS 35x7,5 UNPERF - l:2000mm	Tragschiene TS 35, ungelocht, Höhe 7,5 mm, Länge 2 m, Material Stahl, verzinkt und passiviert
98.300.1000.0	Tragschiene TS 35x7,5 PERF 15mm - l:2000mm	Tragschiene TS 35, gelocht, Höhe 7,5 mm, Länge 2 m, Material Stahl, verzinkt und passiviert
98.300.1800.0	Tragschiene TS 35x7,5 PERF 18mm - l:2000mm	Tragschiene TS 35, gelocht, Höhe 7,5 mm, Länge 2 m, Material Stahl, verzinkt und passiviert
98.300.1900.0	Tragschiene TS 35x7,5 PERF 25mm - l:2000mm	Tragschiene TS 35, gelocht, Höhe 7,5 mm, Länge 2 m, Material Stahl, verzinkt und passiviert
98.360.0000.0	Tragschiene TS 35x15-2,3 UNPERF - l:2000mm	Tragschiene TS 35, ungelocht, Höhe 15 mm, Länge 2 m, Material Stahl, verzinkt und passiviert
98.360.0004.0	Tragschiene TS 35x15-2,3 UNPERF FZN - l:2000mm	Tragschiene TS 35, ungelocht, Höhe 15 mm, Länge 2 m, Material Stahl, feuerverzinkt
98.370.0000.0	Tragschiene TS 35x15 UNPERF - l:2000mm	Tragschiene TS 35, ungelocht, Höhe 15 mm, Länge 2 m, Material Stahl, verzinkt und chromatiert
98.370.1000.0	Tragschiene TS 35x15 PERF 15mm - l:2000mm	Tragschiene TS 35, gelocht, Höhe 15 mm, Länge 2 m, Material Stahl, verzinkt und passiviert
98.380.0000.0	Tragschiene TS 35x15-2,3 UNPERF CU - l:2000mm	Tragschiene TS 35, ungelocht, Höhe 15 mm, Länge 2 m, Material Kupfer
07.313.2555.0	Abschlussplatte AP WT 2,5-10 GR	Abschlussplatte für Reihenklemmen Typ WT 2,5..., Farbe: grau
07.313.2655.0	Trennwand TW WT 2,5-10 GR	Trennwand für Reihenklemmen Typ WT 2,5, WT 4, WT 6 und WT10..., Farbe:grau
04.242.5053.0	Bezeichnungsschilderstreifen 9705 A / 5 / 10	Bezeichnungsschilderstreifen für Reihenklemmen Typ 9700 A / 5…, 10 Schilder pro Streifen, Farbe: weiß, unbeschriftet, beschriftbar mit Wieplot-Plotter

Technische Zeichnung

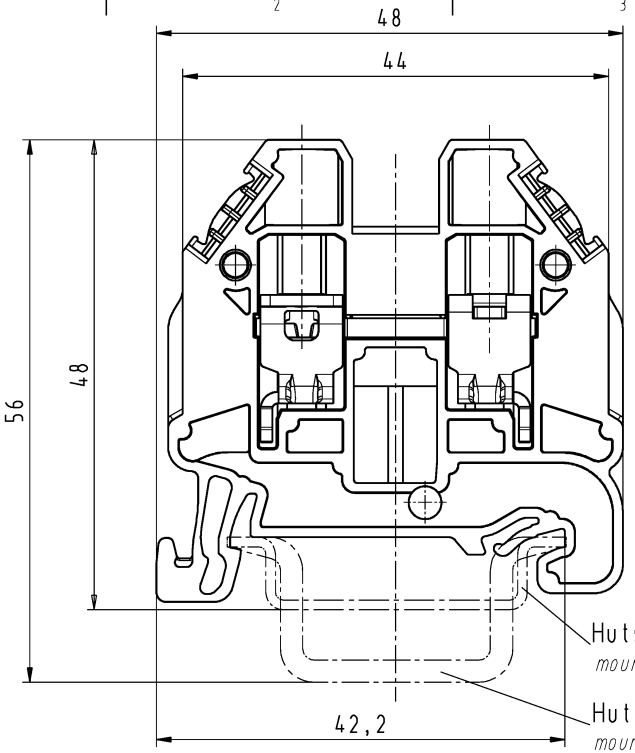

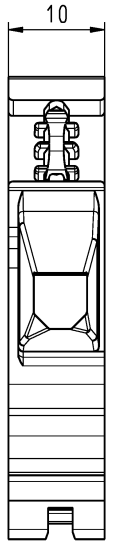

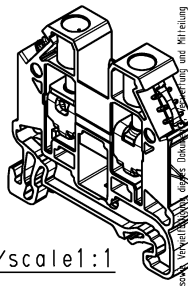

M/scale1:1

Weitergabe sowie Vervielfältigung dieses Dokuments, Verwertung und Mitteilung seines Inhalts sind verboten, soweit nicht ausdrücklich gestattet.
The reproduction, distribution and utilization of this document as well as the communication of its contents to others without express authorization is prohibited.

These dimensions will be especially checked at delivery
Only inspection dimensions
With /E marked dimensions are only valid for internal use

Diese Maße werden bei Abnahme besonders geprüft
Ausschließlich Prüfmaße
Mit /E gekennzeichnete Maße sind nur für interne Zwecke gültig

Teile-Nr./part no.	Farbe/color	Typ/type
58.510.0055.0	grau/grey	WT 10
58.510.0055.1	schwarz/black	WT 10 SW
58.510.0055.2	weiß/white	WT 10 WS
ⓐ 58.510.0055.3	schiefergrau/slate grey	WT 10 GR
58.510.0055.4	braun/brown	WT 10 BR
58.510.0055.5	rot/red	WT 10 RT
58.510.0055.6	blau/blue	WT 10 BL
58.510.0055.7	grün/green	WT 10 GN
58.510.0055.8	gelb/yellow	WT 10 GE
58.510.0055.9	orange/orange	WT 10 OR

Weitere Daten siehe KATALOG oder eKatalog
additional data see CATALOG or eCATALOG
www.wieland-electric.com
eshop.wieland-electric.com

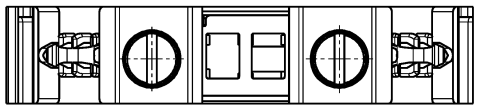

Tolerierung Size ISO 14405 Ⓔ / Tolerance system Size ISO 14405 Ⓔ.
(This ISO-standard describes the envolope principle. According to the envolope principle the deviations of form and parallelism are limited by the size tolerances).

ja/yes ☒ Stoffverbots- und Deklarationsliste nach WN 5020 010 ist einzuhalten. / Conformity with Wieland document WN 5020 010 e (list of prohibited / declarable hazardous substances) to be declared!

Freitoleranz nach / General tolerance

CAD - Zeichnung, keine manuellen Änderungen / CAD - drawing, no manual modifications allowed

1. Verwendung: / First Use:

Blatt: 1 von 1 / Sheet: 1 of 1

Werkstoff / Material

Maßstab / Scale: 2:1

	Tag/Date	Name
gezeichnet / drawn	21.01.2013	Eller
geprüft / checked		
Normgeor. Stand. check		

Zeichnung Nr. / Drawing No.: T 58.510.0055.0 01K

Index: a

Maße in mm / Dimensions are in mm

Vol. mm³ Oft./Srf. mm²

Ersatz für / Replacement for:

Index	Datum / Blatt / Date / Sheet	Änderung / Revision
a	22.03.2017 /	

wieland
www.wieland-electric.com

Type

Bennenung/Title

DURCHGANGSKLEMME

through terminal