product data sheet

item no. 05.594.4253.0

cover cap ST18/3B + GST18I3 ST SW



item no.	05.594.4253.0
EAN	4015573096714
order unit	100 piece(s)

certificates / approvals

technical data

technical data

length	28 mm
width	28 mm
height	12.4 mm
color	black
description 1	cover cap
description 2	GST18i3, for male connectors

technical drawing

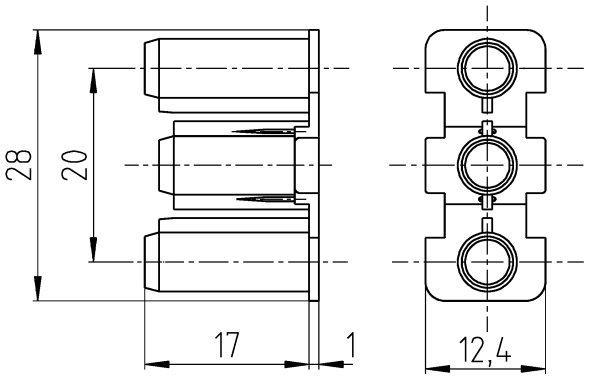

Teilenummer/ part number	Farbe/ colour
05.594.4250.0	weiß ähnl. RAL 9003/ white
05.594.4250.7	grün ähnl. RAL 6002/ green
05.594.4253.0	schwarz ähnl. RAL 9005/ black

M 1:1

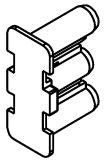

Auszugskraft min. 20N

Weitere Daten siehe KATALOG oder eKatalog additional data see CATALOG or eCATALOG	www.wieland-electric.com eshop.wieland-electric.com

Tolerierung Size ISO 14405 Ⓔ / Tolerance system Size ISO 14405 Ⓔ.
(This ISO-standard describes the envelope principle. According to the envelope principle the deviations of form and parallelism are limited by the size tolerances).

ja/yes ☒ Stoffverbots- und Deklarationsliste nach WN 5020.010 ist einzuhalten.
Conformity with Wieland document WN 5020.010 e (list of prohibited / declarable hazardous substances) to be declared!

Freitoleranz nach
General tolerance

CAD - Zeichnung, keine manuellen Änderungen
CAD - drawing, no manual modifications allowed

1. Verwendung:
First Use:

Blatt: 1 von 1
Sheet: 1 of 1

Werkstoff / Material

Maßstab / Scale 2:1

	Tag/Date	Name
gezeichnet / drawn	18.09.2018	Lunz S.
geprüft / checked		
Normgepr. / Stand. check		

Zeichnung Nr. / Drawing No.: T 05.594.4250.0 13K

Index: a

Maße in mm / Dimensions are in mm

Vol. mm³ Ofl./Srf. mm²

Ersatz für / Replacement for: 05.594.42MM.F Bl.2 vom 25.09.1990 (a)

Index	Datum / Blatt Date / Sheet
a	18.09.2018 /

Änderung / Revision

wieland
www.wieland-electric.com

Type: ST18/3B
VS
WS GN SW

Bennenung/Title:
VERSCHLUSS
geeignet für ST 18/3 B und B1
und für GST18I3 ..S

Lunz_05_594_4200_0_13K-AA-dwg1_main_2 CADW4035 Lunz 2018-09-19T14:25:05 1.000 3 QU-MEE-01/14 a

Diese Maße werden bei Abnahme besonders geprüft / Ausschließlich Prüfmaße / Mit /E gekennzeichnete Maße sind nur für interne Zwecke gültig

These dimensions will be especially checked at delivery / Only inspection dimensions / With /E marked dimensions are only valid for internal use

Weitergabe sowie Vervielfältigung dieses Dokuments, Verwertung und Mitteilung seines Inhalts sind verboten, soweit nicht ausdrücklich gestattet.
The reproduction, distribution and utilization of this document as well as the communication of its contents to others without express authorization is prohibited.