product data sheet

item no. 71.342.1035.1

bottom BAS GUT GT 10 M20 A1

Bottom-base revos basic made of aluminum, with single locking lever andthreaded hole M20 on the right side, with protective cover, low version, 10-polig

item no.	71.342.1035.1
EAN	4015573624801
order unit	1 piece(s)

certificates / approvals

technical data

general

housing material	aluminum
color	grey
surface	with powder coating
degree of protection (IP)	other
UV resistant	yes
inflammability class of insulation material acc. with UL94	other
operating temperature range min.	-40 °C
operating temperature range max.	120 °C

model

construction	10
model of the housing	surface mounting (base)
locking mechanism	single locking lever
cable entry	sideways
type of cable	thread
with cable screw gland	no
thread size M	20
thread size PG	
hinged lid	yes
EMC-version	no
length	94 mm
width	52 mm
height	55 mm

technical drawing

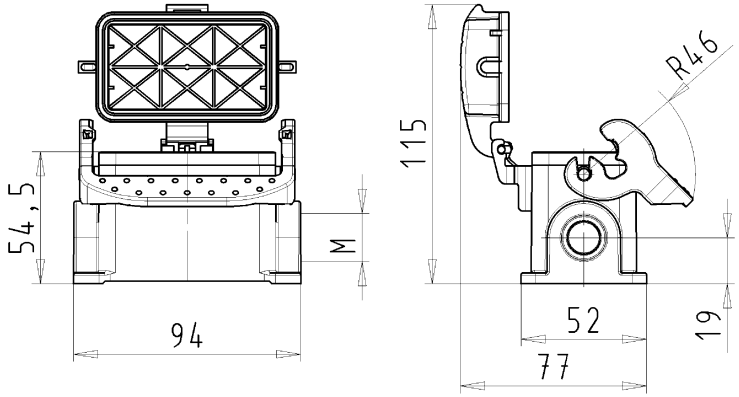

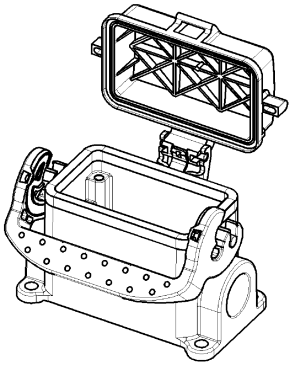

Weitergabe sowie Vervielfältigung dieses Dokuments, Verwertung und Mitteilung seines Inhalts sind verboten, soweit nicht ausdrücklich gestattet.
The reproduction, distribution and utilization of this document as well as the communication of its contents to others without express authorization is prohibited.

Diese Maße werden bei Abnahme besonders geprüft
Ausschließlich Prüfmaße
Mit /E gekennzeichnete Maße sind nur für interne Zwecke gültig

These dimensions will be especially checked at delivery
Only inspection dimensions
With /E marked dimensions are only valid for internal use

Varianten/Variants
.0

Bestellnummer /Order number	Typ /Type	Varianten /Variants	dar-gestellt /drawed
71.342.1035.1	BAS GUT GT 10 M20 A1	Gewindebohrung /Thread Hole	X
71.342.1035.0	BAS GUT GT 10 M20 A0	Kabelverschraubung(KV),IP54 montiert /Cable gland (CG),IP54 assembled	

Weitere Daten siehe KATALOG oder eKatalog.
Additional data see CATALOG or eCatalog.
www.wieland-electric.com
eshop.wieland-electric.com

Bohrbild
/Cut out

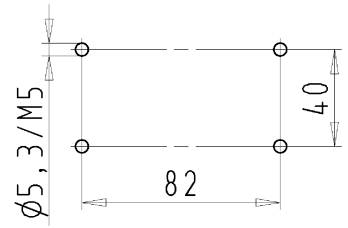

Tolerierung Size ISO 14405Ⓔ/Tolerance system Size ISO 14405Ⓔ.
(This ISO-standard desbribes the envelope principle. According to the envelope principle the deviations of form and parallelism are limited by the size tolerances).

ja/yes ☒ Stoffverbots- und Deklarationsliste nach UU-TOM-05/03 ist einzuhalten. Conformity with Wieland document UU-TOM-05/03 (list of prohibited / declarable hazardous substances) to be declared!

Freitoleranz nach
General tolerance

CAD - Zeichnung, keine manuellen Änderungen
CAD - drawing, no manual modifications allowed

1.Verwendung: -
First Use:

Blatt: 1 von 1
Sheet: 1 of 1

Index	Datum / Blatt Date / Sheet	Werkstoff/Material	2013	Tag/Date	Name	Zeichnung Nr./Drawing No.	Index
	/	Aluminium	gezeichnet drawn	01.07.	Treschan	T 71.342.1035.0 13K	
	/	beschichtet/coated	geprüft checked	-	-		
	/	grau/grey	Normgepr. Stand. check	-	-	Maße in mm/Dimensions are in mm	
	/	Maßstab/Scale 1:1					
	/	Vol. mm³ Ofl./Surf. mm²	Ersatz für/Replacement for: -				
	/	wieland Elektrische Verbindungen	Type revos BASIC	Benennung/Title GEHAEUSEUNTERTEIL Baugröße 10-Kabelabgang 1xM20 rechts Housing size 10-cable outlet 1xM20 right			
Änderung/Revision							

71342103501 3K_2 CADM3028 Treschan 2013-09-20T13:31:24 1.000

OU-PEM-08/91b