Produktdatenblatt

Art. Nr. 58.504.6155.0

Neutralleiter-Trennklemme WT 4 NT

Neutralleiter-Trennklemme mit Schraubanschluss für die Montage auf TS 35, Nennquerschnitt: 4 mm², Baubreite: 6 mm, Farbe: blau

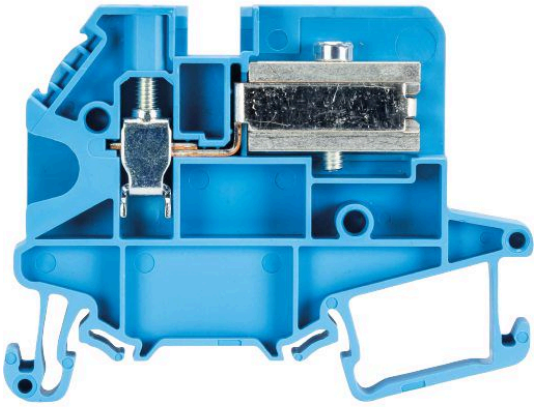

Art. Nr.	58.504.6155.0
EAN	4049088241741
Bestelleinheit	100 Stück

Zulassungen

Technische Daten

Allgemein

Nennquerschnitt	4 mm²
Farbe	blau
Anzahl der Etagen	1
Anzahl der Klemmstellen je Etage	1
Breite/Rastermaß	6 mm
Brennbarkeitsklasse des Isolierstoffs nach UL 94	V0
Montageart	Hutschiene 35 mm
Reihenklemmen für Installationsverteiler	ja
Anzahl der Klemmstellen je Etage	1
Montageart	Hutschiene 35 mm
Brennbarkeitsklasse des Isolierstoffs	V0
Reihenklemmen für Installationsverteiler	ja

Technische Daten

Bemessungsstrom	32 A
Bemessungsspannung	400 V
Bemessungsstoßspannung	6 kV
Verschmutzungsgrad	3
Anschlussplatte erforderlich	ja
Isolierstoffart	Thermoplast
Länge	62,6 mm

Anschlussdaten

Anschlussart 1	Schraubanschluss
Minimaler Querschnitt eindrähtig	0,14 mm²
Maximaler Querschnitt eindrähtig	6 mm²
Minimaler Querschnitt feindrähtig	0,14 mm²
Maximaler Querschnitt feindrähtig	6 mm²

Min. Leiterquerschnitt flexibel (feindrähtig) mit Aderendhülse	0,5 mm²
Max. Leiterquerschnitt flexibel (feindrähtig) mit Aderendhülse	4 mm²
Abisolierlänge	9 mm
Anzugsdrehmoment Leiterbefestigung	0,5 Nm
Für N-Sammelschiene	3x10 mm

Technische Zeichnung

These dimensions will be especially checked at delivery
Only inspection dimensions
With /E marked dimensions are only valid for internal use

Diese Maße werden bei Abnahme besonders geprüft
Ausschließlich Prüfmaße
Mit /E gekennzeichnete Maße sind nur für interne Zwecke gültig

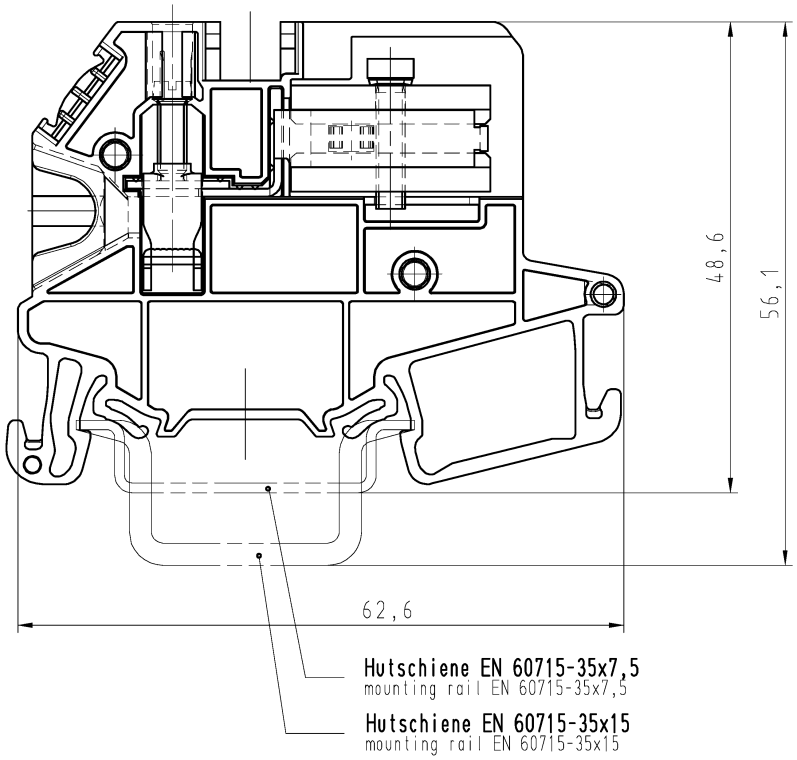

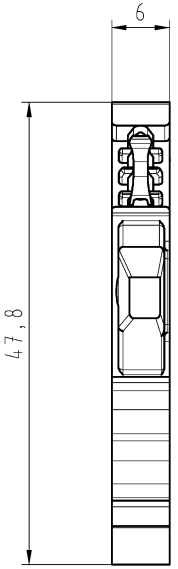

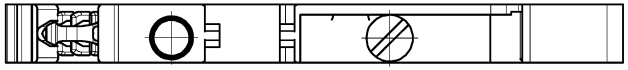

Weitergabe sowie Vervielfältigung dieses Dokuments, Verwertung und Mitteilung seines Inhalts sind verboten, soweit nicht ausdrücklich gestattet.
The reproduction, distribution and utilization of this document as well as the communication of its contents to others without express authorization is prohibited.

Tolerierung Size ISO 14405Ⓔ/Tolerance system Size ISO 14405Ⓔ.
(This ISO-standard describes the envelope principle. According to the envelope principle the deviations of form and parallelism are limited by the size tolerances).

ja/yes ☒ Stoffverbots- und Deklarationsliste nach WN 5020.010 ist einzuhalten. Conformity with Wieland document WN 5020.010 e (list of prohibited / declarable hazardous substances) to be declared!

Freitoleranz nach
General tolerance

CAD - Zeichnung, keine manuellen Änderungen
CAD - drawing, no manual modifications allowed

1.Verwendung: -
First Use:

Blatt: 1 von 1
Sheet: 1 of 1

/		Werkstoff/Material	2014	Tag/Date	Name	Zeichnung Nr./Drawing No.	Index
/			gezeichnet drawn	20.10.	Süß Ch.	58.504.6155.0 01K	
/	Maßstab/Scale		geprüft checked	-	-		
/	2:1		Normgepr. Stand. check	-	-	Maße in mm/Dimensions are in mm	
/	Vol. mm³	Ofl./Surf. mm²	Ersatz für/Replacement for: -				
/			Type	Benennung/Title			
/	wieland		WT 4 NT	NEUTRALLEITER_TRENNKLEMME			
Index / Datum / Blatt Date / Sheet	www.wieland-electric.com			Neutral disconnect terminal 400 V 4 mm²			
Änderung/Revision							

585046155001K_2 CADW3012 Suess 2014-10-20T11:06:12 1:2000

QU-MEE-01/14 -