Produktdatenblatt

Art. Nr. 92.257.4004.0

Konfektionierte Leitung GST18I5KS-S 15 40TR01

gesis® CLASSIC Anschlussleitung, Stecker - freies Ende, Polzahl 5, Bemessungsspannung 250 V / 400 V, Bemessungsstrom 16 A, Leitungstyp H05VV-F, Brandklasse Eca, Gesamtlänge 4 m, Leiter-Nennquerschnitt 1,5 mm², Codierfarbe / Kontakteinsatz tomatenrot

Art. Nr.	92.257.4004.0
EAN	4049088288630
Bestelleinheit	10 Stück

Zulassungen

Technische Daten

Allgemein

Bemessungsstrom	16 A
Bemessungsspannung	250 V / 400 V
Bemessungsstoßspannung	4 kV
Verschmutzungsgrad	2
Mechanische Codierung Code	Code 3
Durchgangswiderstand	46 mOhm
Verriegelbar	selbstverriegelnd (mit Werkzeug lösbar)
Codierfarbe / Kontakteinsatz	tomatenrot
Polkennzeichnung	3, N, PE, 2, 1
Gehäusefarbe mit Zugentlastung	schwarz

Ausführung

Leiter-Nennquerschnitt	1,5 mm²
Schutzart (IP)	IP40
Abisolierlänge	9 mm
Abmantellänge	35 mm
Leiterendenbehandlung	ultraschallverdichtete Aderenden
Typ der Leitung	H05VV-F
Farbe der Leitung	schwarz
Kabeldurchmesser max.	10,1 mm
Leitungsart	Stecker - freies Ende
Art der konfektionierten Leitung	Anschlussleitung
Ausführung Seite 1	freies Leitungsende
Ausführung Seite 2	GST18i5 Stecker

Werkstoff

Oberflächenbehandlung	verzinnt
Halogenfrei	nein
Leitung Dauertemperaturbeständigkeit	70 °C
Isolierteil Dauertemperaturbeständigkeit	100 °C
Brandlast	2,533 kWh/St
Brandklasse	Eca

Abmessungen

Gesamtlänge	4 m

Zubehör

Art. Nr.	Typ	Beschreibung
05.587.3156.0	Verriegelung (G)ST18 WS	Verriegelung für fliegende Verbindungen GST18i3-5, weiß
05.587.3156.1	Verriegelung (G)ST18 SW	Verriegelung für fliegende Verbindungen GST18i3-5, schwarz
05.564.5353.0	Verschlussstück GST18I3/4/5 SW	Verschlussstück 12 polig schwarz für GST18i3-6 Buchsenteile
05.564.5353.2	Verschlussstück GST18I3/4/5 WS	Verschlussstück 12 polig weiß für GST18i3-6 Buchsenteile
05.566.9253.0	Verschlussstück GST18I5 BUCHSEN	Verschlussstück für Buchsenteile GST18i5, schwarz

Technische Zeichnung

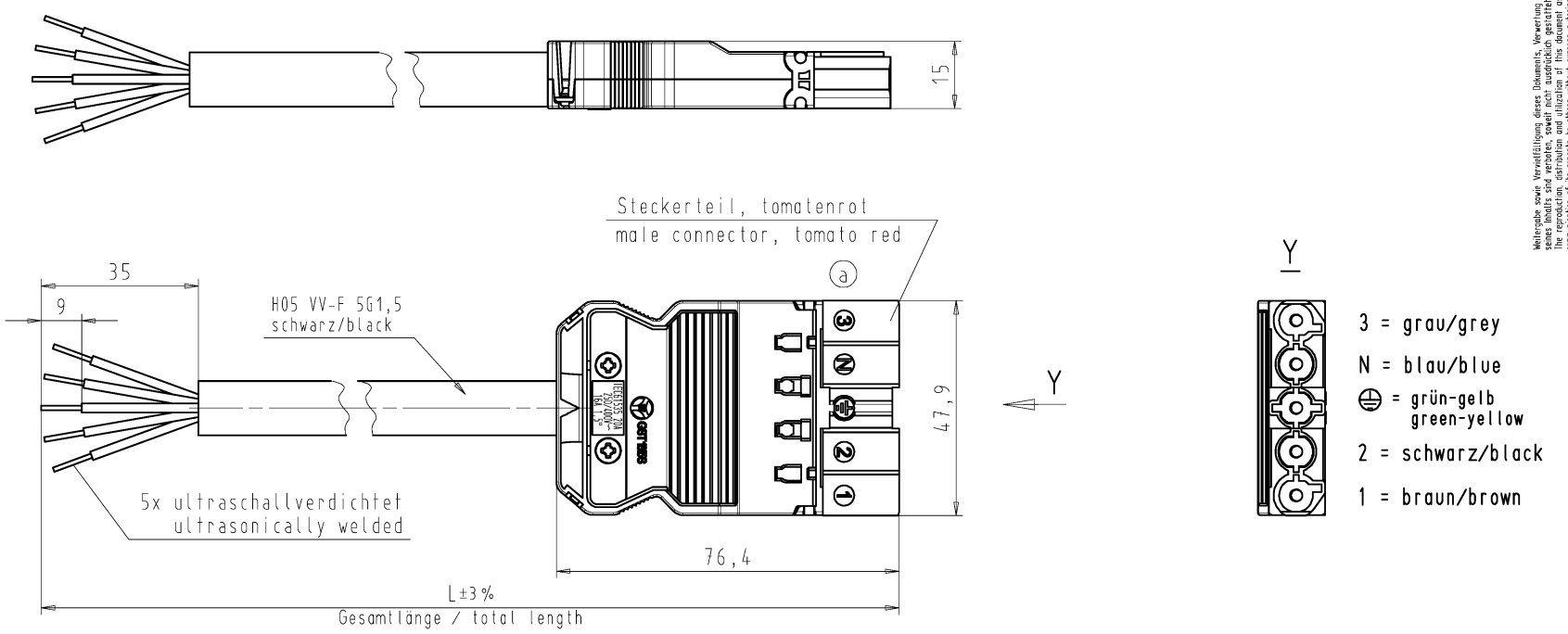

These dimensions will be especially checked at delivery

Only inspection dimensions

With /E marked dimensions are only valid for internal use

Diese Maße werden bei Abnahme besonders geprüft

Ausschließlich Prüfmaße

Mit /E gekennzeichnete Maße sind nur für interne Zwecke gültig

Weitergabe sowie Vervielfältigung dieses Dokuments, Verwertung und Mitteilung seines Inhalts sind verboten, soweit nicht ausdrücklich gestattet. The reproduction, distribution and utilization of this document as well as the communication of its contents to others without express autorization is prohibited.

Teile-Nr. part-no.	L	Beispiel (Farbe: tomatenrot) exampel (colour:tomato red)	Typ type
92.257.XX04.0	XX in dm-Schritten	92.257.1004.0 = 10dm/L= 1000mm	GST18I5KS-S 15 10TR01
U2.257.XX04.0	XX in m-Schritten	U2.257.1204.0 = 12 m/L=12000mm	GST18I5KS-S 15 X12TR01

Weitere Daten siehe KATALOG oder eKatalog.
Additional data see CATALOG or eCatalog.

www.wieland-electric.com
eshop.wieland-electric.com

Tolerierung Size ISO 14405Ⓔ/Tolerance system Size ISO 14405Ⓔ.
(This ISO-standard describes the envelope principle. According to the envelope principle the deviations of form and parallelism are limited by the size tolerances).

ja/yes ☒ Stoffverbots- und Deklarationsliste nach WN 5020.010 ist einzuhalten. Conformity with Wieland document WN 5020.010 e (list of prohibited / declarable hazardous substances) to be declared!

Freitoleranz nach
General tolerance

CAD - Zeichnung, keine manuellen Änderungen
CAD - drawing, no manual modifications allowed

1.Verwendung: -
First Use:

Blatt: 1 von 1
Sheet: 1 of 1

	/	Werkstoff/Material	2014	Tag/Date	Name	T	Zeichnung Nr./Drawing No.	Index
	/		gezeichnet drawn	03.11.	Dütsch T.		92.257.0504.0 01K	a
	/	Maßstab/Scale	geprüft checked	-	-			
	/	%	Normgepr. Stand. check	-	-		Maße in mm/Dimensions are in mm	
	/	Vol. mm³	Ofl./Surf. mm²	Ersatz für/Replacement for: -				
	/							
a	19.11.2015/	wieland	Type	Benennung/Title				
Index	Datum / Blatt Date / Sheet	www.wieland-electric.com	GST18I5 KS-S 15 ..TR01	KONFEKT_LEITUNG Stecker/male - freies Ende/free end Schraubanschluß/screw connection 250/400V 1,5qmm				
Änderung/Revision								