Produktdatenblatt

Art. Nr. 70.344.0636.0

Gehäuseunterteil EX GUT GR 6 M25 09IA Z0

Gehäuseunterteil revos Ex aus Zink, für Zweihandverriegelung mit Schutzdeckel und Kabelverschraubung M25 rechts und links (IP54), niedrige Bauform, 6-polig, Explosionsgeprüfte Ausführung



Art. Nr.	70.344.0636.0
EAN	4015573740488
Bestelleinheit	1 Stück

Zulassungen

Technische Daten

Allgemein

Werkstoff des Gehäuses	Zink-Druckguss
Farbe	blau
Oberfläche	pulverbeschichtet
Einsatztemperaturbereich min.	-20 °C
Einsatztemperaturbereich max.	60 °C

Ausführung

Baugröße	6
Ausführung des Gehäuses	Buchse
Art der Verriegelung	Längsbügel
Kabeleinführung	seitlich
Art der Kabeleinführung	Verschraubung
Mit Kabelverschraubung	ja
Gewindegröße M	25
Gewindegröße PG	
EMV-Ausführung	nein
Länge	84 mm
Breite	52 mm
Höhe	73 mm

Technische Zeichnung

Ausführung .1
version .1

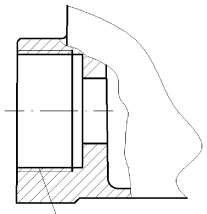

These dimensions will be especially checked at delivery
Only inspection dimensions
With Æ marked dimensions are only valid for internal use

Diese Maße werden bei Abnahme besonders geprüft
Ausschließlich Prüfmaße
Mit Æ gekennzeichnete Maße sind nur für interne Zwecke gültig

Gezeichnete Ausführung .0
drawn version .0

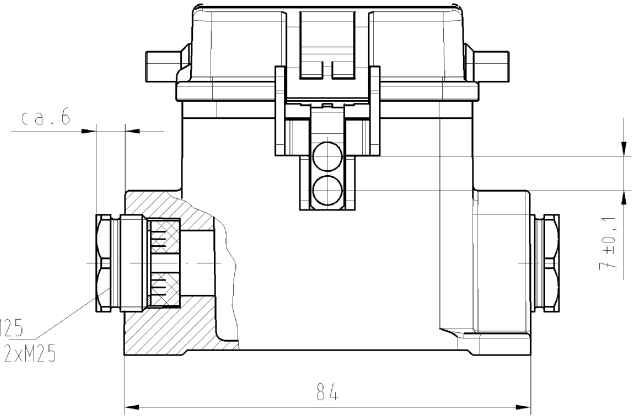

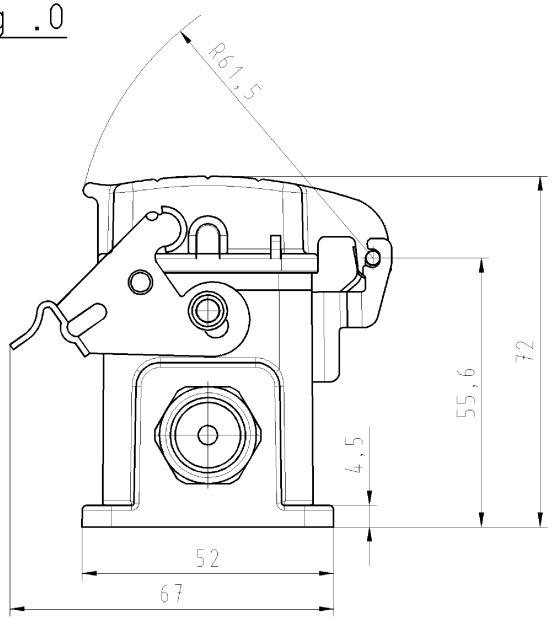

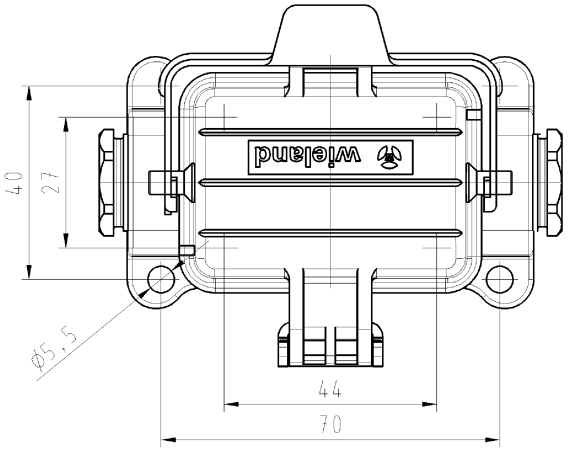

Weitere Daten siehe Katalog
further data see catalog

Teile-Nr. part-no.	Typ type
70.344.0636.0	EX GUT GR 6 M25 091A Z0
70.344.0636.1	EX GUT GR 6 M25 091A Z1

Toleranzierung nach DIN 7167/Tolerance system acc. to DIN 7167. [This DIN-standard desbribes the envelope principle. According to the envelope principle the deviations of form and parallelism are limited by the size tolerances].

ja/yes ☒ Stoffverbots- und Deklarationsliste nach OU-TGM-05/03 ist einzuhalten. Conformity with Wieland document OU-TGM-05/03 [list of prohibited / declarable hazardous substances] to be declared!

Freitoleranz nach General tolerance –

CAD - Zeichnung, keine manuellen Änderungen
CAD - drawing, no manual modifications allowed

1.Verwendung: First Use: –

Blatt: Sheet: 1 von of 1

	/		Werkstoff/Material	2008	Tag/Date	Name	Zeichnung Nr./Drawing No.	Index
	/			gezeichnet drawn	11.02.	Schmitt J.	T 70.344.0636.0 01K	
	/		Maßstab/Scale	geprüft checked	-	-		
	/		%	Normgerr Stand. check	-	-	Maße in mm/Dimensions are in mm	
	/		Vol. mm³ Ofl./Surf. mm²				Ersatz für/Replacement for: -	
a	27.02.2004/		wieland Elektrische Verbindungen	Type TYP EX GUT GR 6 M25 09			Benennung/Title HOUSING GEHAEUSEUNTERTEIL Größe/size 6 M 25 geschlossen mit Deckel/closed with cap	
Index	Datum / Blatt Date / Sheet							
Änderung/Revision								

Weitergabe sowie Vervielfältigung dieses Dokuments, Verwertung und Mitteilung seines Inhalts sind verboten, soweit nicht ausdrücklich gestattet. The reproduction, distribution and utilization of this document as well as the communication of its contents to others without express authorization is prohibited.

OU-PEM-08/91

7034063600IK_4 CADW1042 Schmitt 2008-02-12T11:52:16 1.000