Produktdatenblatt

Art. Nr. 96.052.4253.1

Steckverbinder RST20I5S S1 ZRX V SW

RST® CLASSIC Steckverbinder, Doppelanschluss, Polzahl 5, Stecker, Anschlussart Schraubanschluss, Bemessungsspannung 250 V / 400 V, Bemessungsstrom 20 A, Kabeldurchmesser 6 - 10 mm, Codierfarbe / Kontakteinsatz schwarz



Art. Nr.	96.052.4253.1
EAN	4015573961746
Bestelleinheit	100 Stück

Zulassungen

Technische Daten

Hinweis

Hinweis	Die Schraubklemmenanschlüsse aller RST® sind zum Anschluss von unvorbereiteten Leitern (ohne Aderendhülse) nach EN 60999-1 geeignet.

Allgemein

Bemessungsstrom	20 A
Bemessungsspannung	250 V / 400 V
Bemessungsstoßspannung	4 kV
Zugentlastung	ja
Verschmutzungsgrad	3
Verriegelbar	selbstverriegelnd (mit Werkzeug lösbar)
Codierfarbe / Kontakteinsatz	schwarz
Polkennzeichnung	3, N, PE, 2, 1
Gehäusefarbe mit Zugentlastung	schwarz
RAL-Nummer Codierung/Kontakteinsatz	9005

Anschlussdaten

Kabeldurchmesser max.	10 mm
Kabeldurchmesser min.	6 mm
Anschlussquerschnitt eindrähtig mm² max.	4 mm²
Anschlussquerschnitt eindrähtig mm² min.	0,75 mm²
Anschlussquerschnitt feindrähtig mm² max.	4 mm²
Anschlussquerschnitt feindrähtig mm² min.	0,75 mm²
Anschlüsse pro Pol	1
Anschlussquerschnitt mehrdrähtig mm² min.	0,75 mm²
Anschlussquerschnitt mehrdrähtig mm² max.	4 mm²
Abmantellänge	40,5 mm
Abisolierlänge	8 mm

Ausführung

Ausführung	Stecker

Anschlussart	Schraubanschluss
Schutzart (IP)	IP66/68 (3m;2h) /IP69

Werkstoff

Werkstoff des Gehäuses	Polyamid
Halogenfrei	ja
Kontaktmaterial	CuZn
Brandlast	0,51 kWh/St
Isolierteil Dauertemperaturbeständigkeit	100 °C
Oberflächenbehandlung	versilbert

Abmessungen

Länge	93,9 mm
Breite	59 mm
Höhe	38 mm

Zubehör

Art. Nr.	Typ	Beschreibung
05.565.9953.1	Verschlussstück für Stecker SW	RST20i5/4 Verschlussstück, zum sicheren Verschluss nicht benötigter Steckerteile, Farbe schwarz
99.532.0000.7	Verschlussstück für Stecker SW	RST20i5/4 Verschlussstück, zum sicheren Verschluss nicht benötigter Steckerteile, mit Befestigungsband, Farbe schwarz

Baugruppen

Art. Nr.	Typ	Beschreibung
96.050.0153.1	Verteiler RST20I5B 3P1 F VG SW	RST® CLASSIC Verteiler, Parallelschaltung, mit Befestigungsmöglichkeit, Polzahl 5, Bemessungsspannung 250 V / 400 V, Bemessungsstrom 20 A, Anzahl der Eingänge 1, Anzahl der Ausgänge 3, Codierfarbe / Kontakteinsatz schwarz
96.051.5053.1	Geräteanschluss RST20I5S B1 M01 SW	RST® CLASSIC Geräteanschluss, Standard, gerade, M25, Polzahl 5, Ausführung Buchse, Anschlussart Schraubanschluss, Bemessungsspannung 250 V / 400 V, Bemessungsstrom 20 A, Codierfarbe / Kontakteinsatz schwarz
96.051.4253.1	Steckverbinder RST20I5S B1 ZRX SW	RST® CLASSIC Steckverbinder, Doppelanschluss, Polzahl 5, Buchse, Anschlussart Schraubanschluss, Bemessungsspannung 250 V / 400 V, Bemessungsstrom 20 A, Kabeldurchmesser 6 - 10 mm, Codierfarbe / Kontakteinsatz schwarz
96.051.6153.1	Geräteanschluss RST20I5S B1 M03 SW	RST® CLASSIC Geräteanschluss, Modular, gerade, M16, Polzahl 5, Ausführung Buchse, Anschlussart Schraubanschluss, Bemessungsspannung 250 V / 400 V, Bemessungsstrom 20 A, Codierfarbe / Kontakteinsatz schwarz
96.051.6053.1	Geräteanschluss RST20I5S B1 M00 SW	RST® CLASSIC Geräteanschluss, Modular, gerade, M20, Polzahl 5, Ausführung Buchse, Anschlussart Schraubanschluss, Bemessungsspannung 250 V / 400 V, Bemessungsstrom 20 A, Codierfarbe / Kontakteinsatz schwarz
96.053.6053.1	Geräteanschluss RST20I5S B1 M90 SW	RST® CLASSIC Geräteanschluss, Modular, gewinkelt 90°, M20, Polzahl 5, Ausführung Buchse, Anschlussart Schraubanschluss, Bemessungsspannung 250 V / 400 V, Bemessungsstrom 20 A, Codierfarbe / Kontakteinsatz schwarz
96.053.6253.1	Geräteanschluss RST20I5S B1 M91 SW	RST® CLASSIC Geräteanschluss, Modular, gewinkelt 90°, M25, Polzahl 5, Ausführung Buchse, Anschlussart Schraubanschluss, Bemessungsspannung 250 V / 400 V, Bemessungsstrom 20 A, Codierfarbe / Kontakteinsatz schwarz
96.055.6153.1	Geräteanschluss RST20I5S B1 M13 SW	RST® CLASSIC Geräteanschluss, Modular, gewinkelt 7°, M16, Polzahl 5, Ausführung Buchse, Anschlussart Schraubanschluss, Bemessungsspannung 250 V / 400 V, Bemessungsstrom 20 A, Codierfarbe / Kontakteinsatz schwarz

Technische Zeichnung

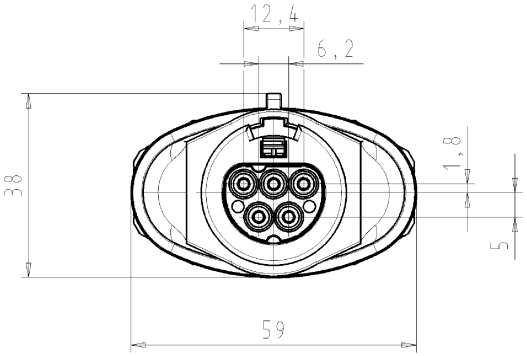

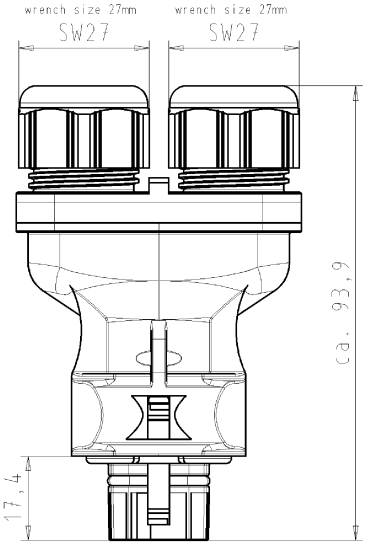

Auslieferungszustand
delivery status

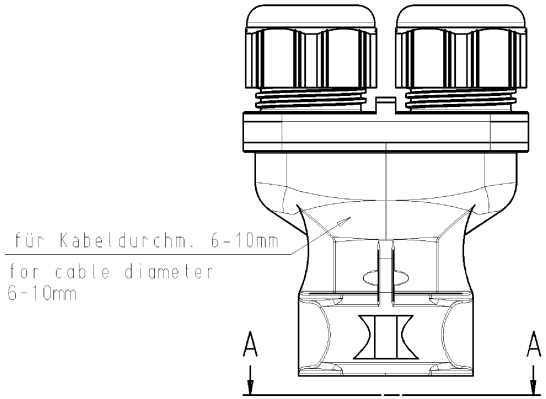

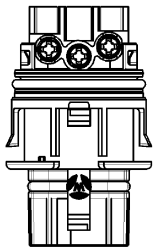

Verpackungseinheit: je 100 Stück
packaging unit: per 100

A-A

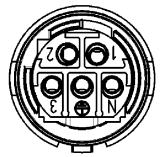

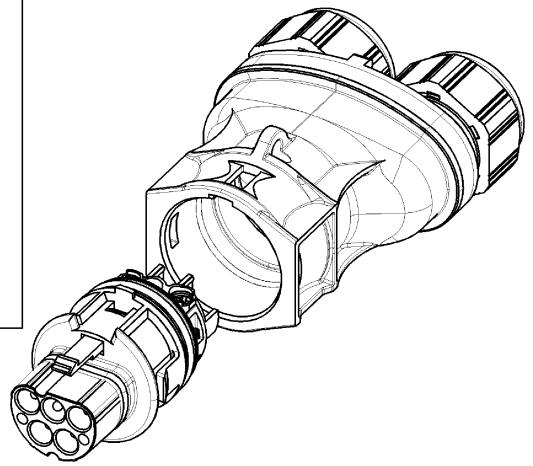

Teilenr. part-nr.	Farbe/ color	Type
96.052.4253.1	schwarz, ähnl. RAL 9005/ black, similar to RAL 9005	RST2015S S1 ZRX V SW
96.052.4253.0	lichtgrau, ähnl. RAL 7035/ lightgrey, similar to RAL 7035	RST2015S S1 ZRX V GL

Tolerierung nach DIN 7167/Tolerance system acc. to DIN 7167.
[This DIN-standard desbribes the envelope principle. According to the envelope principle the deviations of form and parallelism are limited by the size tolerances].

nein/no ☒ Stoffverbots- und Deklarationsliste nach UU-TQM-05/03 ist einzuhalten. Conformity with Wieland document UU-TQM-05/03 [list of prohibited / declarable hazardous substances] to be declared!

Freitoleranz nach / General tolerance

CAD - Zeichnung, keine manuellen Änderungen / CAD - drawing, no manual modifications allowed

1.Verwendung: / First Use: -

Blatt: / Sheet: 1 von / of 1

Werkstoff/Material

Maßstab/Scale 1:1

2007	Tag/Date	Name
gezeichnet / drawn	12.03.	Winkler
geprüft / checked	-	-
Normgepr. / Stand. check	-	-

T

Zeichnung Nr./Drawing No. 96.052.4253.0 01K

Index

Maße in mm/Dimensions are in mm

Vol. mm³ Ofl./Surf. mm²

Ersatz für/Replacement for: -

Index | Datum / Blatt / Date / Sheet

Änderung/Revision

wieland Elektrische Verbindungen

Type

Benennung/Title

STECKERTEIL_MIT_DOPPELZUGENTLA

male connector with double cord grip
Schraubanschluss ohne Drahtschutz/screw-connection without wire protection
Standardkodierung 0/standard-keying 0 (250V/400V/20A)

QU-PEM-08/91

96052425300 1K_4 CADW1025 Winkler 2007-03-16T08:20:58 1.000

These dimensions will be especially checked at delivery
Only inspection dimensions
With /E marked dimensions are only valid for internal use

Diese Maße werden bei Abnahme besonders geprüft
Ausschließlich Prüfmaße
Mit /E gekennzeichnete Maße sind nur für interne Zwecke gültig

Weitergabe sowie Vervielfältigung dieses Dokuments, Verwertung und Mitteilung seines Inhalts sind verboten, soweit nicht ausdrücklich gestattet.
The reproduction, distribution and utilization of this document as well as the communication of its contents to others without express authorization is prohibited.