Diese Maße werden bei Abnahme besonders geprüft
These dimensions will be especially checked at delivery

Ausschließlich Prüfmaße
Only inspection dimensions

Mit /Æ gekennzeichnete Maße sind nur für interne Zwecke gültig
With /Æ marked dimensions are only valid for internal use

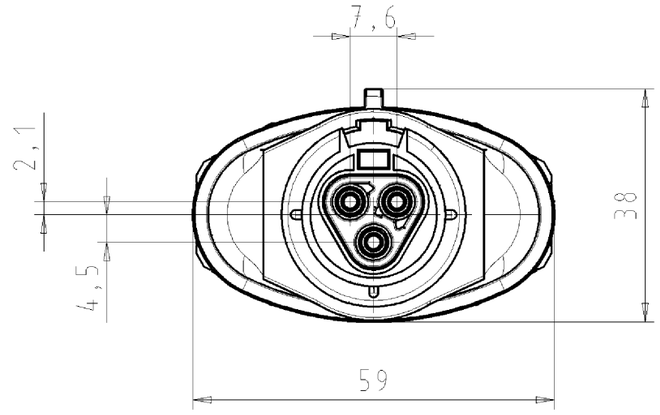

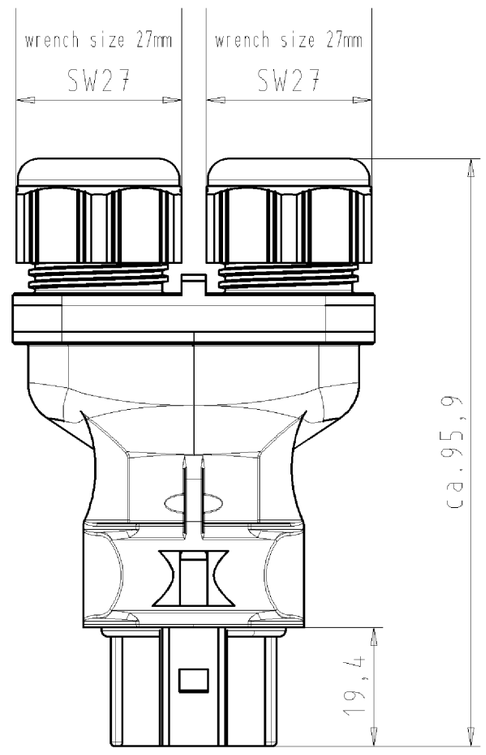

Auslieferungszustand
delivery status

for cable diameter 6-10mm
für Kabeldurchm. 6-10mm
color:black,
similar to RAL 9005
Farbe:schwarz,
ähnl. RAL 9005

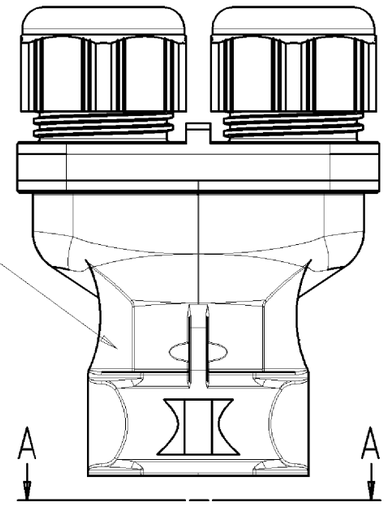

color: green,
similar to RAL 6002
Farbe:grün,
ähnl. RAL 6002

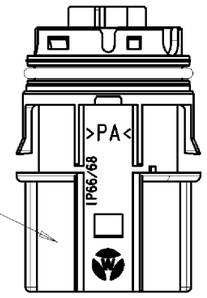

Verpackungseinheit: je 100 Stück
packaging unit: per 100

A-A



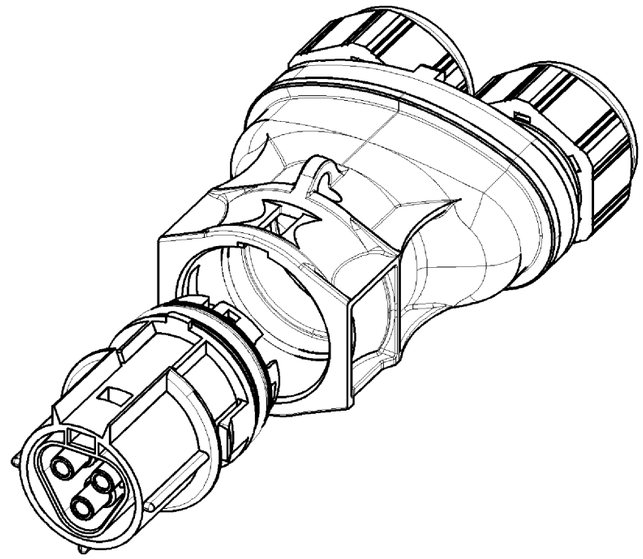

Type: RST2013F B1 ZRXS H GN02

Weitergabe sowie Vervielfältigung dieses Dokuments, Verwertung und Mitteilung seines Inhalts sind verboten, soweit nicht ausdrücklich gestattet.
The reproduction, distribution and utilization of this document as well as the communication of its coments to others without express autorization is prohibited.

Toleranzierung nach DIN 7167/Tolerance system acc. to DIN 7167.
(This DIN-standard desbribes the envelope principle. According to the envelope principle the deviations of form and parallelism are limited by the size tolerances).

nein/no ☒ Stoffverbots- und Deklarationsliste nach UU-TQM-05/03 ist einzuhalten.
Conformity with Wieland document UU-TQM-05/03 (list of prohibited / declarable hazardous substances) to be declared!

Freitoleranz nach / General tolerance

CAD - Zeichnung, keine manuellen Änderungen / CAD - drawing, no manual modifications allowed

1.Verwendung: - / First Use: -

Blatt: 1 von 1 / Sheet: 1 of 1

Änderung/Revision	Index	Datum / Blatt / Date / Sheet
	/	
	/	
	/	
	/	
	/	
	/	
	/	

Werkstoff/Material

Maßstab/Scale: 1:1

Vol. mm³ Oft./Surf. mm²

	Tag/Date	Name
2005		
gezeichnet / drawn	02.11.	Kneitz
geprüft / checked	-	-
Normgepr. Stand. check	-	-

Ersatz für/Replacement for: -

wieland
Elektrische Verbindungen

Type

Zeichnung Nr./Drawing No.: 96.031.0255.7 01K

Index

Maße in mm/Dimensions are in mm

Benennung/Title
BUCHSENTEIL_MIT_ZUGENTL
female connector with double cord grip
Federkraftanschluss für 400V/spring-clamp-connection for 400V

96031025570 1K_4 CADW1019 Kneitz 2005-11-04T13:03:24 1.000