Weitergabe sowie Vervielfältigung dieses Dokuments, Verwertung und Mitteilung seines Inhalts sind verboten, soweit nicht ausdrücklich gestattet.
The reproduction, distribution and utilization of this document as well as the communication of its conents to others without express autorization is prohibited.

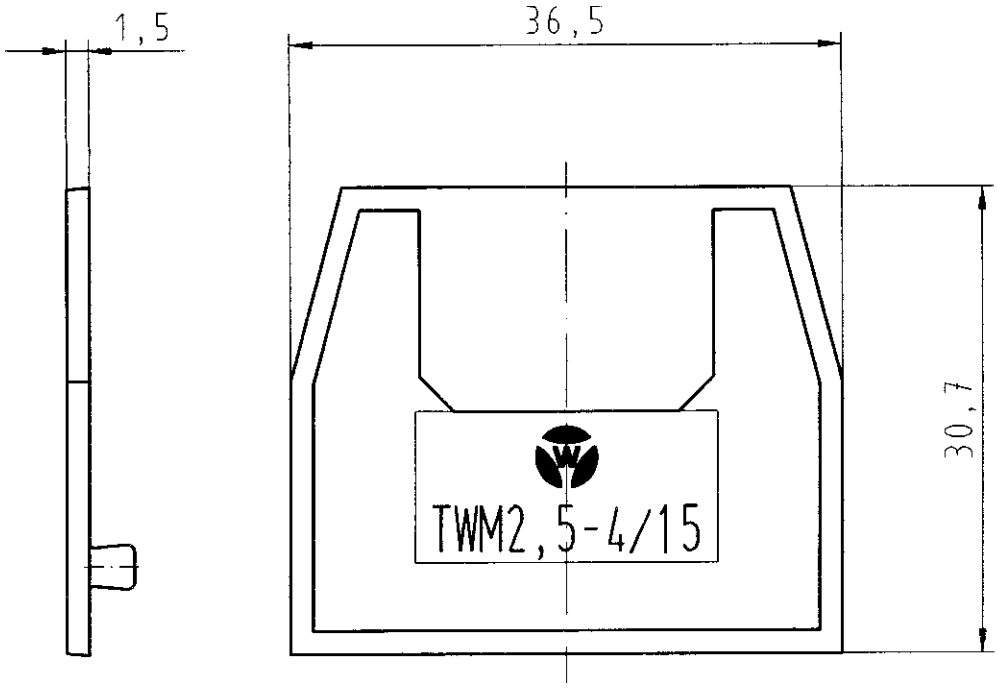

Diese Maße werden bei Abnahme besonders geprüft
Ausschließlich Prüfmaße
Mit Ⓐ gekennzeichnete Maße sind nur für interne Zwecke gültig

Teile-Nr. part nr.	Farbe / colour
07.311.1853.0	grau, ähnl. / grey, similar to RAL 7032
07.311.1853.6	blau, ähnl. / blue, similar to RAL 5012

Freitoleranz nach DIN			CAD - Zeichnung, keine manuellen Änderungen			1.Verwendung: -	Bl.: 1 von 1	
/	/	Maßstab 2:1	Material PA 666 UL 94 V-0	2001	Tag	Name	Zeichnung Nr. 07.311.1853.0 01K	Index
				Entworfen	28.08.	Treschan	T	
				Geprüft	29.8.			
				Normgepr.	-	-	Ersatz für: -	
Buchstabe	Datum / Blatt	wieland Elektrische Verbindungen		Typ: TWM 2,5-4/15		Benennung TRENNWAND partition		
Änderung								

07311185300I NTWCA026 treschan 28.08.2001 09:22:04 1.000