Diese Maße werden bei Abnahme besonders geprüft
Ausschließlich Prüfmaße
Mit /Æ gekennzeichnete Maße sind nur für interne Zwecke gültig

These dimensions will be especially checked at delivery
Only inspection dimensions
With /Æ marked dimensions are only valid for internal use

## Ausführung .1
## version .1

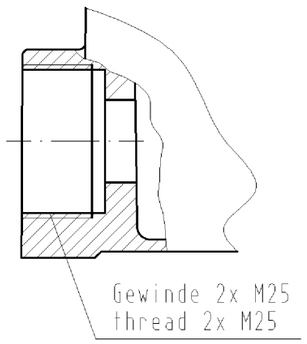


## Gezeichnete Ausführung .0
## drawn version .0

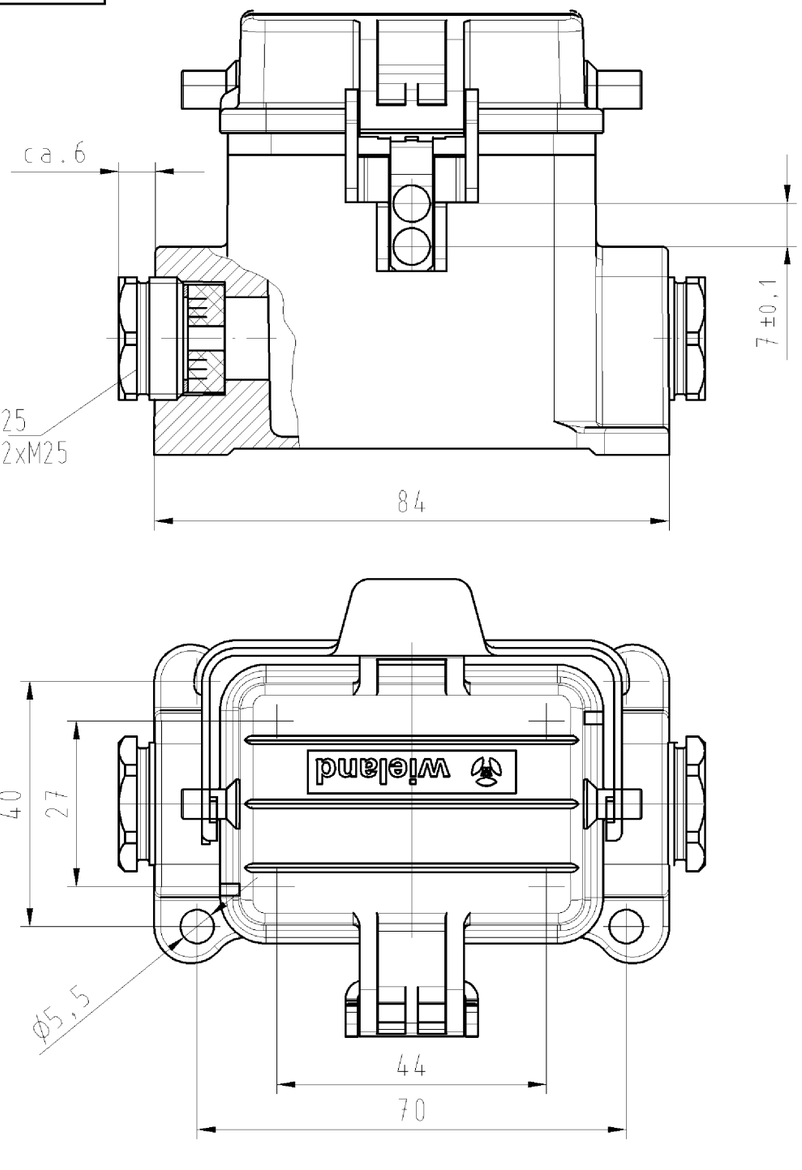


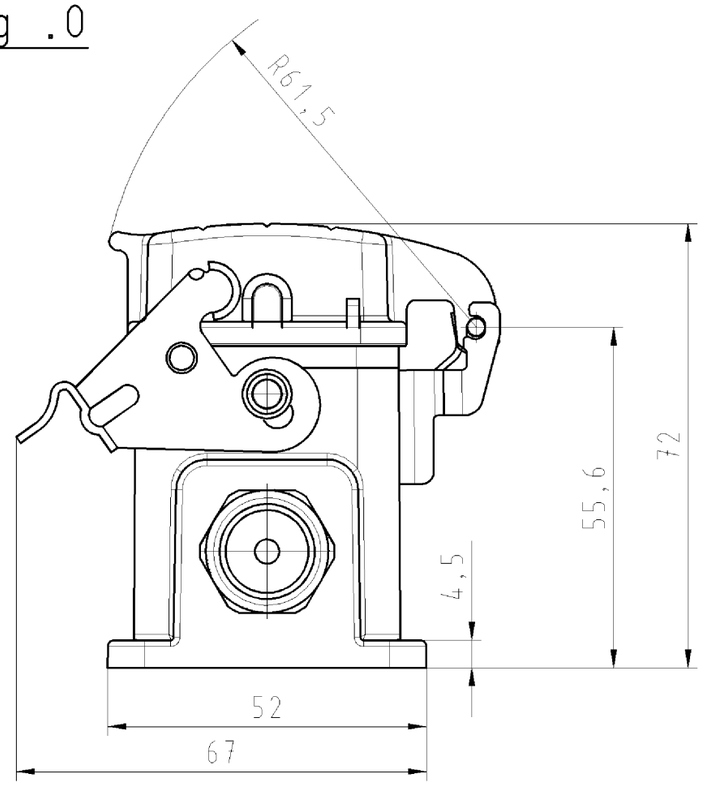


Weitergabe sowie Vervielfältigung dieses Dokuments, Verwertung und Mitteilung seines Inhalts sind verboten, soweit nicht ausdrücklich gestattet.
The reproduction, distribution and utilization of this document as well as the communication of its contents to others without express authorization is prohibited.

Weitere Daten siehe Katalog
further data see catalog

| Teile-Nr. part-no. | Typ type |
|---|---|
| 70.344.0636.0 | EX GUT GR 6 M25 091A Z0 |
| 70.344.0636.1 | EX GUT GR 6 M25 091A Z1 |

Tolerierung nach DIN 7167/Tolerance system acc. to DIN 7167.
(This DIN-standard desbribes the envelope principle. According to the envelope principle the deviations of form and parallelism are limited by the size tolerances).

ja/yes ☒ Stoffverbots- und Deklarationsliste nach UU-TQM-05/03 ist einzuhalten.
Conformity with Wieland document UU-TQM-05/03 (list of prohibited / declarable hazardous substances) to be declared!

Freitoleranz nach / General tolerance: -

CAD - Zeichnung, keine manuellen Änderungen / CAD - drawing, no manual modifications allowed

1.Verwendung: - / First Use:

Blatt/Sheet: 1 von/of 1

| Index | Änderung/Revision | Datum / Blatt Date / Sheet |
|---|---|---|
| | / | |
| | / | |
| | / | |
| | / | |
| | / | |
| | / | |
| a | | 27.02.2004/ |

Maßstab/Scale: %

Werkstoff/Material

| | Tag/Date | Name |
|---|---|---|
| 2008 | | |
| gezeichnet / drawn | 11.02. | Schmitt J. |
| geprüft / checked | - | - |
| Normgepr. Stand. check | - | - |

Vol. mm³ Ofl./Surf. mm²

Ersatz für/Replacement for: -

Zeichnung Nr./Drawing No.: T 70.344.0636.0 01K

Index

Maße in mm/Dimensions are in mm

wieland
Elektrische Verbindungen

Type: TYP EX GUT GR 6 M25 09

Benennung/Title: HOUSING
GEHAEUSEUNTERTEIL
Größe/size 6 M 25
geschlossen mit Deckel/closed with cap



70344063601K_4 CADW1042 Schmitt 2008-02-12T11:52:16 1.000