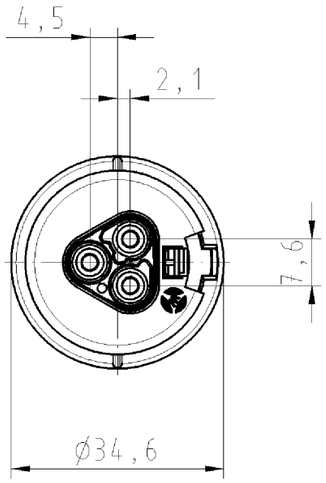

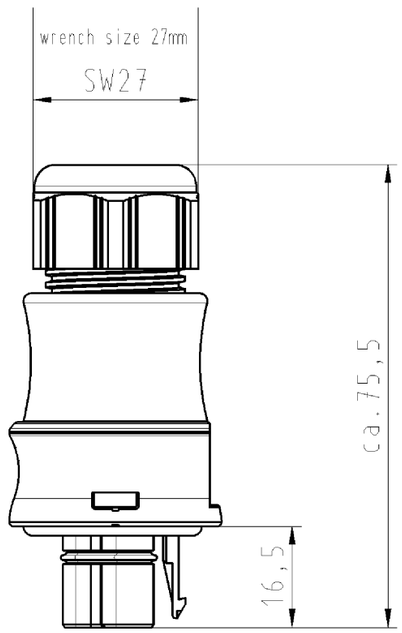

Diese Maße werden bei Abnahme besonders geprüft
These dimensions will be especially checked at delivery

Ausschließlich Prüfmaße
Only inspection dimensions

Mit /E gekennzeichnete Maße sind nur für interne Zwecke gültig
With /E marked dimensions are only valid for internal use

Auslieferungszustand
delivery status

for cable diameter 10-14mm
für Kabeldurchm. 10-14mm
color:black,
similar to RAL 9005
Farbe:schwarz,
ähnl. RAL 9005

color: green,
similar to RAL 6002
Farbe:grün,
ähnl. RAL 6002

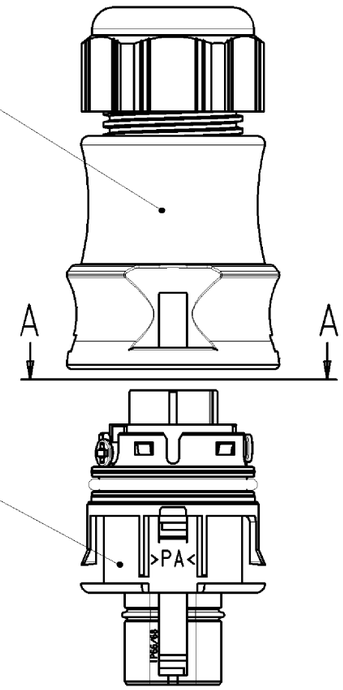

Verpackungseinheit: je 100 Stück
packaging unit: per 100

A-A



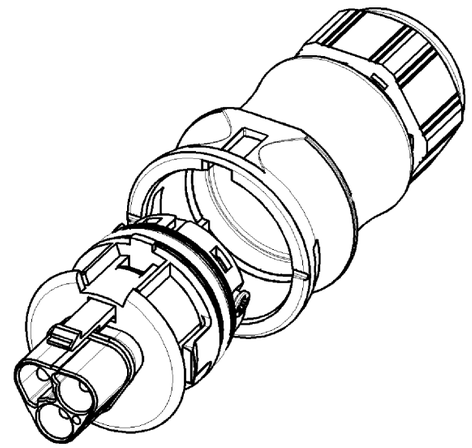

Weitergabe sowie Vervielfältigung dieses Dokuments, Verwertung und Mitteilung seines Inhalts sind verboten, soweit nicht ausdrücklich gestattet.
The reproduction, distribution and utilization of this document as well as the communication of its contents to others without express authorization is prohibited.

Type: RST2013S S1 ZR2SVH GN02

Tolerierung nach DIN 7167/Tolerance system acc. to DIN 7167.
(This DIN-standard desbribes the envelope principle. According to the envelope principle the deviations of form and parallelism are limited by the size tolerances).

nein/no ☒ Stoffverbots- und Deklarationsliste nach UU-TQM-05/03 ist einzuhalten.
Conformity with Wieland document UU-TQM-05/03 (list of prohibited / declarable hazardous substances) to be declared!

Freitoleranz nach / General tolerance

CAD - Zeichnung, keine manuellen Änderungen / CAD - drawing, no manual modifications allowed

1.Verwendung: - / First Use: -

Blatt/Sheet: 1 von/of 1

Werkstoff/Material	2005	Tag/Date	Name	Zeichnung Nr./Drawing No.	Index
	gezeichnet/drawn	04.11.	Kneitz	96.032.4155.7 01K	
Maßstab/Scale 1:1	geprüft/checked	-	-		
	Norm.gepr./Stand. check	-	-	Maße in mm/Dimensions are in mm	

Vol. mm³ Oft./Surf. mm² Ersatz für/Replacement for: -

wieland
Elektrische Verbindungen

Type

Benennung/Title
STECKERTEIL_MIT_ZUGENTLASTUNG
male connector with cord grip
Schraubanschluss ohne Drahtschutz für 400V
screw-connection without wire protection for 400V

Index | Datum / Blatt / Date / Sheet
Änderung/Revision

QU-PEM-08/91

960324155701K_4 CADM1019 Kneitz 2005-11-04T10:32:30 1.000