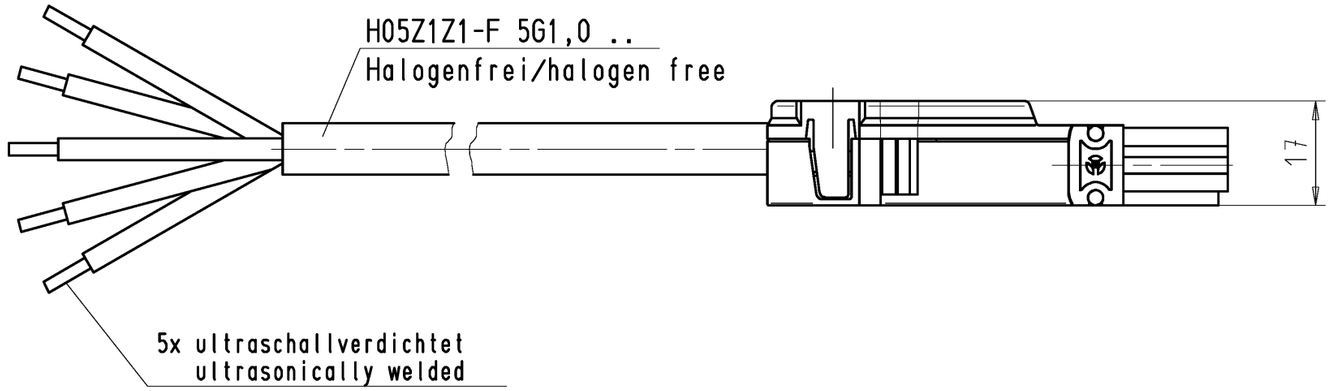

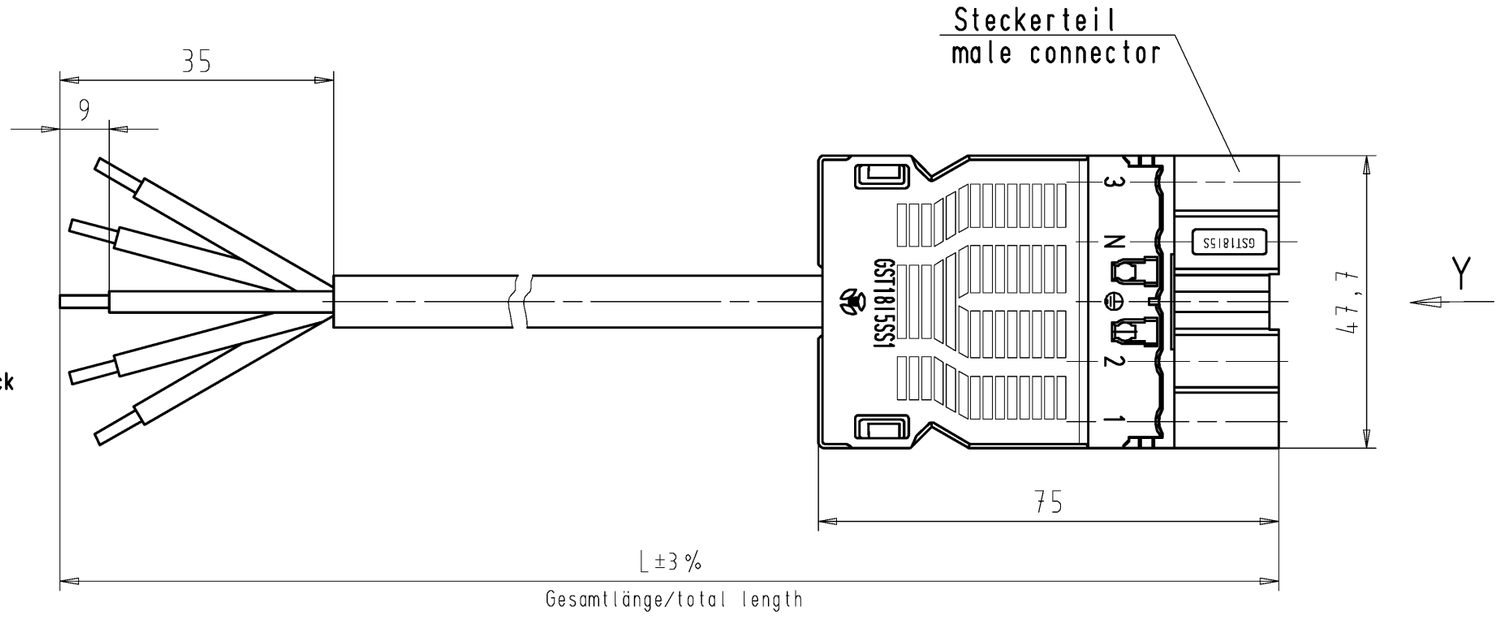

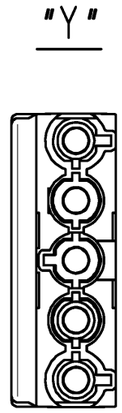

.F	Farbe colour
.1	schwarz black
.2	weiß white

Teile-Nr. part-no.	L	Beispiel (Farbe: schwarz) exampel (colour: black)	Typ type
92.256.XX64.F	XX in dm-Schritten	92.256.1064.1 = 10dm/L= 1000mm	GST1815KS-S 10H 10SW
U2.256.XX64.F	XX in m-Schritten	U2.256.1264.1 = 12 m/L=12000mm	GST1815KS-S 10H X12SW

Weitere Daten siehe KATALOG oder eKatalog.
Additional data see CATALOG or eCatalog.

www.wieland-electric.com
eshop.wieland-electric.com

Tolerierung Size ISO 14405Ⓔ/Tolerance system Size ISO 14405Ⓔ.
(This ISO-standard describes the envelope principle. According to the envelope principle the deviations of form and parallelism are limited by the size tolerances).

ja/yes ☒ Stoffverbots- und Deklarationsliste nach WN 5020.010 ist einzuhalten.
Conformity with Wieland document WN 5020.010 e (list of prohibited / declarable hazardous substances) to be declared!

Freitoleranz nach
General tolerance

CAD - Zeichnung, keine manuellen Änderungen
CAD - drawing, no manual modifications allowed

1.Verwendung: -
First Use:

Blatt: 1 von 1
Sheet: 1 of 1

	/		Werkstoff/Material	2015	Tag/Date	Name	
	/			gezeichnet drawn	29.09.	Dütsch T.	
	/	Maßstab/Scale		geprüft checked	-	-	
	/	x		Normgepr. Stand. check	-	-	
	/	Vol. mm³	Ofl./Surf. mm²	Ersatz für/Replacement for: -			
	/						
a	08.12.2015/						
Index	Datum / Blatt Date / Sheet						
Änderung/Revision							

T | Zeichnung Nr./Drawing No. 92.256.0564.1 01K | Index a

Maße in mm/Dimensions are in mm

wieland
www.wieland-electric.com

Type
GST1815
KS-S 10H
..

Benennung/Title
PRE-ASSEMBLED CABLE
KONFEKT_LEITUNG
Stecker - freies Ende / male connector - free end
Schraubanschluß/screw connection 1,0qmm 10A

These dimensions will be especially checked at delivery
Only inspection dimensions
With /E marked dimensions are only valid for internal use

Diese Maße werden bei Abnahme besonders geprüft
Ausschließlich Prüfmaße
Mit /E gekennzeichnete Maße sind nur für interne Zwecke gültig

Weitergabe sowie Vervielfältigung dieses Dokuments, Verwertung und Mitteilung seines Inhalts sind verboten, soweit nicht ausdrücklich gestattet.
The reproduction, distribution and utilization of this document as well as the communication of its contents to others without express authorization is prohibited.