Weitergabe sowie Vervielfältigung dieses Dokuments, Verwertung und Mitteilung seines Inhalts sind verboten, soweit nicht ausdrücklich gestattet.
The reproduction, distribution and utilization of this document as well as the communication of its contents to others without express authorization is prohibited.

Diese Maße werden bei Abnahme besonders geprüft
Ausschließlich Prüfmaße
Mit Æ gekennzeichnete Maße sind nur für interne Zwecke gültig

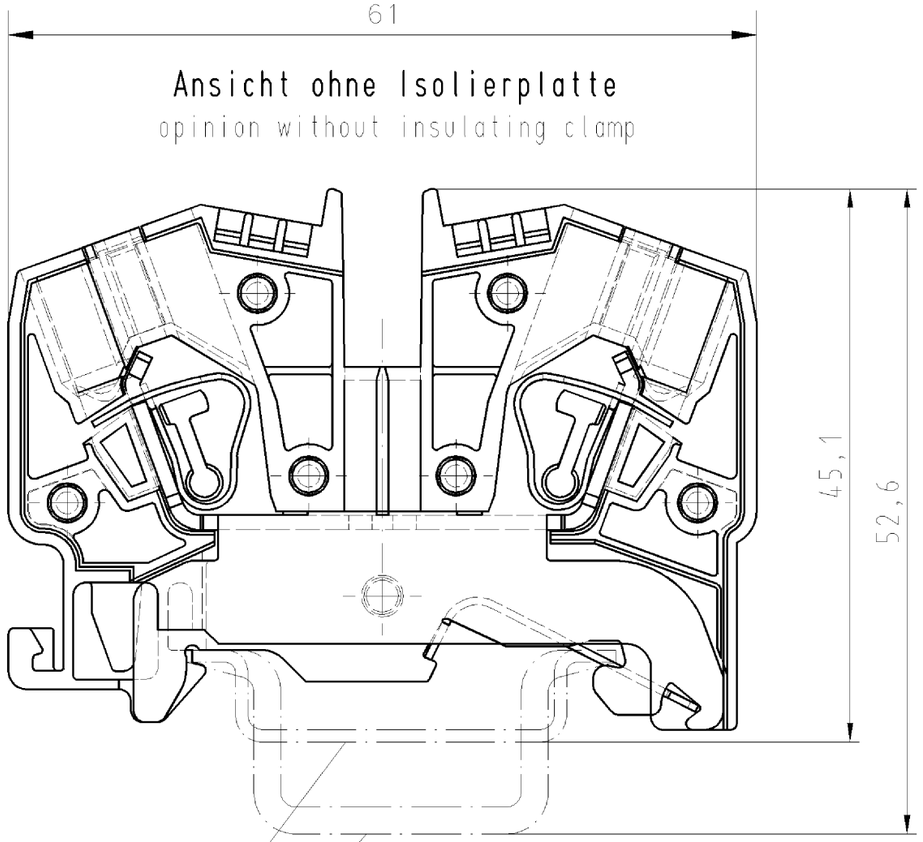

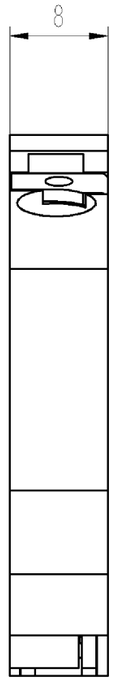

Hutschiene EN 60715-35x7,5
mounting rail EN 60715-35x7,5

Hutschiene EN 60715-35x15
mounting rail EN 60715-35x15

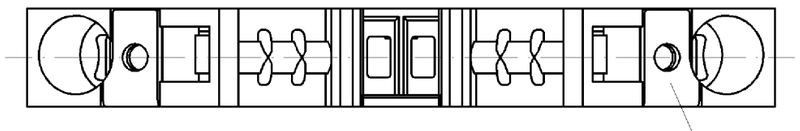

Isolierplatte (Farbe: gelb)
insulating clamp (colour: yellow)

Weitere Daten siehe Katalog
further data see catalog

Freitoleranz nach DIN			CAD - Zeichnung, keine manuellen Änderungen			1.Verwendung: -		Bl.: 1 von 1
	/	Maßstab	Werkstoff und Oberfläche:	2002	Tag	Name	Zeichnung Nr.	Index
	/	x	Farbe: grün	Entworfen	12.11.	Schneiderb.	56.706.9053.0 01K	
	/		colour: green	Geprüft	-	-		
	/			Normgepr.	-	-	Ersatz für: -	
	/		wieland Elektrische Verbindungen	Typ WKF 6 SL/ 35			Benennung SCHUTZLEITERKLEMME earth terminal (screwless) schraubenlos	
	/							
Buchstabe	Datum / Blatt							
Änderung								