

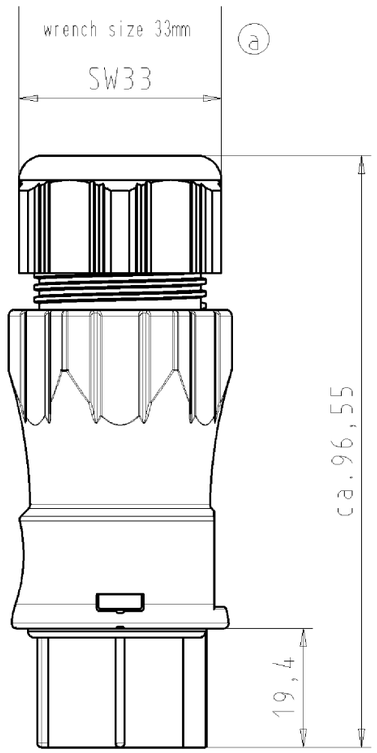

Diese Maße werden bei Abnahme besonders geprüft
Ausschließlich Prüfmaße
Mit /Æ gekennzeichnete Maße sind nur für interne Zwecke gültig

These dimensions will be especially checked at delivery
Only inspection dimensions
With /Æ marked dimensions are only valid for internal use

Auslieferungszustand
delivery status

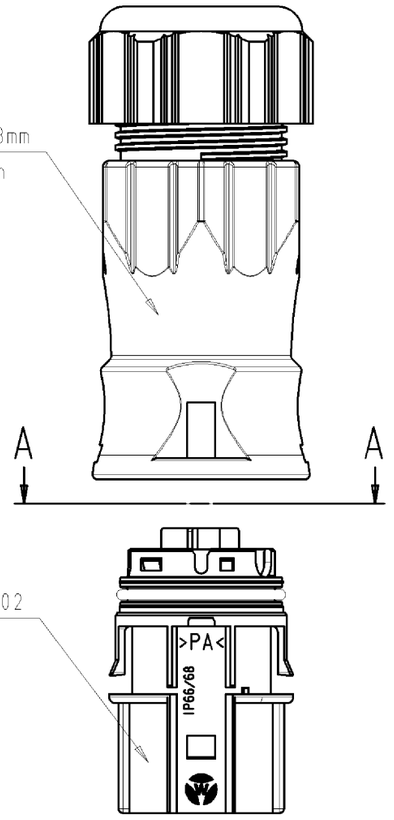

Verpackungseinheit: je 100 Stück
packaging unit: per 100

A-A



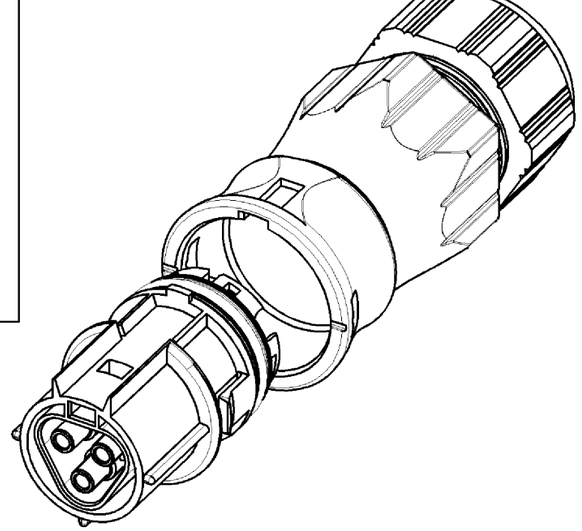

Weitergabe sowie Vervielfältigung dieses Dokuments, Verwertung und Mitteilung seines Inhalts sind verboten, soweit nicht ausdrücklich gestattet.
The reproduction, distribution and utilization of this document as well as the communication of its contents to others without express authorization is prohibited.

Type: RST2013F B2 ZR3S H GN02

Toleranzierung nach DIN 7167/Tolerance system acc. to DIN 7167.
(This DIN-standard desbribes the envelope principle. According to the envelope principle the deviations of form and parallelism are limited by the size tolerances).

nein/no ☒ Stoffverbots- und Deklarationsliste nach UU-TQM-05/03 ist einzuhalten.
Conformity with Wieland document UU-TQM-05/03 (list of prohibited / declarable hazardous substances) to be declared!

Freitoleranz nach / General tolerance

CAD - Zeichnung, keine manuellen Änderungen / CAD - drawing, no manual modifications allowed

1.Verwendung: - / First Use:

Blatt/Sheet: 1 von/of 1

	/		Werkstoff/Material	2005	Tag/Date	Name	Zeichnung Nr./Drawing No. / Index
	/			gezeichnet/drawn	02.11.	Kneitz	96.031.0555.7 01K / a
	/	Maßstab/Scale 1:1		geprüft/checked	-	-	
	/			Normgepr. Stand. check	-	-	Maße in mm/Dimensions are in mm
	/	Vol. mm³	Off./Surf. mm²	Ersatz für/Replacement for: -			
a	21.02.2006/	wieland Elektrische Verbindungen		Type	Benennung/Title: BUCHSENTEIL_MIT_ZUGENTLASTUNG female connector with cord grip Federkraftanschluss für 400V/spring-clamp-connection for 400V		
Index	Datum / Blatt / Date / Sheet						
Änderung/Revision							

OU-PEM-08/91

9603105557O1K_4 CADM1019 Kneitz 2006-02-21T08:32:48 1.000