Gezeichnete Ausführung: 96.030.0155.7
drawn construction: 96.030.0155.7

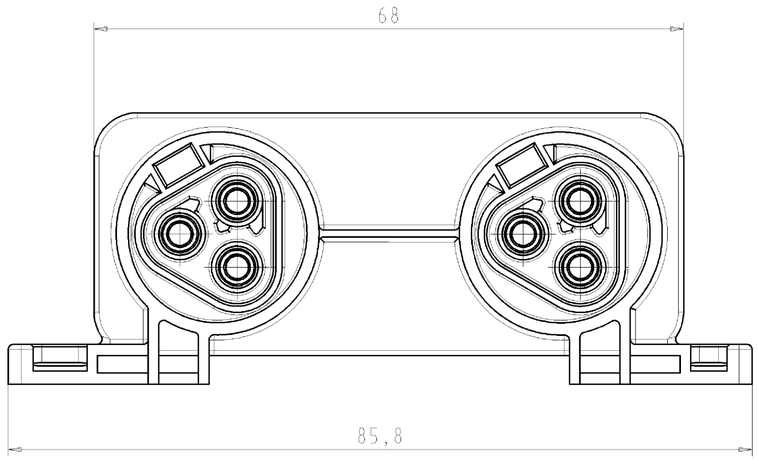

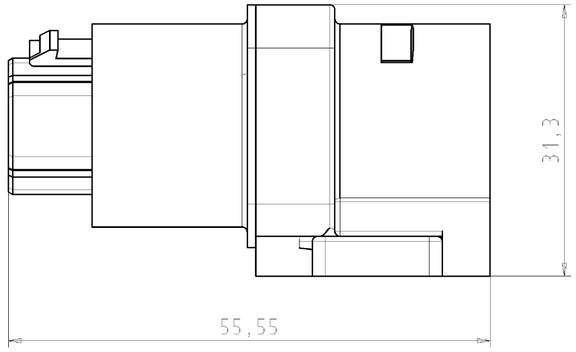

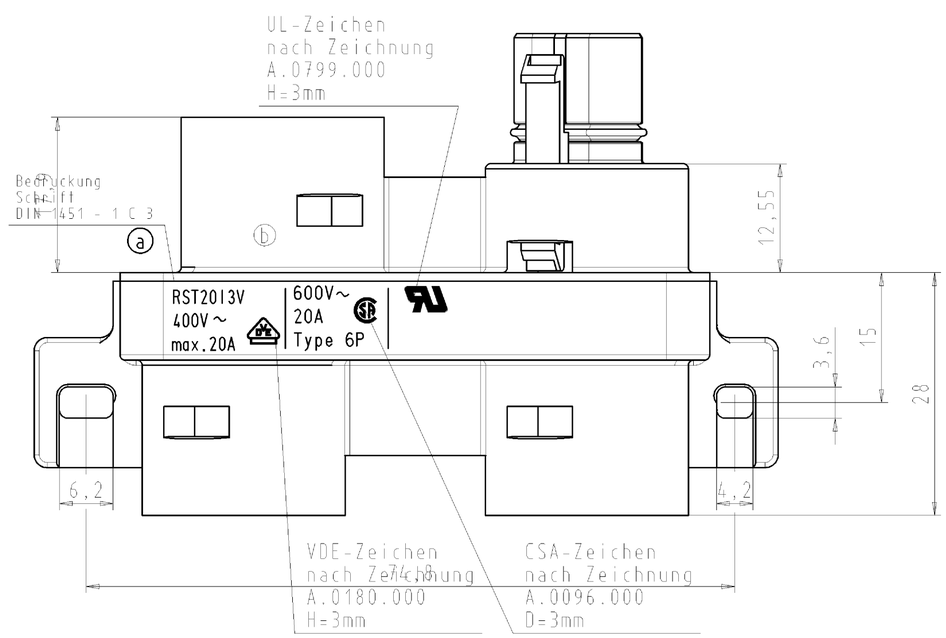

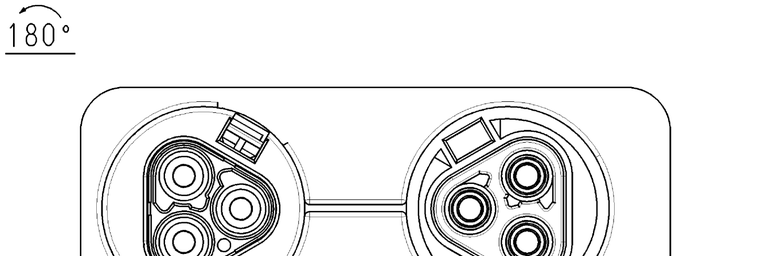

Ausführung: 96.030.0255.7
Variante: ohne Anschraubflansch
drawn construction: 96.030.0255.7
variante: without screwing flange
M1:1

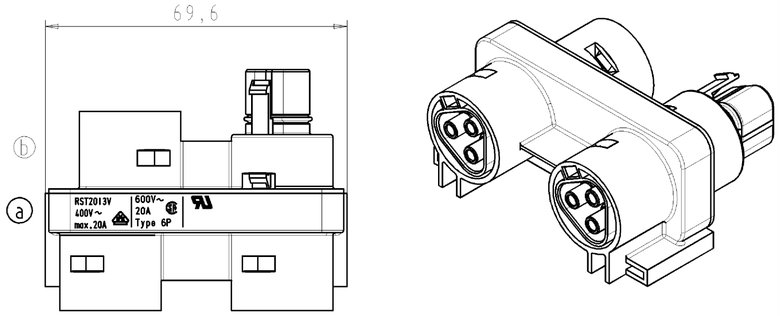

Type: RST2013V 3P1 V H GN02

Ausführung:96.030.0155.7
Variante: mit Anschraubflansch
drawn construction: 96.030.0155.7
variante: with screwing flange
M1:1

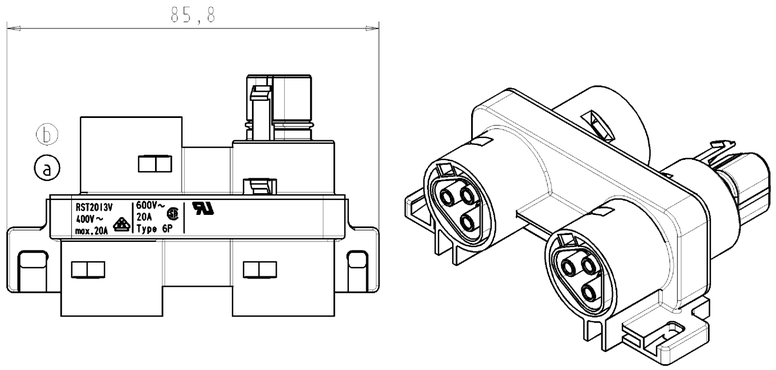

Type: RST2013V 3P1 F V H GN02

Verpackungseinheit: je 100 Stück
packaging unit: per 100

Tolerierung nach DIN 7167/Tolerance system acc. to DIN 7167.
(This DIN-standard desbribes the envelope principle. According to the envelope principle the deviations of form and parallelism are limited by the size tolerances).

nein/no ☒ Stoffverbots- und Deklarationsliste nach UU-TOM-05/03 ist einzuhalten.
Conformity with Wieland document UU-TOM-05/03 (list of prohibited / declarable hazardous substances) to be declared!

Freitoleranz nach
General tolerance

CAD - Zeichnung, keine manuellen Änderungen
CAD - drawing, no manual modifications allowed

1.Verwendung: -
First Use:

Blatt: 1 von 1
Sheet: of

	/	Werkstoff/Material	2005	Tag/Date	Name	Zeichnung Nr./Drawing No.	Index
	/	Farbe: grün, ähnl. RAL 6002	gezeichnet drawn	24.11.	Kneitz	96.030.0155.7 01K	a
	/	color: green, similar to RAL 6002	geprüft checked	-	-		
	/	Maßstab/Scale 2:1	Normgepr. Stand. check	-	-	Maße in mm/Dimensions are in mm	
	/	Vol. mm³ Ofl./Surf. mm²	Ersatz für/Replacement for: -				
	/	wieland Elektrische Verbindungen	Type	Benennung/Title			
a	18.01.2008/			VERTEILER für 400V Distribution block for 400V			
Index	Datum / Blatt Date / Sheet						
Änderung/Revision							

Weitergabe sowie Vervielfältigung dieses Dokuments, Verwertung und Mitteilung seines Inhalts sind verboten, soweit nicht ausdrücklich gestattet.
The reproduction, distribution and utilization of this document as well as the communication of its contents to others without express authorization is prohibited.

These dimensions will be especially checked at delivery
Only inspection dimensions
With /E marked dimensions are only valid for internal use

Diese Maße werden bei Abnahme besonders geprüft
Ausschließlich Prüfmaße
Mit /E gekennzeichnete Maße sind nur für interne Zwecke gültig