Weitergabe sowie Vervielfältigung dieses Dokuments, Verwertung und Mitteilung seines Inhalts sind verboten, soweit nicht ausdrücklich gestattet.
The reproduction, distribution and utilization of this document as well as the communication of its conents to others without express autorization is prohibited.

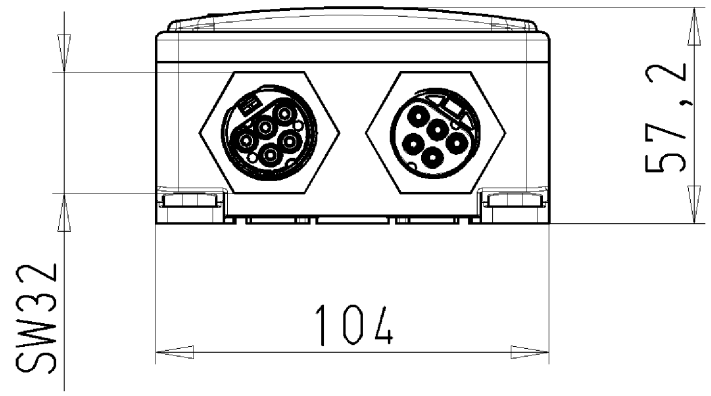

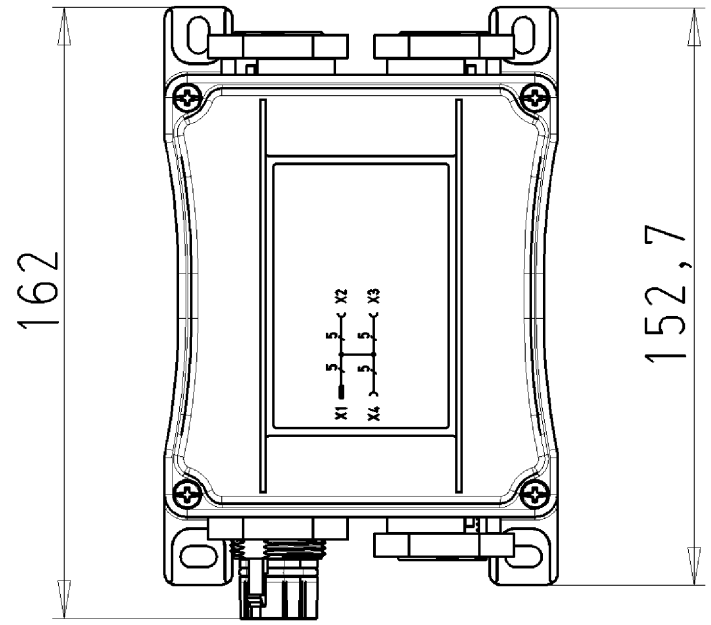

VERTEILERBOX
96.050.0153.1 10W
02.04.2009 Lunz S.
M1:2

9605000153110W_4 CADW2028 hollet 2009-05-28T12:33:33 1.000