Weitergabe sowie Vervielfältigung dieses Dokuments, Verwertung und Mitteilung seines Inhalts sind verboten, soweit nicht ausdrücklich gestattet.
The reproduction, distribution and utilization of this document as well as the communication of its conents to others without express autorization is prohibited.

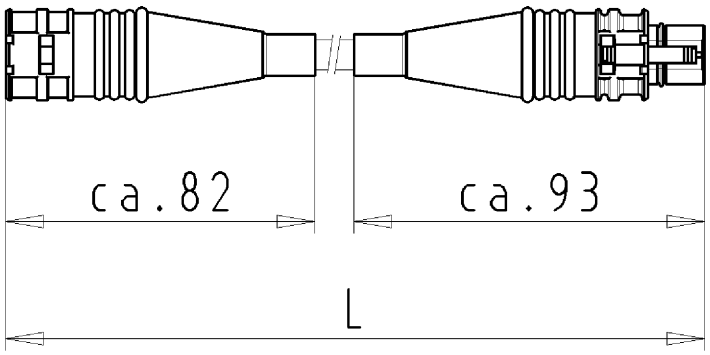

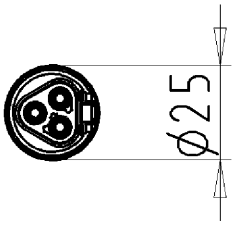

KONFEKT. LEITUNG
96.233.0431.7 10W
26.05.2009 HOF
M1:2

962330431710W_4 CADW2028 hollet 2009-05-26T10:15:47 1.000