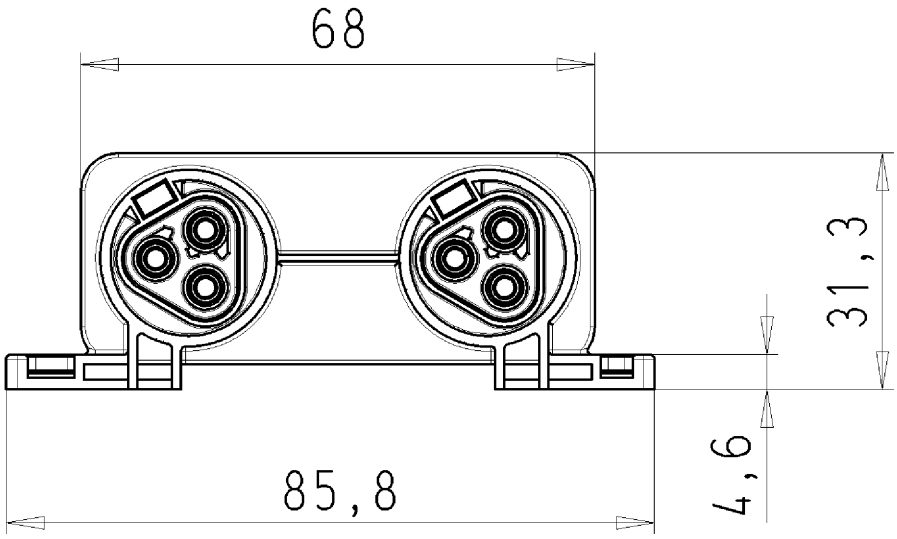

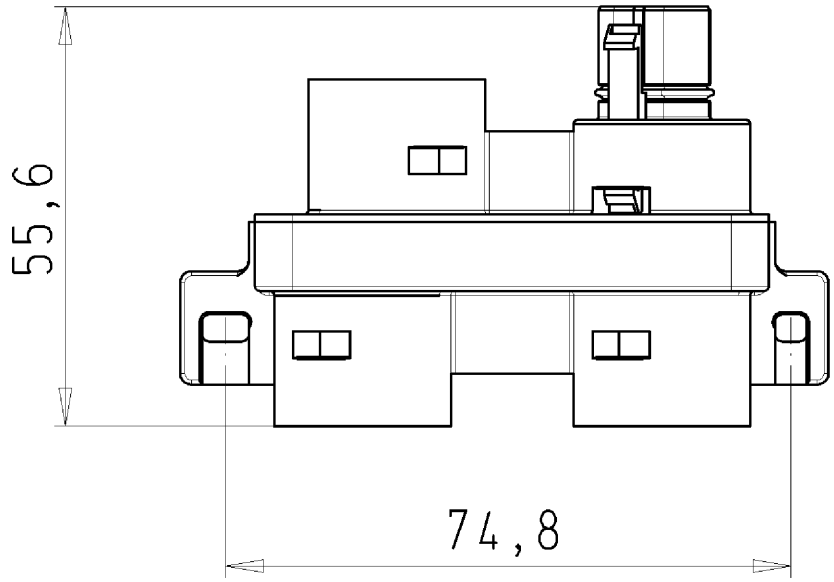

Weitergabe sowie Vervielfältigung dieses Dokuments, Verwertung und Mitteilung seines Inhalts sind verboten, soweit nicht ausdrücklich gestattet.
The reproduction, distribution and utilization of this document as well as the communication of its conents to others without express autorization is prohibited.

VERTEILER
MIT ANSCHRAUBFLANSCH
96.030.0155.7 10W
07.04.2008 Heil D.
M1:1

9603001557 10W_4 CADW1030 Linz 2008-04-30T10:27:07 1.000