Weitergabe sowie Vervielfältigung dieses Dokuments, Verwertung und Mitteilung seines Inhalts sind verboten, soweit nicht ausdrücklich gestattet.
The reproduction, distribution and utilization of this document as well as the communication of its conents to others without express autorization is prohibited.

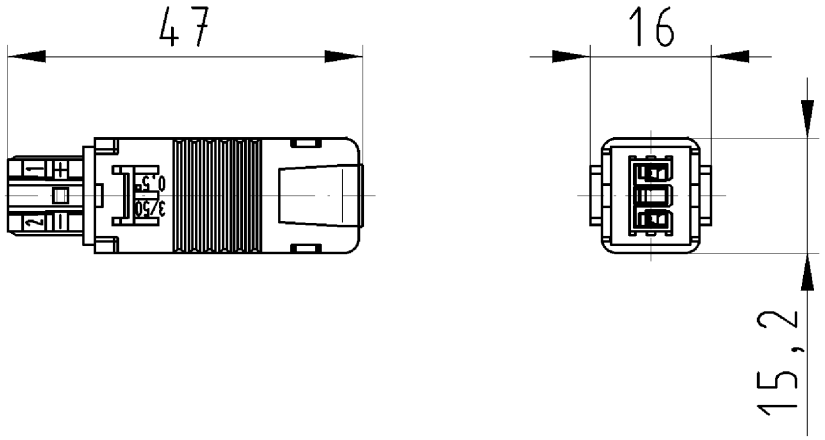

Buchsenteil

93.421.0553.0 10W

10.12.2007 Lunz S.

M 1:1

93421055301OW_4 CADW1030 Lunz 2007-12-10T14:50:23 1.000