Weitergabe sowie Vervielfältigung dieses Dokuments, Verwertung und Mitteilung seines Inhalts sind verboten, soweit nicht ausdrücklich gestattet.
The reproduction, distribution and utilization of this document as well as the communication of its conents to others without express autorization is prohibited.

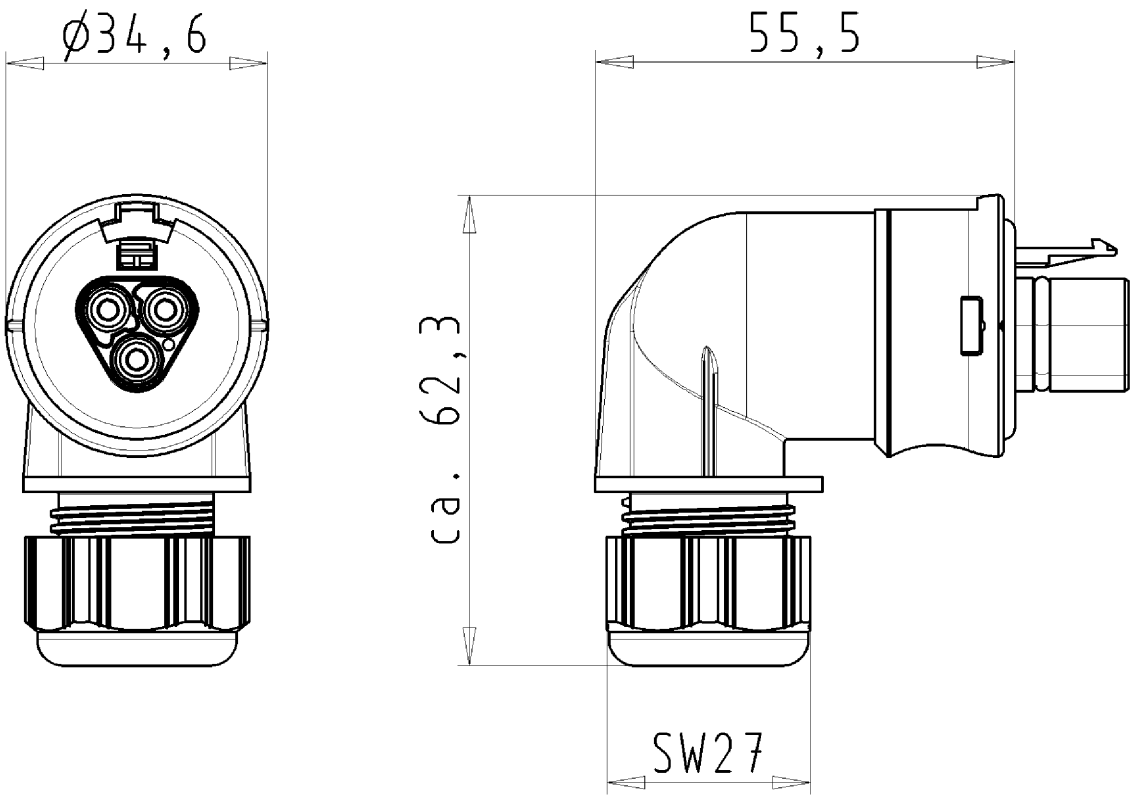


STECKERTEIL MIT ZUGENTLASTUNG

96.034.4055.7 10W

13.08.2008 LUS

M 1:1

96034405571OW_4 CADW2028 hollet 2009-05-26T09:26:44 1.000