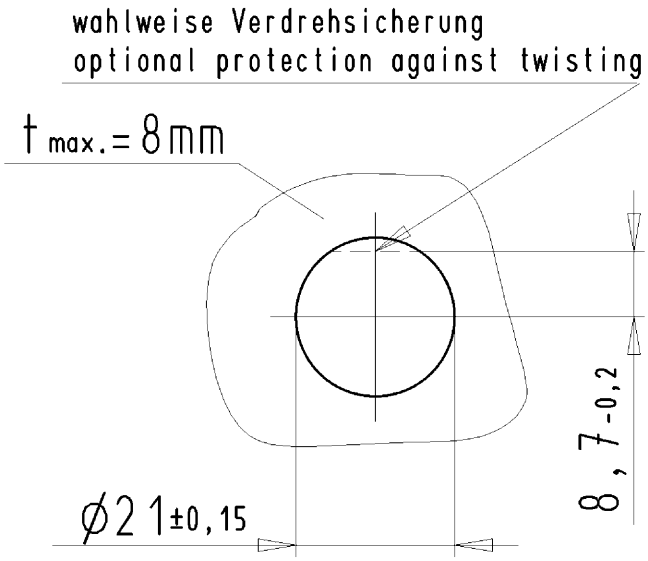

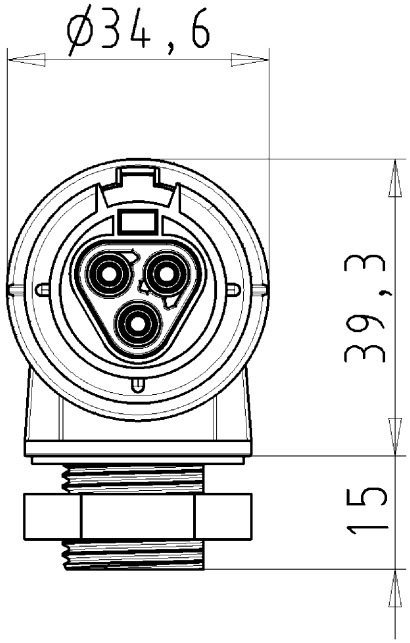

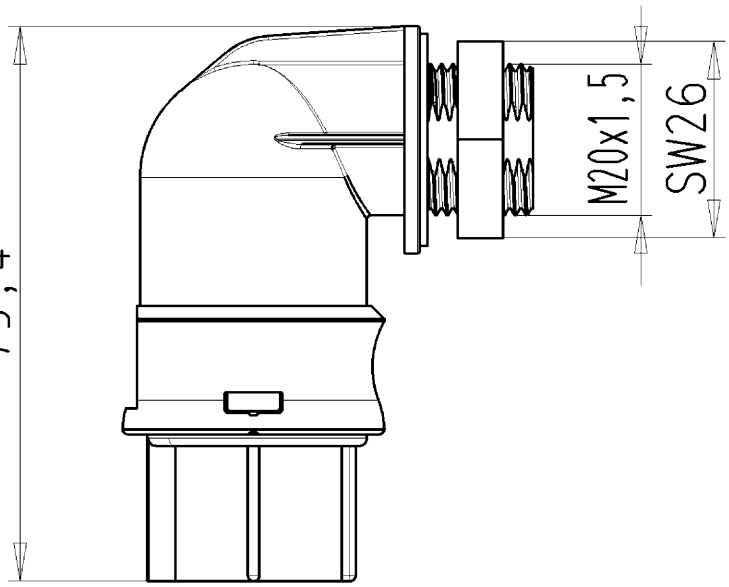

Weitergabe sowie Vervielfältigung dieses Dokuments, Verwertung und Mitteilung seines Inhalts sind verboten, soweit nicht ausdrücklich gestattet.
The reproduction, distribution and utilization of this document as well as the communication of its contents to others without express authorization is prohibited.

BUCHSENADAPTER M20 90°

96.033.2055.7 10W

28.03.2008 Schmitt S.

M1:1

05.09.2012 Index "a" DÜT

96033205571OW_2 CADM2037 duetsch 2012-09-05T14:44:51 1.000