Weitergabe sowie Vervielfältigung dieses Dokuments, Verwertung und Mitteilung seines Inhalts sind verboten, soweit nicht ausdrücklich gestattet.
The reproduction, distribution and utilization of this document as well as the communication of its conents to others without express autorization is prohibited.

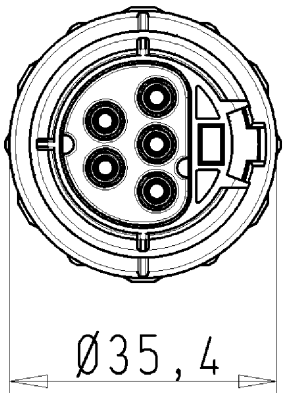

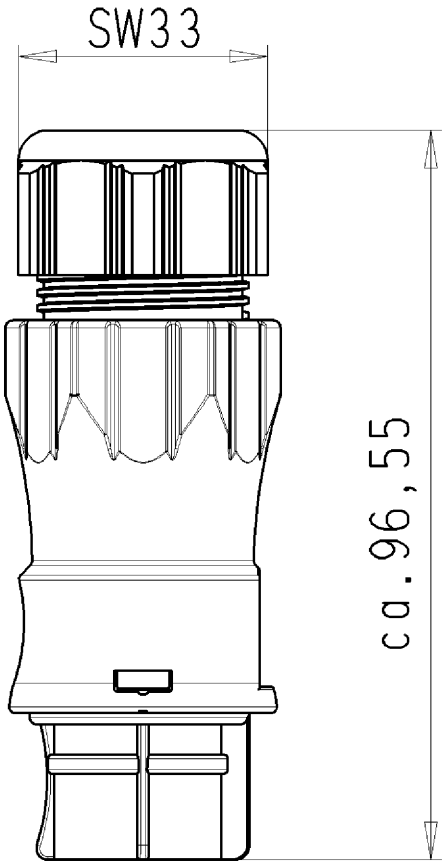

für folgende Tabellen-Zchng.:

96.051.4553.0 RST2015S B1 ZR3...

BUCHSENTEIL
MIT ZUGENTLASTUNG
96.051.4553.0 10W
01.04.2008 Schmitt S.
M1:1

960514553010W_4 CADW1030 Linz 2008-06-11T11:56:51 1.000