Weitergabe sowie Vervielfältigung dieses Dokuments, Verwertung und Mitteilung seines Inhalts sind verboten, soweit nicht ausdrücklich gestattet.
The reproduction, distribution and utilization of this document as well as the communication of its conents to others without express autorization is prohibited.

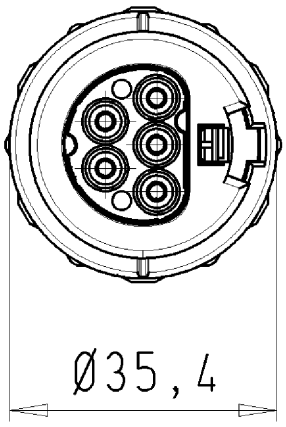

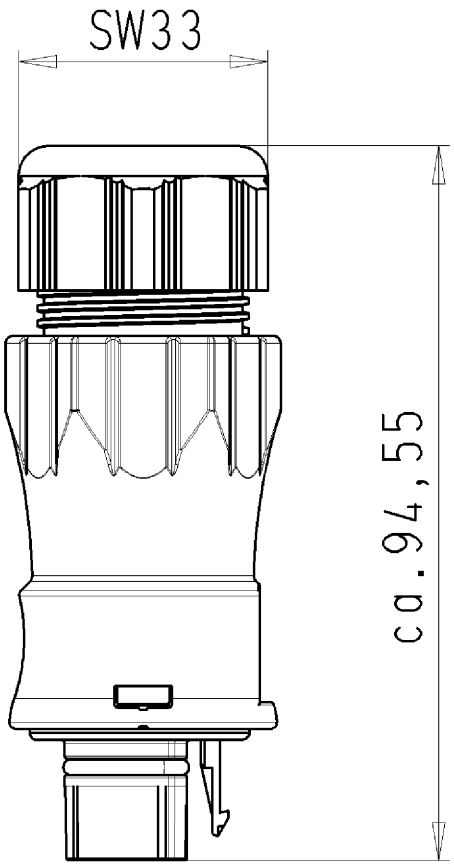

für folgende Tabellen-Zchng.:

96.052.4553.0 RST2015S S1 ZR3 V...

STECKERTEIL
MIT ZUGENTLASTUNG
96.052.4553.0 10W
02.04.2008 Schmitt S.
M1:1

9605245530100W_4 CADW1030 Lunz 2008-06-12T12:05:46 1.000