Weitergabe sowie Vervielfältigung dieses Dokuments, Verwertung und Mitteilung seines Inhalts sind verboten, soweit nicht ausdrücklich gestattet.
The reproduction, distribution and utilization of this document as well as the communication of its conents to others without express autorization is prohibited.

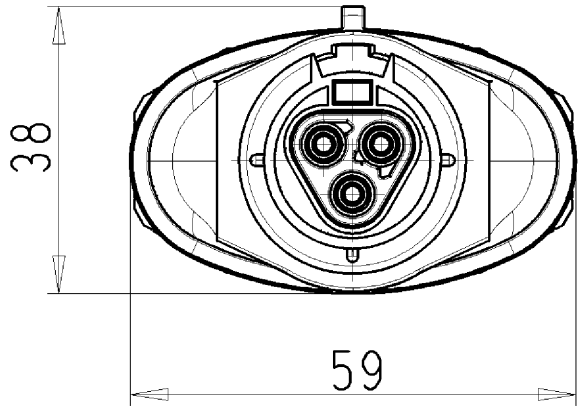

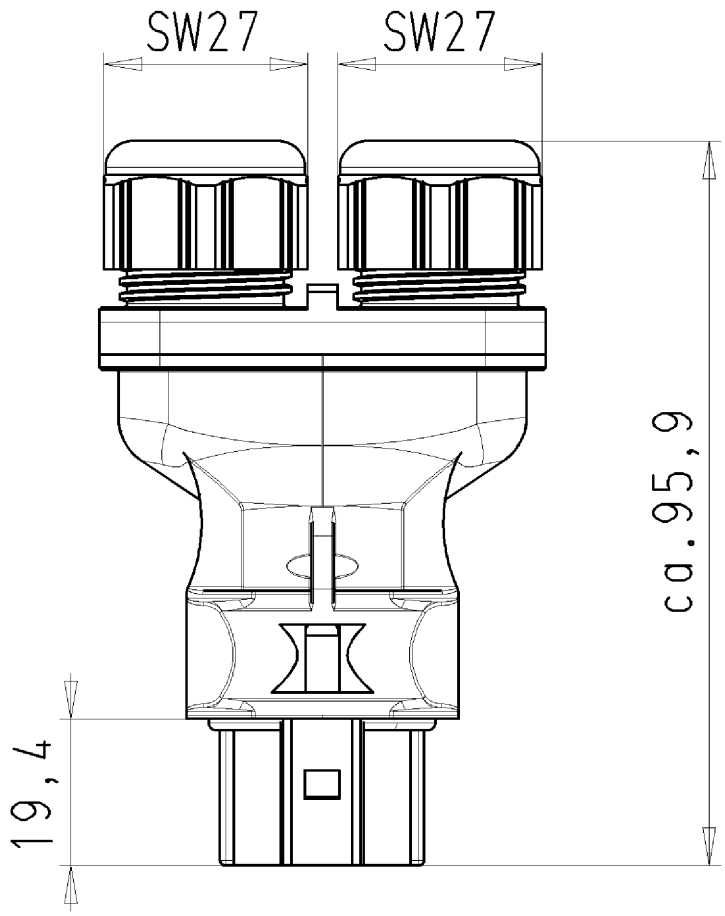

BUCHSENTEIL
MIT DOPPELZUGENTLASTUNG
96.031.4355.7 10W
27.03.2008 Schmitt S.
M1:1

9603143557 10W_4 CADW1030 Lunz 2008-04-01T11:25:51 1.000