Weitergabe sowie Vervielfältigung dieses Dokuments, Verwertung und Mitteilung seines Inhalts sind verboten, soweit nicht ausdrücklich gestattet.
The reproduction, distribution and utilization of this document as well as the communication of its conents to others without express autorization is prohibited.

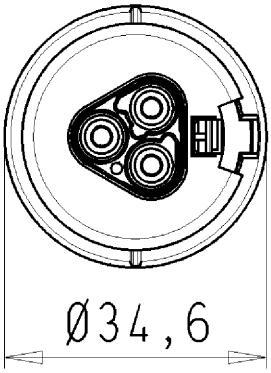

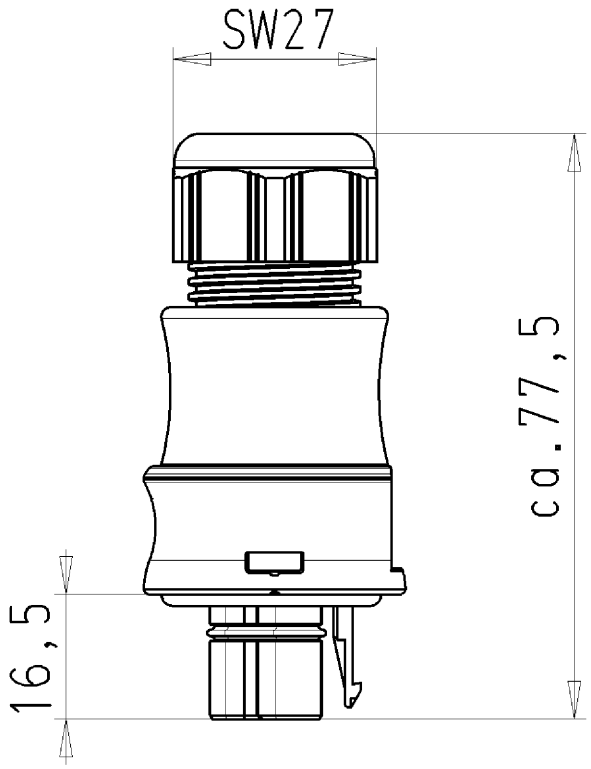

STECKERTEIL
MIT ZUGENTLASTUNG
96.032.4055.7 10W
28.03.2008 Hübner F.
M1:1

96032405571OW_4 CADW1030 Lunz 2008-05-29T14:29:34 1.000