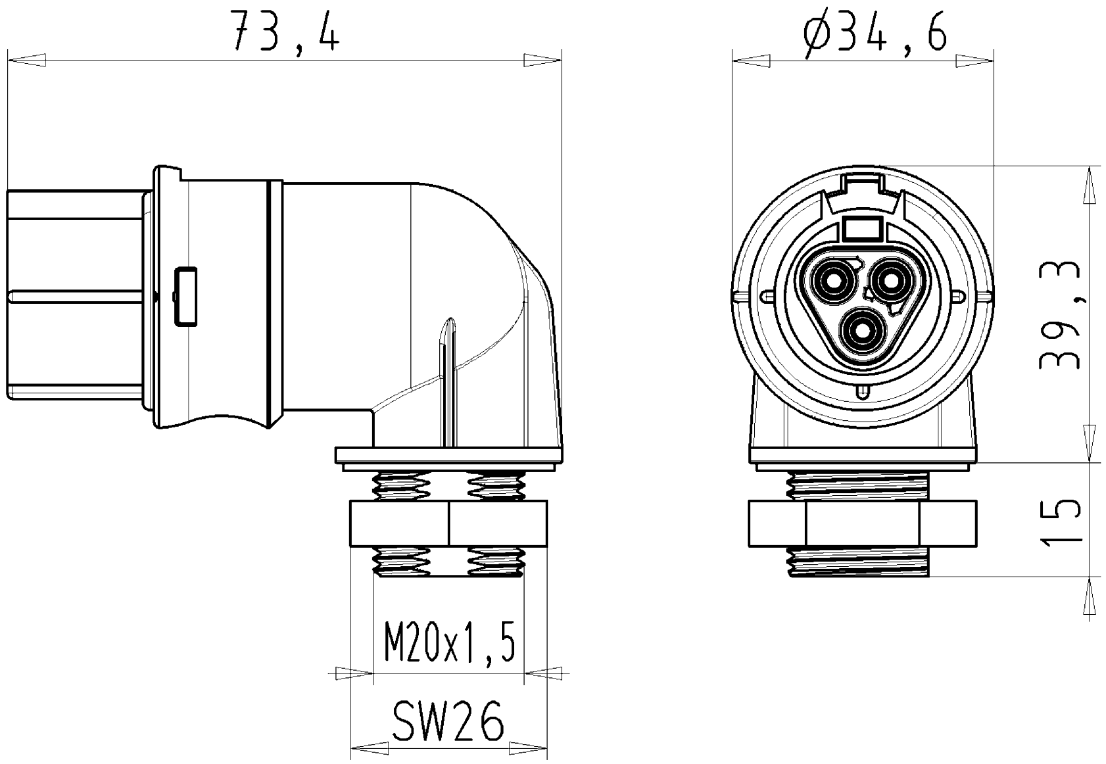

Gehäuseausschnitt/housing cutout

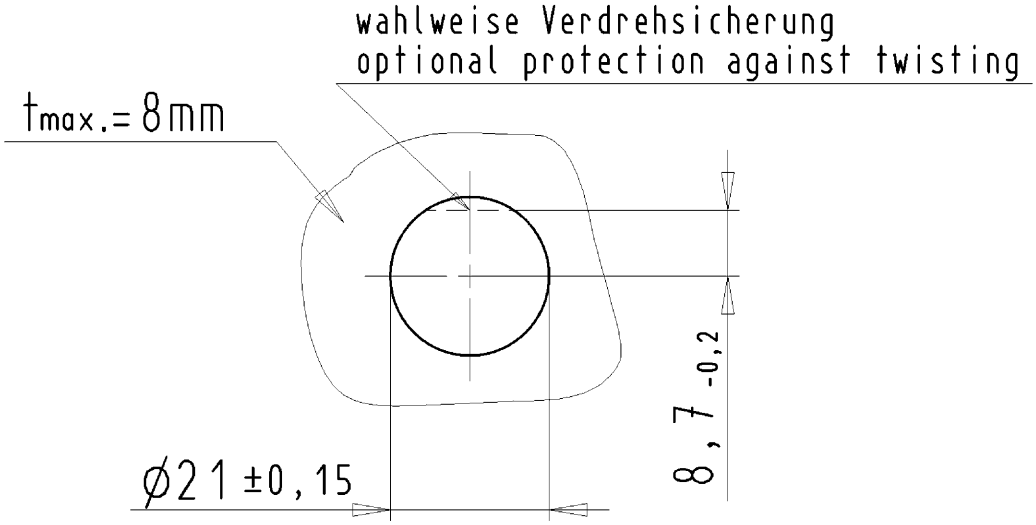

BUCHSENADAPTER M20 90°

96.033.6055.7 10W

31.03.2008 Schmitt S.

M1:1

Index "a" 07.09.2012 DüT

Weitergabe sowie Vervielfältigung dieses Dokuments, Verwertung und Mitteilung seines Inhalts sind verboten, soweit nicht ausdrücklich gestattet.
The reproduction, distribution and utilization of this document as well as the communication of its contents to others without express authorization is prohibited.

960336055710W_2 CADM2037 duetsch 2012-09-10T08:13:03 1.000