Weitergabe sowie Vervielfältigung dieses Dokuments, Verwertung und Mitteilung seines Inhalts sind verboten, soweit nicht ausdrücklich gestattet.
The reproduction, distribution and utilization of this document as well as the communication of its conents to others without express autorization is prohibited.

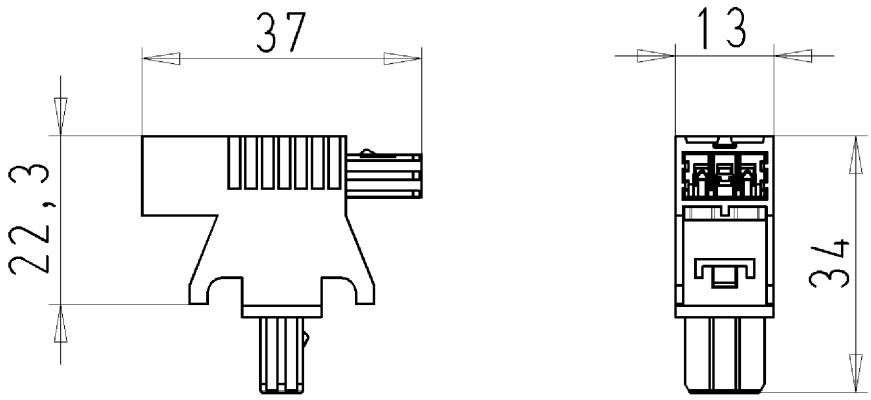

VERTEILER
93.420.0653.0 10W
04.04.2008 Hübner F.
M1:1

93420065301OW_4 CADW1030 Linz 2008-04-29T11:44:03 1.000